THETFORD

Cassette Toilet C260 Series

Installation Manual

IT

Traduzione del manuale di installazione originale

Contenuti

1 Introduzione 2
2 Simboli 3
3 Norme e regolamenti 3
4 Manutenzione 3
5 Prima dell'installazione 4
6 Posizione e posizionamento (C263-S) 5
7 Posizione e posizionamento (C262-SWE) 10
8 Posizione e posizionamento (C263-CS) 16
9 Posizione e posizionamento (C262-CWE) 20
10 Collegamento elettrico (C263-S) 24
11 Collegamento elettrico (C262-SWE) 27
12 Collegamento elettrico (C263-CS) 28
13 Collegamento elettrico (C262-CWE) 30
14 Dopo l'installazione 31
15 Caratteristiche tecniche 32
16 Assistenza e domande 33

1. Introduzione

Questo è il manuale di installazione per la toilette Thetford C263-S, C262-SWE, C263-CS e C262-CWE. Il manuale è destinato a coloro che monteranno gli la toilette su veicoli per il tempo libero, ad esempio camper e roulotte. Leggere attentamente le informazioni e le istruzioni e seguirle puntualmente per il corretto montaggio la toilette in condizioni di sicurezza.

Leggere anche le avvertenze del Manuale d'uso prima della prova la toilette dopo l'installazione.

La nostra politica persegue il continuo sviluppo e miglioramento dei nostri prodotti. Le specifiche e le illustrazioni possono pertanto cambiare successivamente alla pubblicazione.

Questo documento è la versione 93460/0522-V04 del manuale di installazione. Visitare il sito www.thetford.com per la versione più recente.

Il mancato rispetto delle normative, dei regolamenti e degli standard europei per il montaggio dell'apparecchio rende nulla la garanzia.

2. Simboli

Legenda dei simboli:

Avvertenza. Rischio di lesioni e/o danni.

Attenzione. Informazioni importanti.

Nota. Informazioni aggiuntive.

3. Norme e regolamenti

Non modificare l'apparecchio, a meno che la modifica non sia autorizzata ed effettuata dal produttore o suoi agenti.

Utilizzare esclusivamente parti di ricambio e materiali originali e approvati.

Durante l'installazione, indossare i dispositivi di protezione individuale previsti. Seguire anche le norme di sicurezza applicabili.

4. Manutenzione

L'installatore dei prodotti Thetford è responsabile della corretta installazione degli stessi a garanzia della corretta funzionalità e manutenzione dell'apparecchio. In termini di manutenzione, ciò significa che il rivenditore o il centro di assistenza autorizzato Thetford devono essere in grado di effettuare lo smontaggio ed il successivo rimontaggio dei prodotti Thetford entro il tempo previsto nel tempario Thetford, utilizzando strumenti ed attrezzature standard.

Questo è il presupposto indispensabile per il riconoscimento di eventuali diritti di garanzia per il periodo di 3 anni dalla data di acquisto. In caso di domande su questo argomento, prima di procedere all'installazione del prodotto contattare il rappresentante locale Thetford.

5. Prima dell'installazione

Controllare il contenuto della confezione:

- Toilette C262-CWE, C262-SWE, C263-S o C263-CS
- 4 viti in acciaio inossidabile
- Staffa da parete (solo per C263-CS)
- Limitatore di flusso
- Dima
- Manuale d'uso
- Manuale di installazione

Procurarsi gli attrezzi necessari:

- Trapano con punte da 3 e 8 mm
- Sega elettrica
- Cacciavite Philips n. 2
- Punteruolo
- Nastro protettivo
- Metro a nastro
- Livello
- Marcatore/matita
- Sigillante butilico
- Nastro biadesivo

Su richiesta per C262-SWE:

- Serbatoio dello sciacquone
- Staffa per parete, viti comprese

Qualora la confezione risultasse incompleta, rivolgersi al proprio rivenditore.

Per l'installazione di questa toilette è necessario uno sportello di servizio. Per l'installazione di C262-CWE e C262-SWE, è necessario anche uno sportello di riempimento acqua.

Per disimballare le toilette con vaso in ceramica, procedere come indicato sotto.

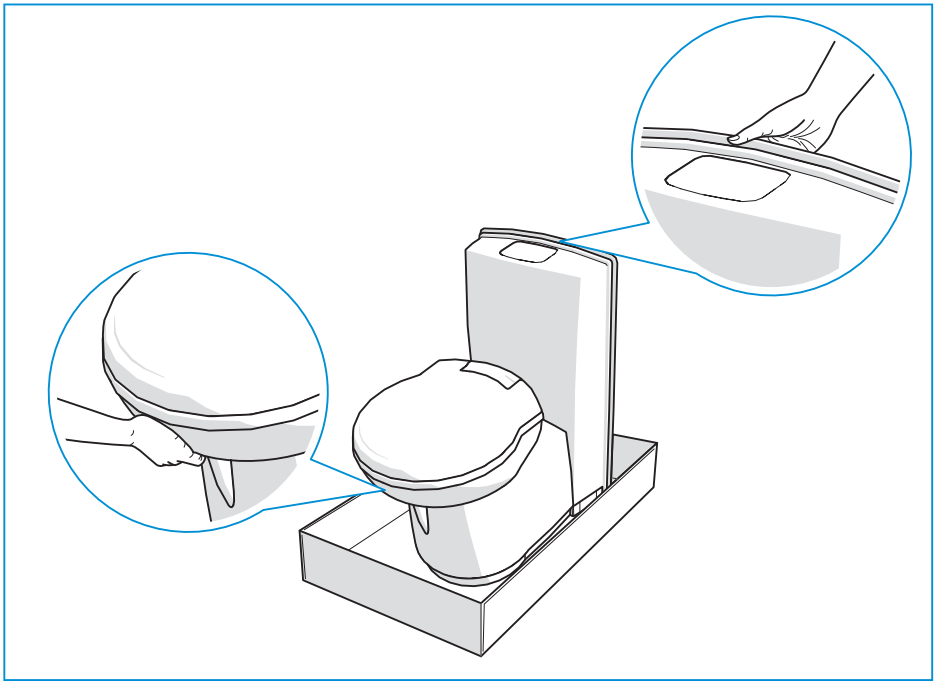

6. Posizione e posizionamento (C263-S)

- Dimensioni bagno principali:

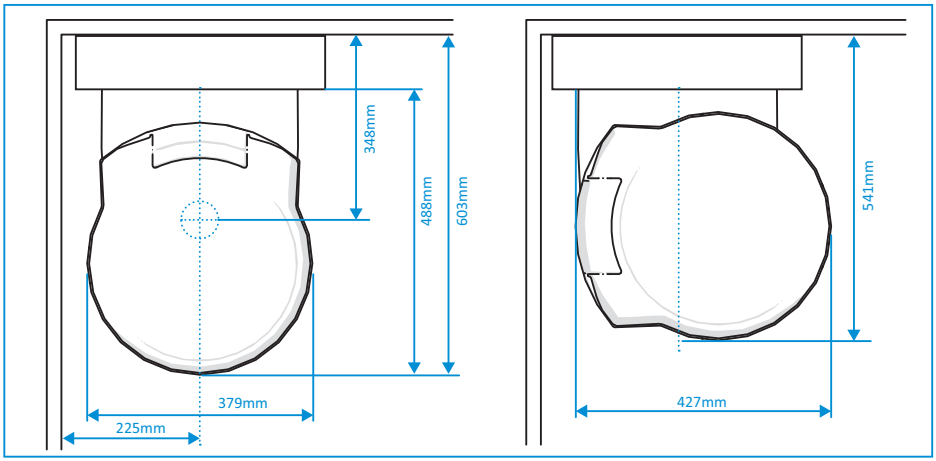

- Altre dimensioni:

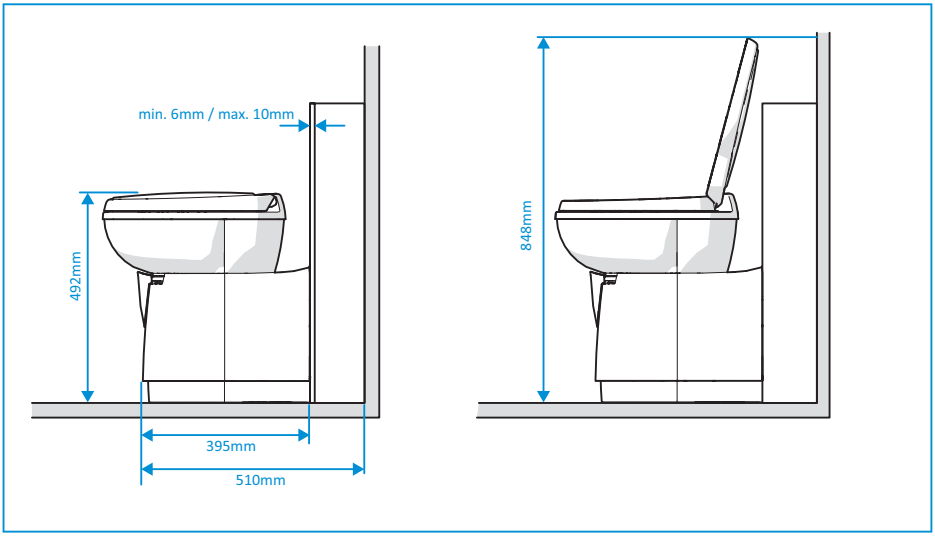

- Rotazione del vaso e angolo pavimento-parete:

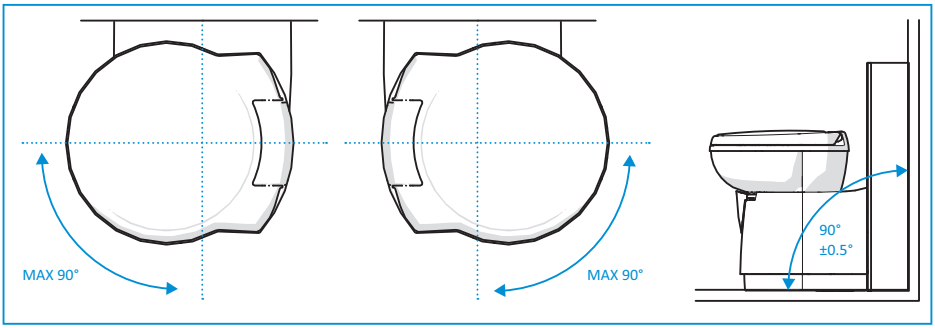

- Posizionare la dima D1 sulla parete interna del veicolo utilizzando il fondo della dima stessa come riferimento.
- Posizionare la dima A (per lo sportello di servizio) in orizzontale, utilizzando i fori di riferimento corretti, contrassegnati sulla dima con ⊕ B/C/D.
- Controllare se lo sportello di servizio si adatta alla parete esterna del veicolo.
- Praticare i due fori di riferimento sulla parete.
- Installare lo sportello di servizio seguendo le istruzioni dello sportello.
- Creare la parete interna.
- Posizionare la dima D1 sulla parete interna utilizzando il fondo della dima come riferimento.
- Contrassegnare i 3 fori indicati con ✦ D sulla parete mediante un punteruolo.
- Praticare i fori sulla parete.
- Segare la sfinestratura nella parete interna utilizzando la dima D2.

- Installare un piatto doccia, se applicabile.

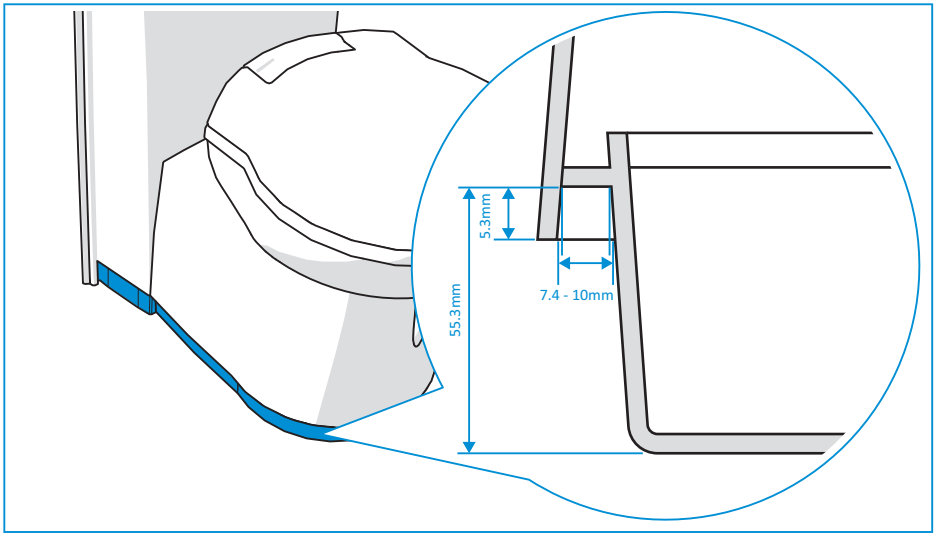

- Installare lo sfiato passivo o alimentato esterno facendo passare il tubo all'esterno, se applicabile.

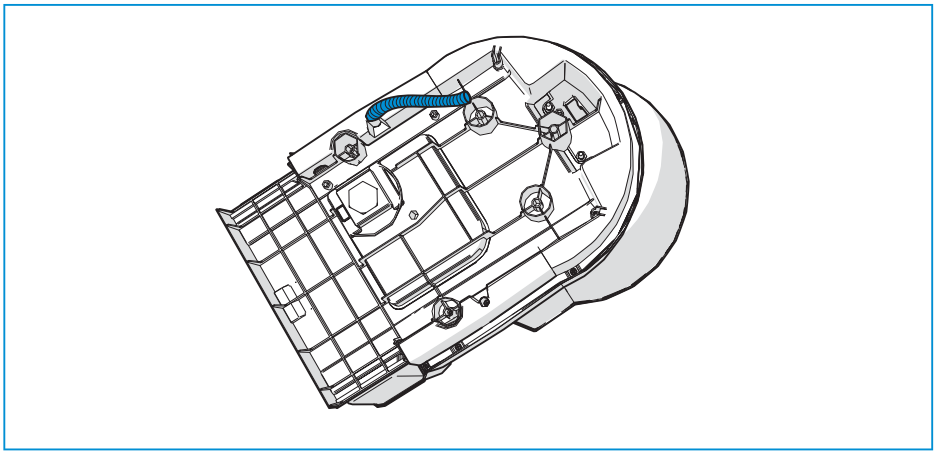

■ Collegare la toilette alla parete interna con tre viti.

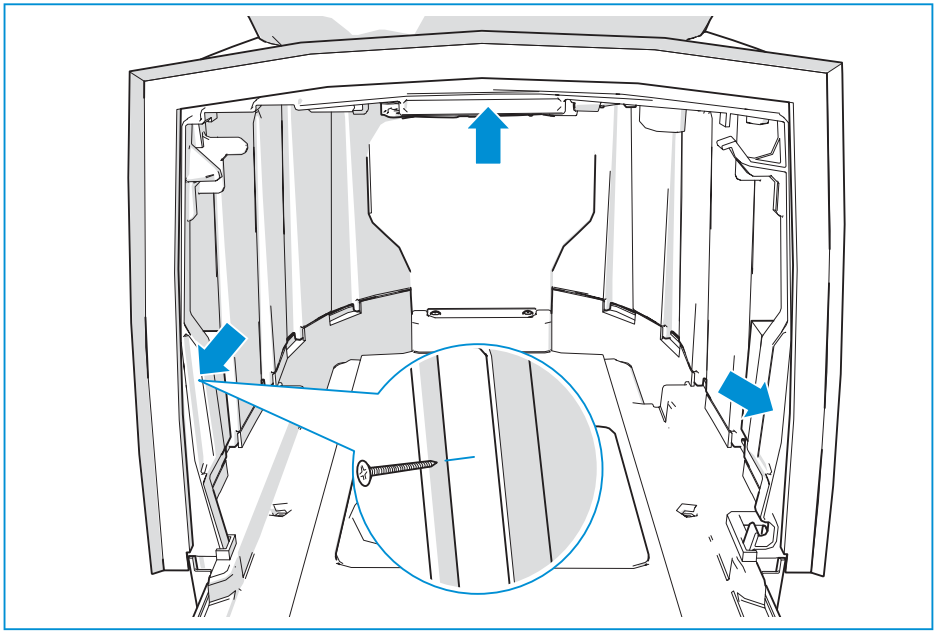

Coppia di serraggio richiesta: 0,9 Nm.

Usare viti in acciaio inossidabile.

■ Fissare la toilette al pavimento con quattro viti.

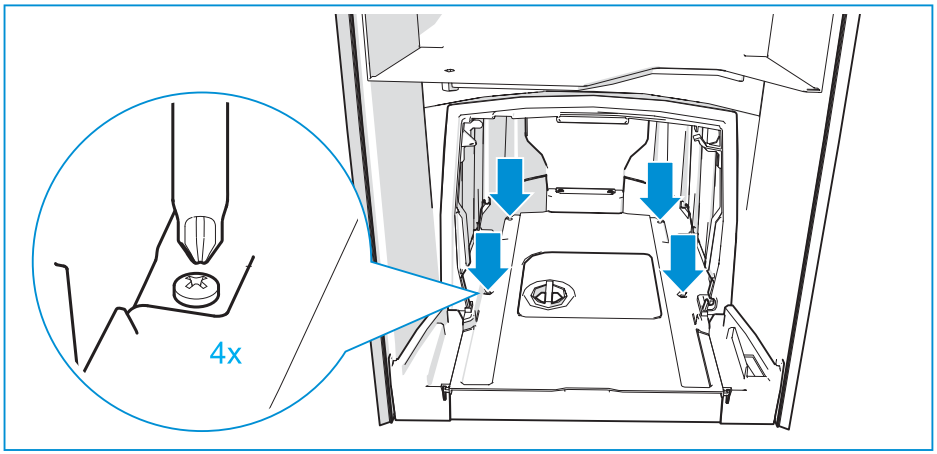

Coppia di serraggio richiesta: 1,2 ± 0,3 Nm per un pavimento di compensato.

Le viti sono di fornitura Thetford. Se non si utilizzano queste viti, usare viti in acciaio inossidabile.

La coppia di serraggio può variare in base al materiale del pavimento.

- Collegare il tubo flessibile dell'acqua al serbatoio acqua centrale del veicolo.

Diametro	Interno: 10 mm Esterno: 16 mm
	Per le toilette dotate di raccordo per tubo flessibile, il tubo flessibile di collegamento deve essere: Interno: 10 mm Esterno: 12 mm
Lunghezza e posizione	740 mm dall'ultimo punto fisso sulla toilette 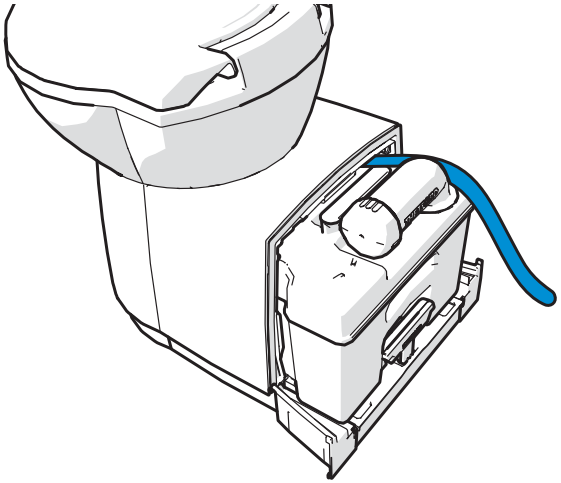
Pressione richiesta per la pompa remota all'ingresso della toilette	Min. 0,35 bar a 4,2 l/min Max. 0,70 bar a 7,1 l/min
Pressione massima ammessa sul tubo flessibile	Europa: 4 bar AUS/Cina/US: 8 bar

Controllare che tutti i collegamenti siano a tenuta ermetica.

Accertarsi che, dopo aver instradato il tubo flessibile dell'acqua, sia comunque possibile rimuovere il serbatoio di scarico dalla toilette.

Per garantire il corretto risciacquo rispettare la pressione richiesta per la pompa remota all'ingresso della toilette. Se la pressione è troppo elevata, installare un riduttore di portata.

- Utilizzare la dima F1 per controllare lo spazio libero necessario per il pannello di controllo.
- Praticare la sfinestratura per il pannello di controllo servendosi della dima F2.

- Installare il pannello di controllo nella posizione desiderata.

Non installare il pannello di controllo nella zona doccia se non è disponibile una connessione a tenuta d'acqua tra il pannello e la parete.

Vedere Collegamento elettrico (C263-S) per maggiori informazioni relative al pannello di controllo, comprese le lunghezze cavo massime.

7. Posizione e posizionamento (C262-SWE)

- Dimensioni bagno principali:

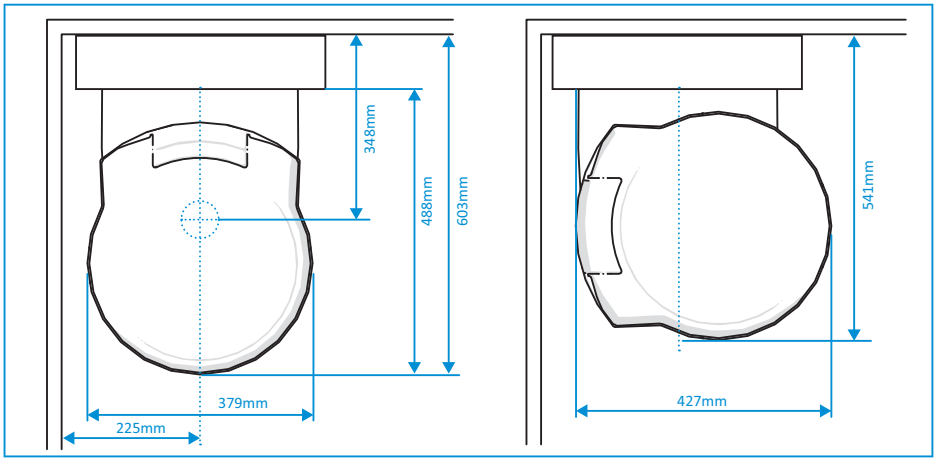

- Altre dimensioni:

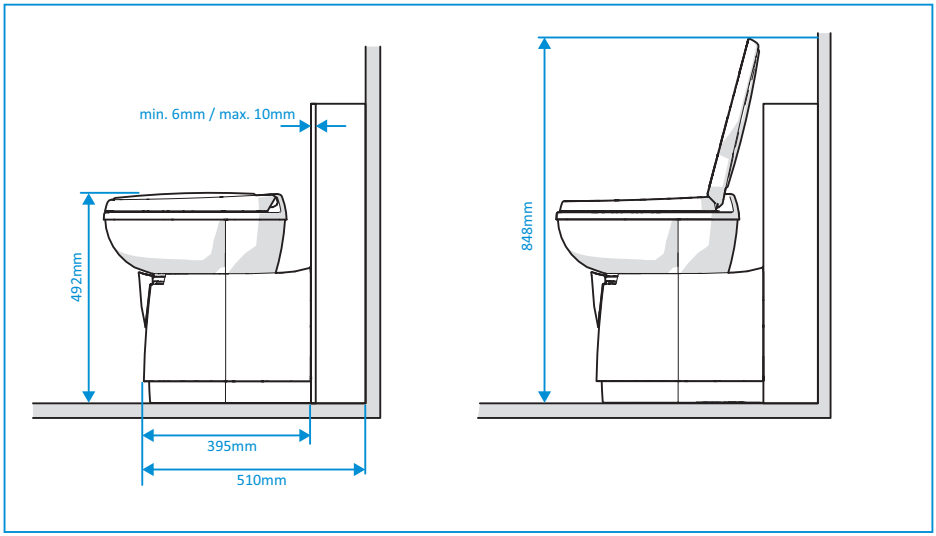

- Rotazione del vaso e angolo pavimento-parete:

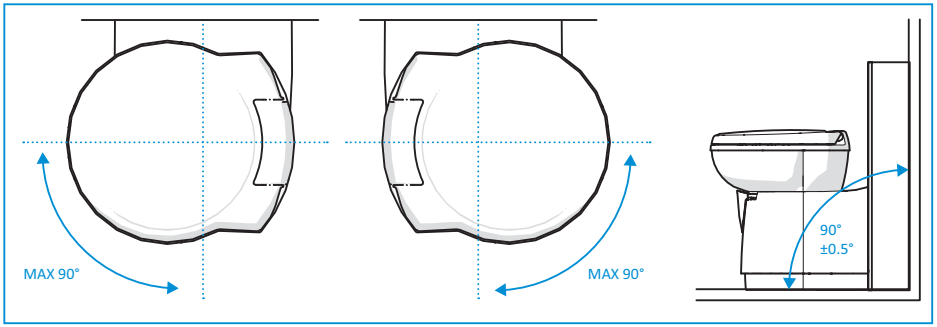

- Posizionare la dima D1 sulla parete interna del veicolo utilizzando il fondo della dima stessa come riferimento.
- Posizionare la dima A (per lo sportello di servizio) in orizzontale, utilizzando i fori di riferimento corretti, contrassegnati sulla dima con ⊕ B/C/D.
- Controllare se lo sportello di servizio si adatta alla parete esterna del veicolo.
- Praticare i due fori di riferimento sulla parete.
- Installare lo sportello di servizio seguendo le istruzioni dello sportello.
- Creare la parete interna.
- Posizionare la dima D1 sulla parete interna utilizzando il fondo della dima come riferimento.
- Contrassegnare i 3 fori indicati con ✦ D sulla parete mediante un punteruolo.
- Praticare i fori sulla parete.
- Utilizzare la dima D2 per segare la sfinestratura nella parete interna.
- Installare un piatto doccia, se applicabile.

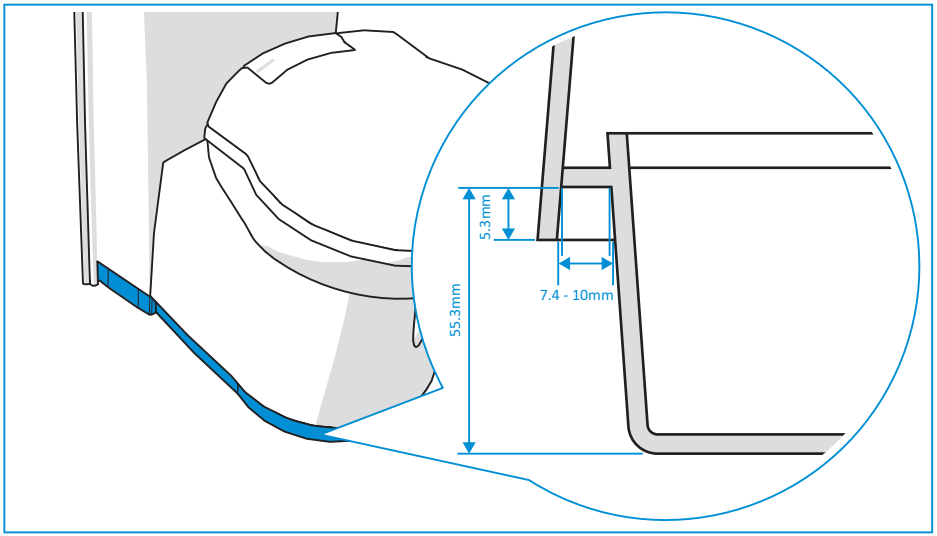

- Installare lo sfiato passivo o alimentato esterno facendo passare il tubo all'esterno, se applicabile.

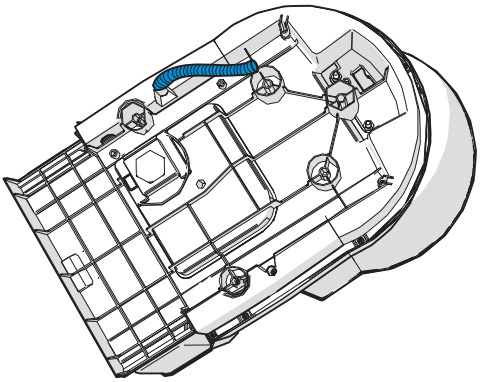

- Collegare la toilette alla parete interna con tre viti.

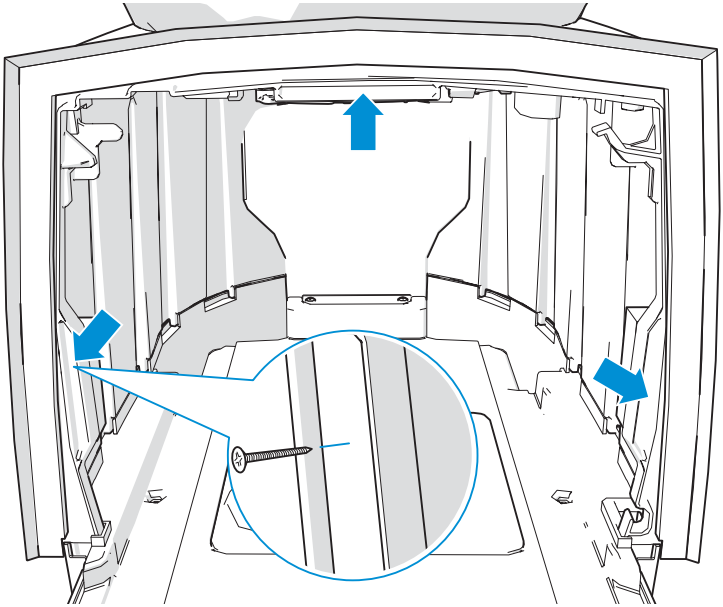

Coppia di serraggio richiesta: 0,9 Nm.

Usare viti in acciaio inossidabile.

- Fissare la toilette al pavimento con quattro viti.

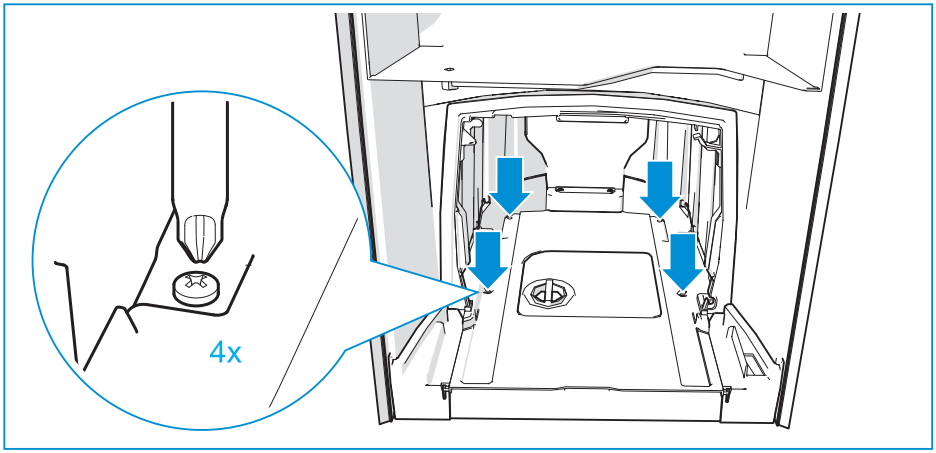

Coppia di serraggio richiesta: 1,2 ± 0,3 Nm per un pavimento di compensato.

Le viti sono di fornitura Thetford. Se non si utilizzano queste viti, usare viti in acciaio inossidabile.

La coppia di serraggio può variare in base al materiale del pavimento.

- Creare un foro per lo sportello di riempimento acqua.
- Montare la staffa all'altezza stabilita, vedere immagine.

Vista laterale	Vista anteriore

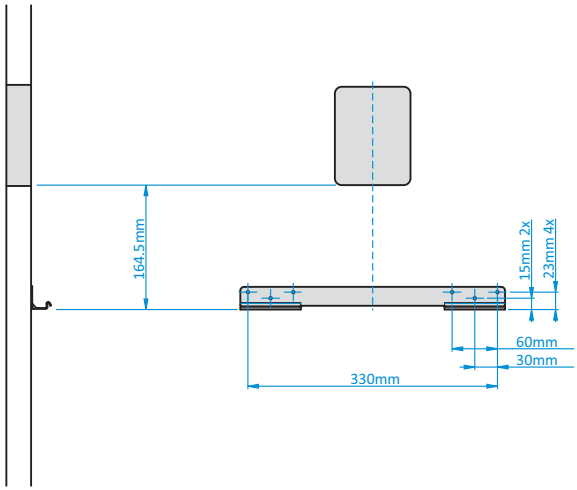

- Posizionare il serbatoio dello sciacquone sulla staffa.
- Fissare il serbatoio dello sciacquone alla parete con quattro viti.

Il serbatoio dello sciacquone può essere posizionato a max. 700 mm dalla toilette.

Assicurarsi che la pompa in alto e il tubo di scarico in basso del serbatoio dello sciacquone siano accessibili per interventi di assistenza.

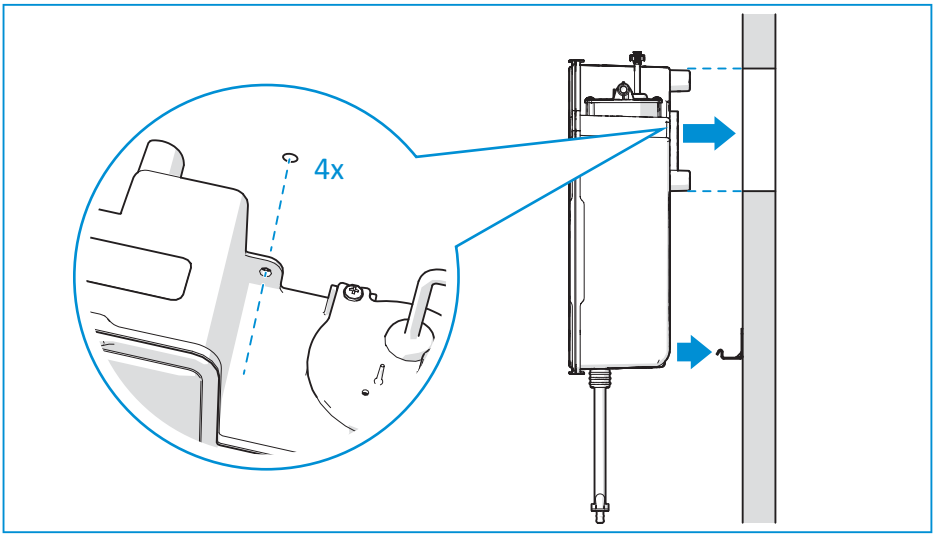

- Installare lo sportello di riempimento acqua con quattro viti.

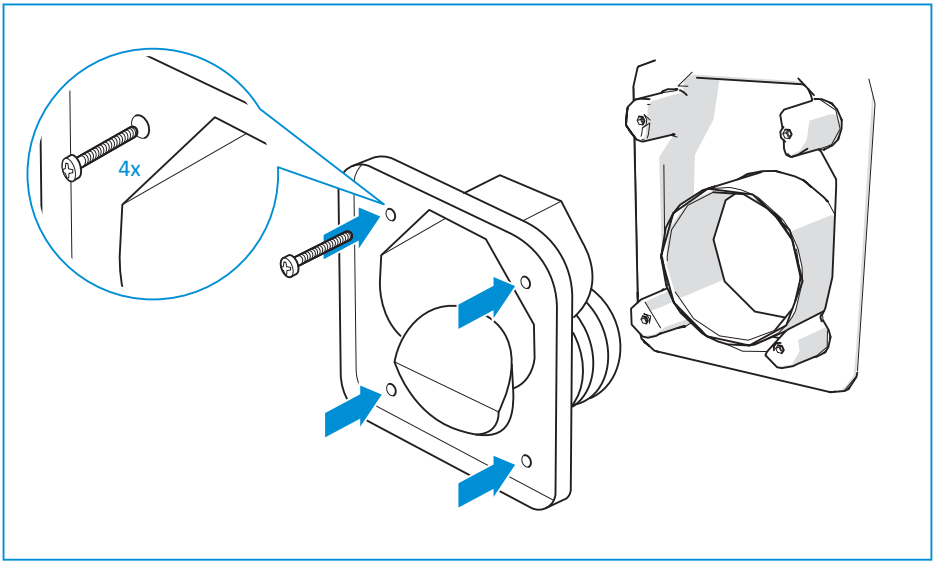

La coppia di serraggio richiesta dipende da parametri quali lo spessore della parete, il sigillante, il materiale e gli attrezzi utilizzati. Pertanto, Thetford può esclusivamente fornire valori di coppia di serraggio indicativi. Per questi valori indicativi e per ulteriori istruzioni, fare riferimento alle istruzioni di installazione dello sportello.

Le viti sono di fornitura Thetford. Se non si utilizzano queste viti, usare viti in acciaio inossidabile.

- Collegare il tubo flessibile dell'acqua al serbatoio dello sciacquone.

Diametro	Interno: 10 mm Esterno: 16 mm
Lunghezza e posizione	740 mm dall'ultimo punto fisso sulla toilette 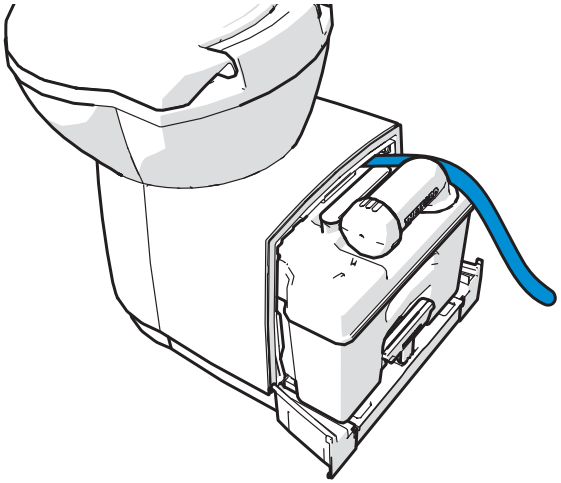

Controllare che tutti i collegamenti siano a tenuta ermetica.

Accertarsi che, dopo aver instradato il tubo flessibile dell'acqua, sia comunque possibile rimuovere il serbatoio di scarico dalla toilette.

- Utilizzare la dima F1 per controllare lo spazio libero necessario per il pannello di controllo.
- Praticare la sfinestratura per il pannello di controllo servendosi della dima F2.
- Installare il pannello di controllo nella posizione desiderata.

Non installare il pannello di controllo nella zona doccia se non è disponibile una connessione a tenuta d'acqua tra il pannello e la parete.

Vedere Collegamento elettrico (C262-SWE) per maggiori informazioni relative al pannello di controllo, comprese le lunghezze cavo massime.

8. Posizione e posizionamento (C263-CS)

- Dimensioni bagno principali:

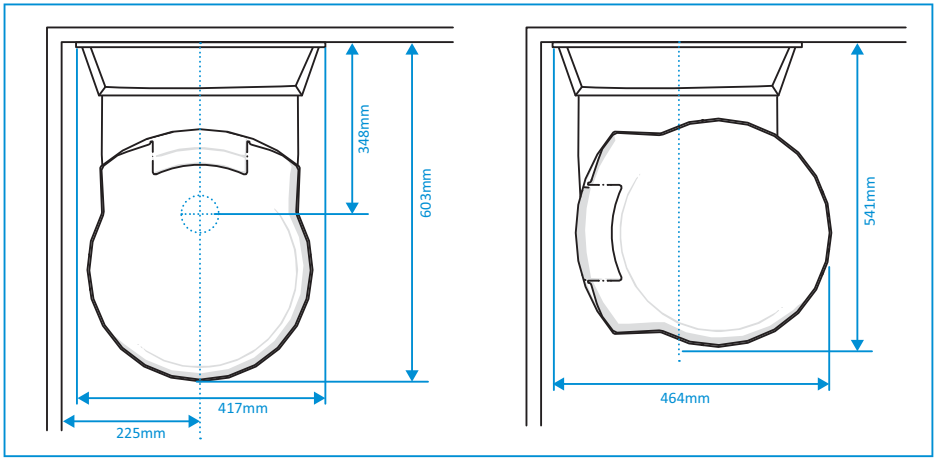

- Altre dimensioni:

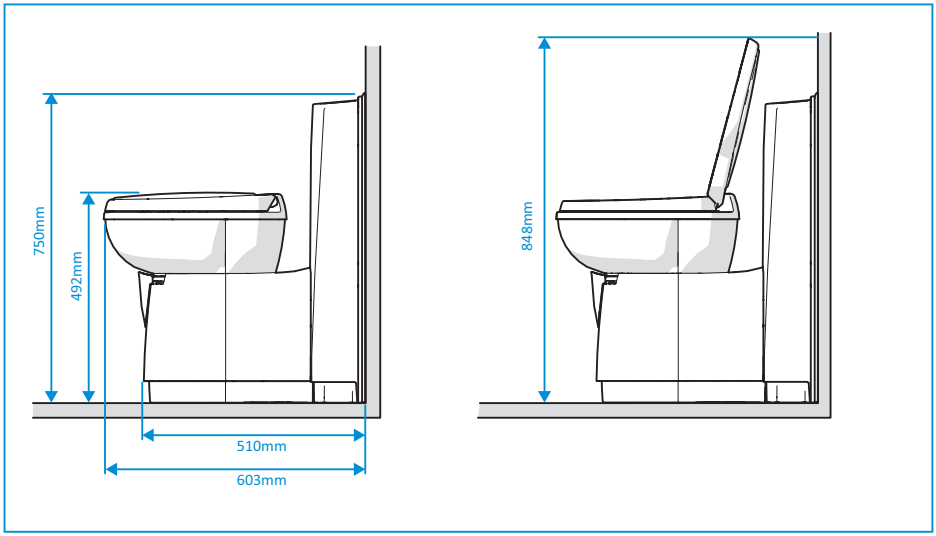

- Rotazione del vaso e angolo pavimento-parete:

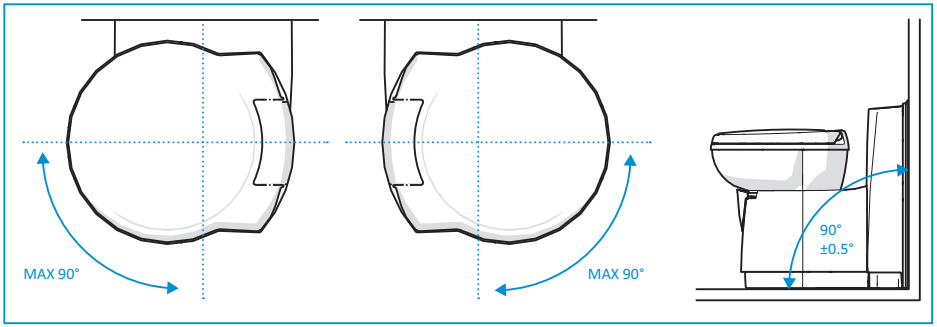

- Posizionare la dima C sulla parete interna del veicolo utilizzando il fondo della dima stessa come riferimento.
- Posizionare la dima A (per lo sportello di servizio) in orizzontale, utilizzando i fori di riferimento corretti, contrassegnati sulla dima con ⊕ B/C/D.
- Controllare se lo sportello di servizio si adatta alla parete esterna del veicolo.
- Praticare i due fori di riferimento sulla parete.
- Installare lo sportello di servizio seguendo le istruzioni dello sportello.
- Posizionare la dima C sulla parete interna del veicolo utilizzando il fondo della dima stessa come riferimento.
- Contrassegnare i 3 fori indicati con ✦ C sulla parete mediante un punteruolo.
- Praticare i fori sulla parete.
- Montare la staffa a parete sulla parete interna del veicolo con tre viti.
- Installare un piatto doccia, se applicabile.

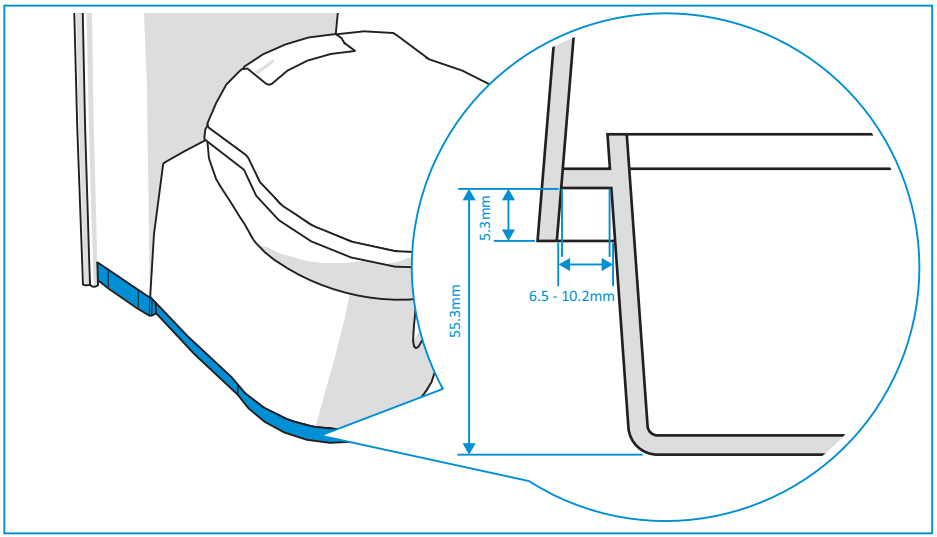

■ Collegare la toilette alla staffa a parete.

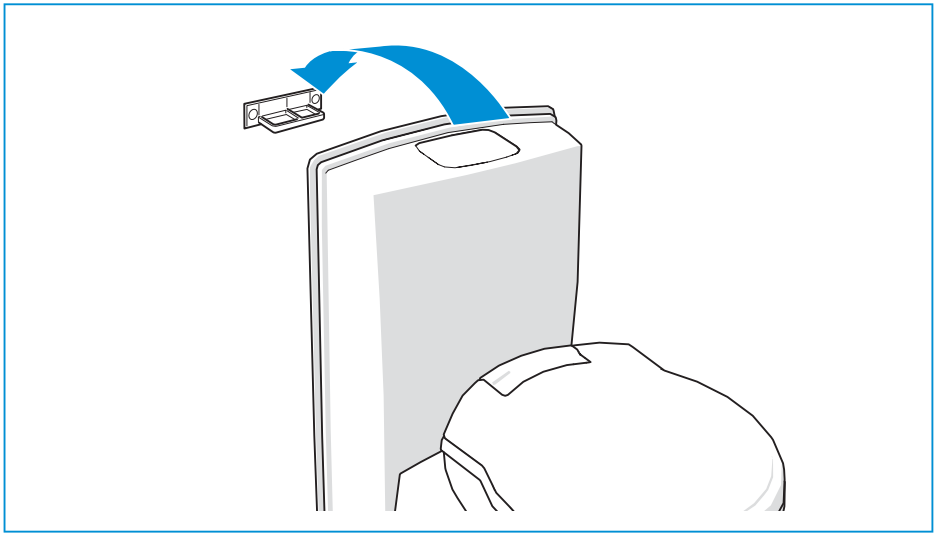

■ Fissare la toilette al pavimento con quattro viti.

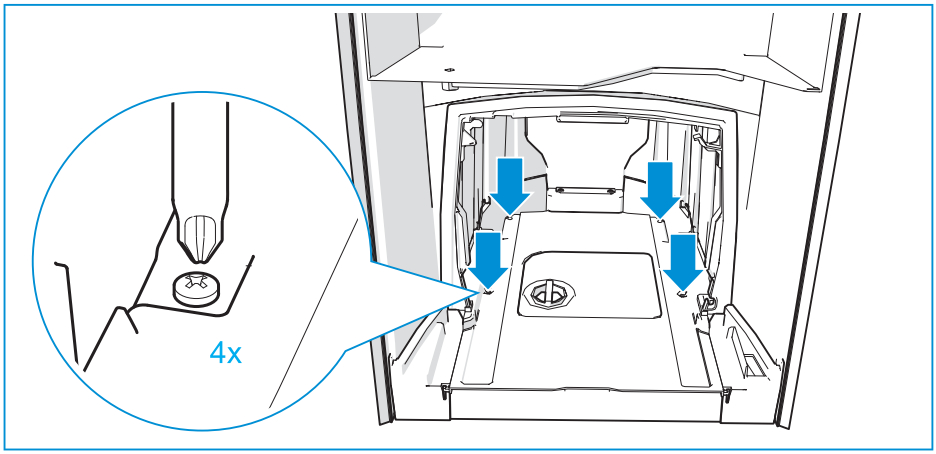

Coppia di serraggio richiesta: 1,2 ± 0,3 Nm per un pavimento di compensato.

Le viti sono di fornitura Thetford. Se non si utilizzano queste viti, usare viti in acciaio inossidabile.

La coppia di serraggio può variare in base al materiale del pavimento.

■ Collegare il tubo flessibile dell'acqua al serbatoio acqua centrale del veicolo.

Diametro	Interno: 10 mm Esterno: 16 mm
	Per le toilette dotate di raccordo per tubo flessibile, il tubo flessibile di collegamento deve essere: Interno: 10 mm Esterno: 12 mm
Lunghezza e posizione	500 mm dal paraspruzzi 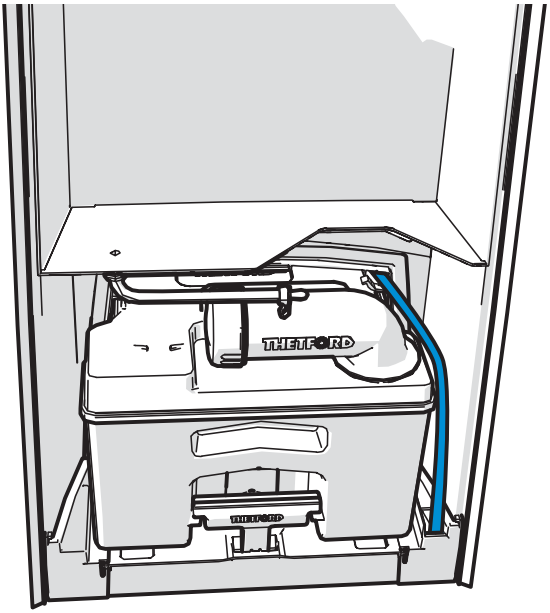 Se necessario, staccare parzialmente il paraspruzzi. 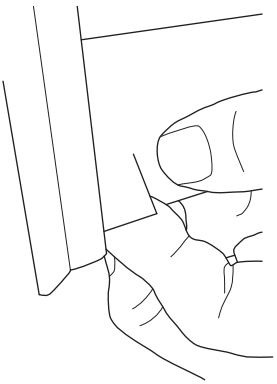

Pressione richiesta per la pompa remota all'ingresso della toilette	Min. 0,35 bar a 4,2 l/min Max. 0,70 bar a 7,1 l/min
Pressione massima ammessa sul tubo flessibile	Europa: 4 bar AUS/Cina/US: 8 bar

Controllare che tutti i collegamenti siano a tenuta ermetica.

Accertarsi che, dopo aver instradato il tubo flessibile dell'acqua, sia comunque possibile rimuovere il serbatoio di scarico dalla toilette.

Per garantire il corretto risciacquo rispettare la pressione richiesta per la pompa remota all'ingresso della toilette. Se la pressione è troppo elevata, installare un riduttore di portata.

9. Posizione e posizionamento (C262-CWE)

- Dimensioni bagno principali:

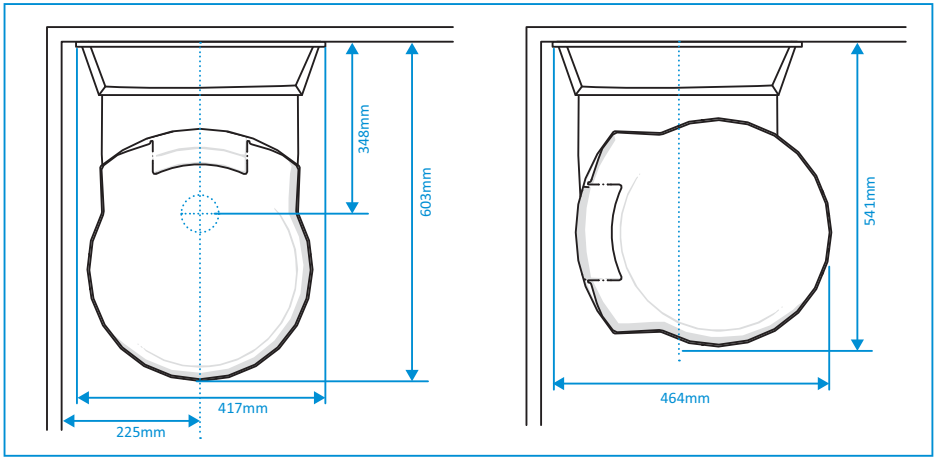

■ Altre dimensioni:

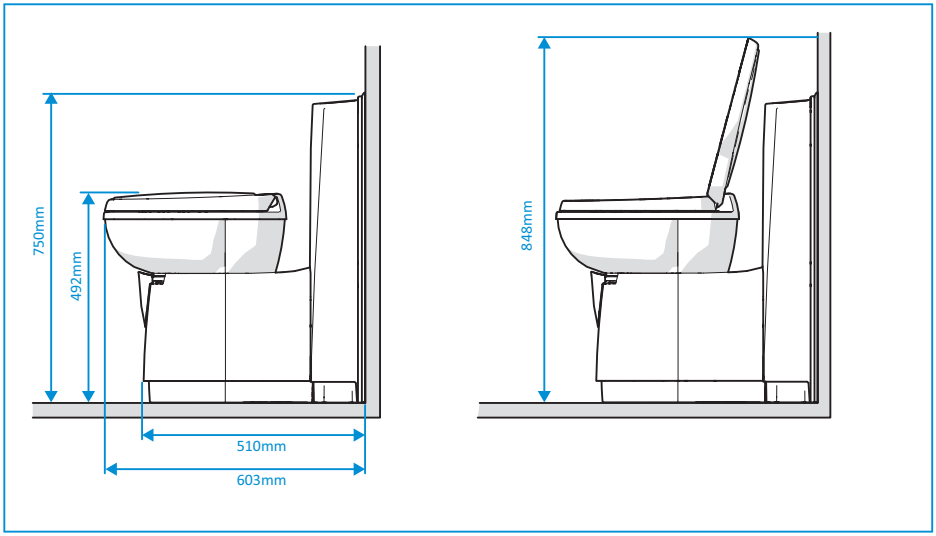

■ Rotazione del vaso e angolo pavimento-parete:

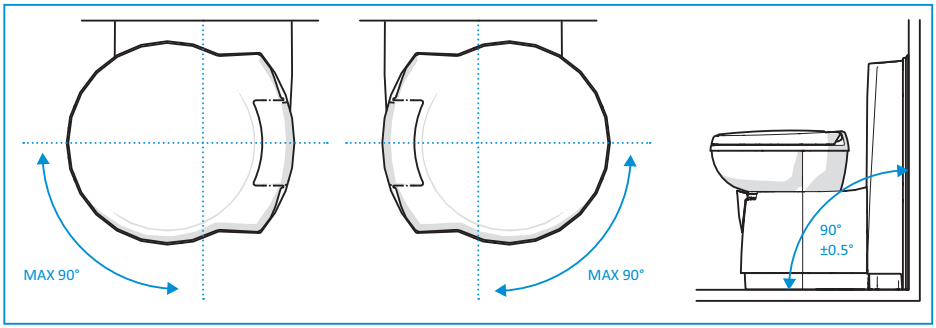

- Posizionare la dima B sulla parete interna del veicolo utilizzando il fondo della dima stessa come riferimento.
- Posizionare la dima A (per lo sportello di servizio) in orizzontale, utilizzando i fori di riferimento corretti, contrassegnati sulla dima con ⊕ B/C/D.
- Controllare se lo sportello di servizio si adatta alla parete esterna del veicolo.
- Praticare i due fori di riferimento sulla parete.
- Installare lo sportello di servizio seguendo le istruzioni dello sportello.
- Posizionare la dima B sulla parete interna del veicolo utilizzando il fondo della dima come riferimento.
- Contrassegnare i 2 fori indicati con ⊙ B sulla parete mediante un punteruolo.
- Posizionare la dima E (per lo sportello di riempimento acqua), utilizzando i fori di riferimento corretti.
- Controllare se lo sportello di riempimento acqua si adatta alla parete esterna del veicolo.
- Praticare i fori sulla parete.
- Segare la sfinestratura utilizzando la dima E.
- Installare un piatto doccia, se applicabile.

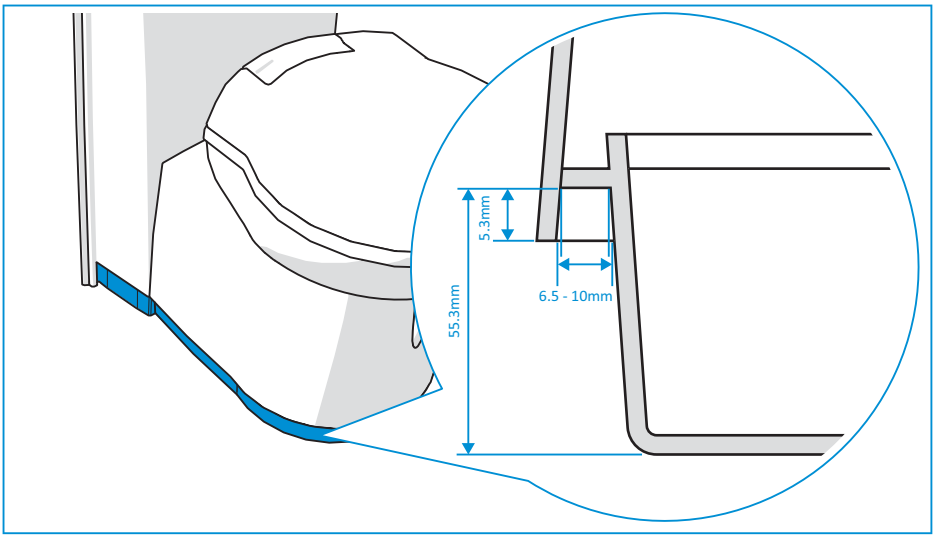

- Fissare la toilette al pavimento con quattro viti.

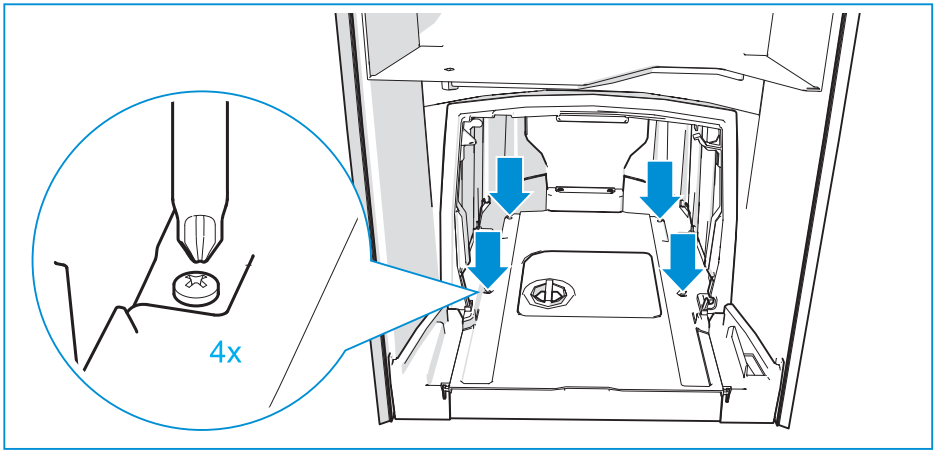

Coppia di serraggio richiesta: 1,2 ± 0,3 Nm per un pavimento di compensato.

Le viti sono di fornitura Thetford. Se non si utilizzano queste viti, usare viti in acciaio inossidabile.

La coppia di serraggio può variare in base al materiale del pavimento.

- Installare lo sportello di riempimento acqua con quattro viti.

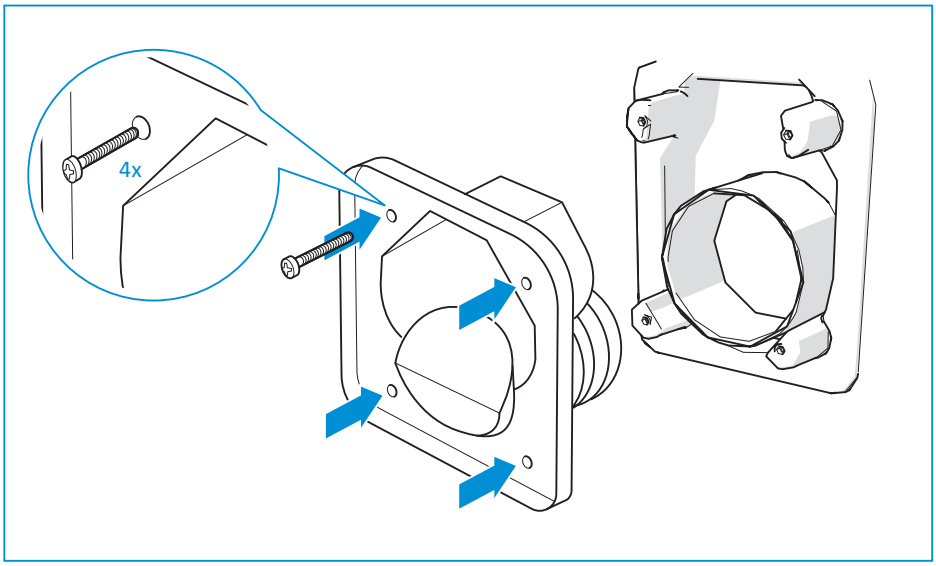

La coppia di serraggio richiesta dipende da parametri quali lo spessore della parete, il sigillante, il materiale e gli attrezzi utilizzati. Pertanto, Thetford può esclusivamente

fornire valori di coppia di serraggio indicativi. Per questi valori indicativi e per ulteriori istruzioni, fare riferimento alle istruzioni di installazione dello sportello.

Le viti sono di fornitura Thetford. Se non si utilizzano queste viti, usare viti in acciaio inossidabile.

- Verificare che la guarnizione di tenuta a parete sia posizionata correttamente.

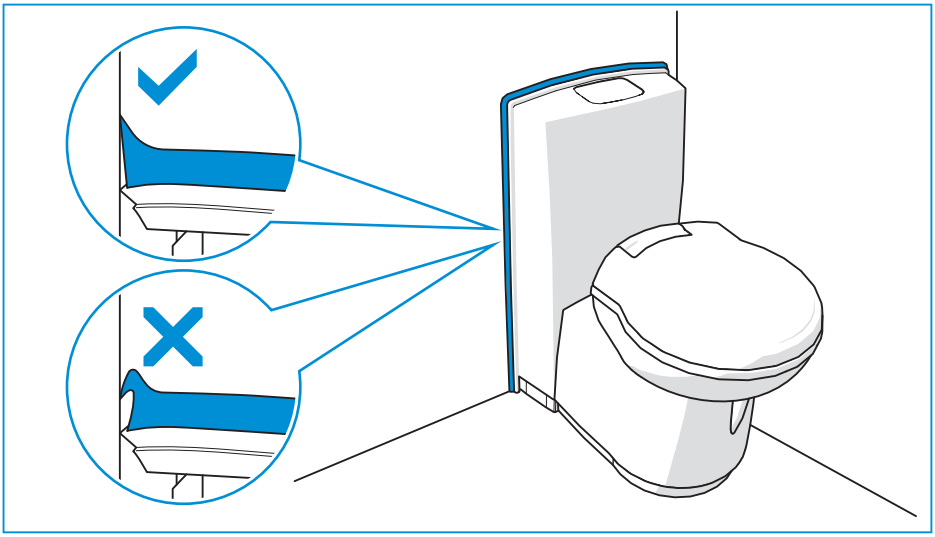

10. Collegamento elettrico (C263-S)

- Collegare il cavo.

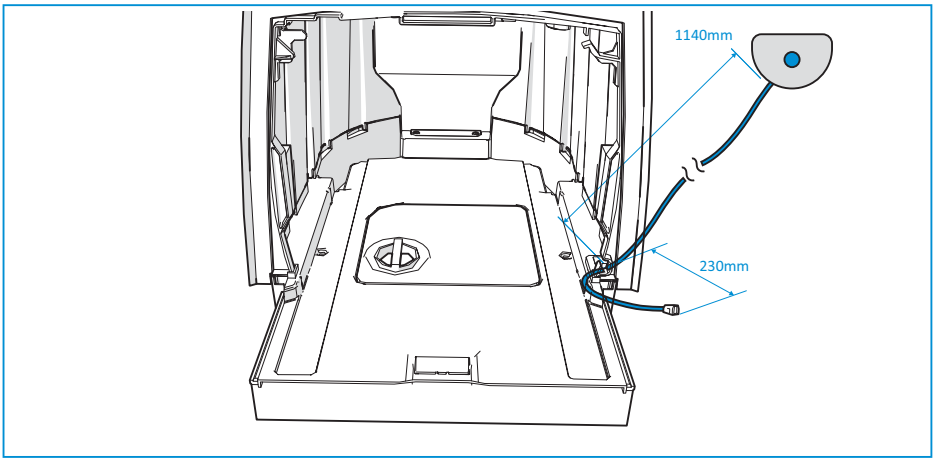

■ Per il collegamento all'alimentazione, rispettare i seguenti valori.

Pompa remota	Grigio e viola sono utilizzati per i relè pompa remota. Rispettare i valori di tensione minima e potenza elettrica indicati sulla pompa.
Collegamento	Alloggiamento presa a 4 poli
Posizione cavi alloggiamento presa	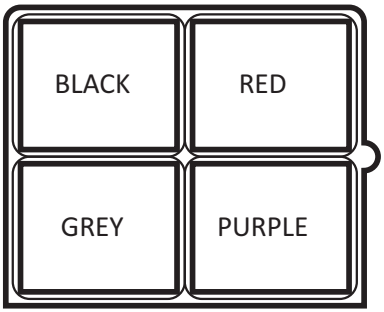
Connettore a 4 poli sulla toilette	TYCO/AMP 180901
Controparte connettore a 4 poli	TYCO/AMP 180900
Spessore	0,5 mm^2

■ Schema elettrico:

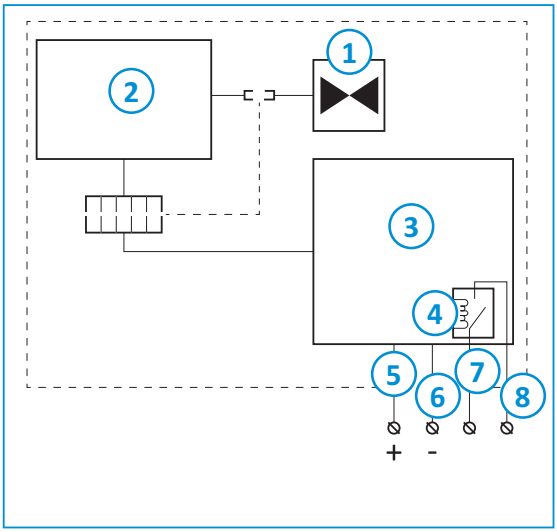

1. Valvola
2. Controller
3. Interruttore reed S
4. Relè
5. Rosso
6. Nero
7. Grigio (NO)
8. Viola (COM)

Collegamento alimentazione elettrica del sistema di pompaggio e scarico rifiuti

- Per il collegamento all'alimentazione, rispettare i seguenti valori.

1 connettore ad alette su toilette (fusibile)	TYCO/AMP 180916
1 aletta su relè	6,3 x 0,8

- Schema elettrico:

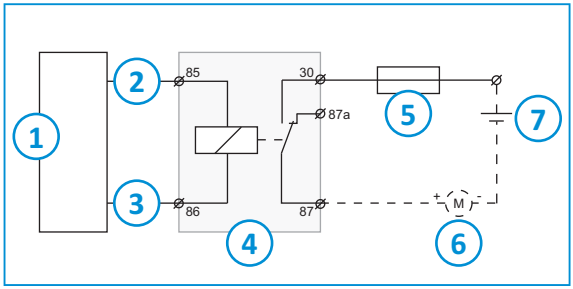

1. Controller
2. Blu
3. Marrone
4. Relè rifiuti
5. Fusibile 15A
6. Pompa di scarico
7. 12 V alimentazione scarico rifiuti

- Montare l'indicatore di livello per il sistema di pompaggio e scarico rifiuti, se applicabile.

Profondità di rilevamento	80 mm al di sotto del livello superiore
Collegamento	La flangia di attacco (G1 ¼" secondo norma DIN ISO 228-1) e la guarnizione sono di fornitura Thetford.
Connettore	Molex mini-fit (JR) 39012020
Lunghezza cavo	210 mm

11. Collegamento elettrico (C262-SWE)

- Collegare il cavo.

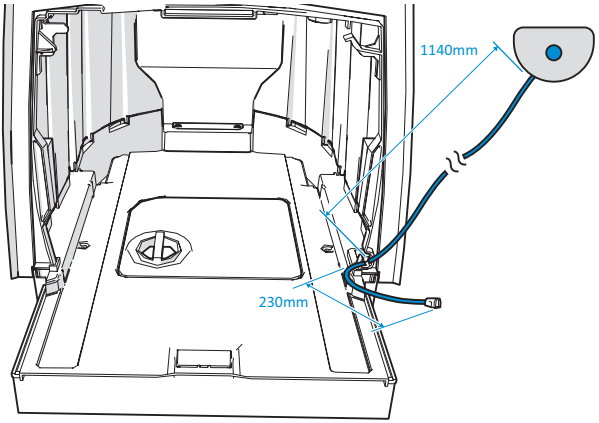

- Per il collegamento all'alimentazione, rispettare i seguenti valori.

Tensione di funzionamento	10-15 V (l'alimentazione deve erogare 3 A alla tensione nominale) La tensione deve essere compresa tra 11,4 V e 13,8 V per garantire la copertura totale della superficie del vaso.
Collegamento	Alloggiamento presa a 2 poli
Posizione cavi alloggiamento presa	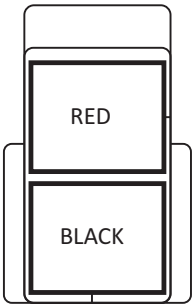
Connettore a 2 poli sulla toilette	TYCO/AMP 180908
Controparte connettore a 2 poli	TYCO/AMP 180907
Spessore	0,5 mm^2

■ Schema elettrico:

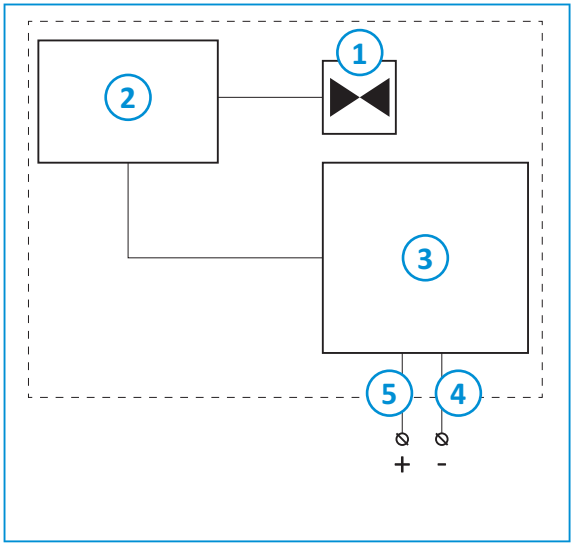

1. Pompa
2. Controller
3. Interruttore reed SWE
4. Nero
5. Rosso

Fare riferimento a C263-S per collegare l'alimentazione elettrica del sistema di pompaggio e scarico rifiuti, se applicabile.

12. Collegamento elettrico (C263-CS)

■ Collegare il cavo.

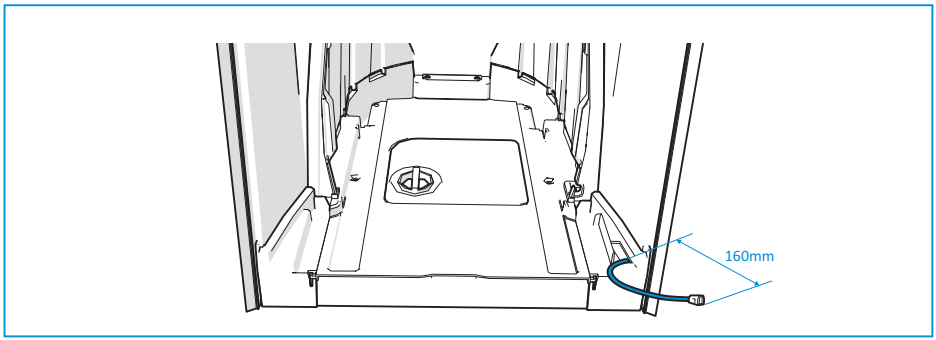

■ Per il collegamento all'alimentazione, rispettare i seguenti valori.

Pompa remota	Grigio e viola sono utilizzati per i relè pompa remota. Rispettare i valori di tensione minima e potenza elettrica indicati sulla pompa.
Collegamento	Alloggiamento presa a 4 poli
Posizione cavi alloggiamento presa	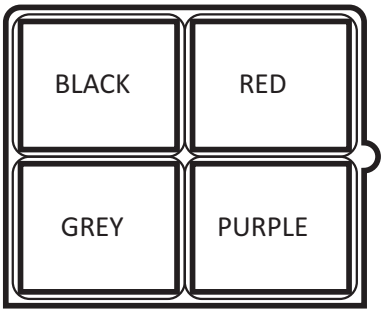
Connettore a 4 poli sulla toilette	TYCO/AMP 180901
Controparte connettore a 4 poli	TYCO/AMP 180900
Spessore	0,5 mm^2

■ Schema elettrico:

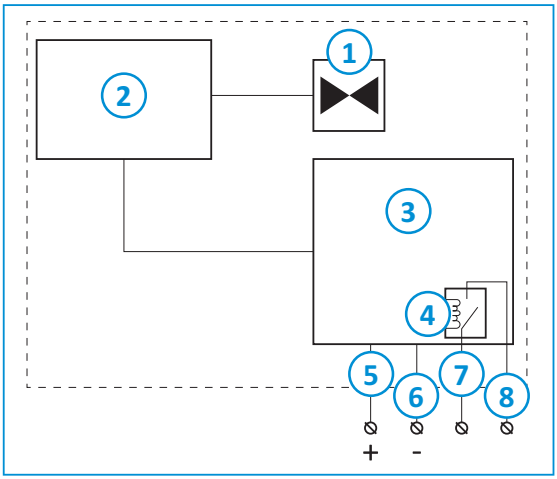

1. Valvola
2. Controller
3. Interruttore reed CS
4. Relè
5. Rosso
6. Nero
7. Grigio (NO)
8. Viola (COM)

13. Collegamento elettrico (C262-CWE)

- Collegare il cavo.

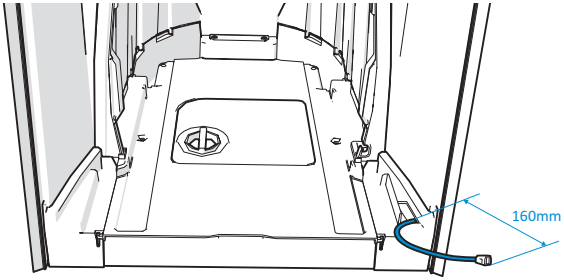

- Per il collegamento all'alimentazione, rispettare i seguenti valori.

Tensione di funzionamento	10-15 V (l'alimentazione deve erogare 3 A alla tensione nominale) La tensione deve essere compresa tra 11,4 V e 13,8 V per garantire la copertura totale della superficie del vaso.
Collegamento	Alloggiamento presa a 2 poli
Posizione cavi alloggiamento presa	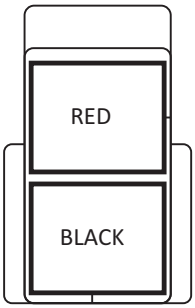
Connettore a 2 poli sulla toilette	TYCO/AMP 180908
Controparte connettore a 2 poli	TYCO/AMP 180907
Spessore	0,5 mm^2

- Schema elettrico:

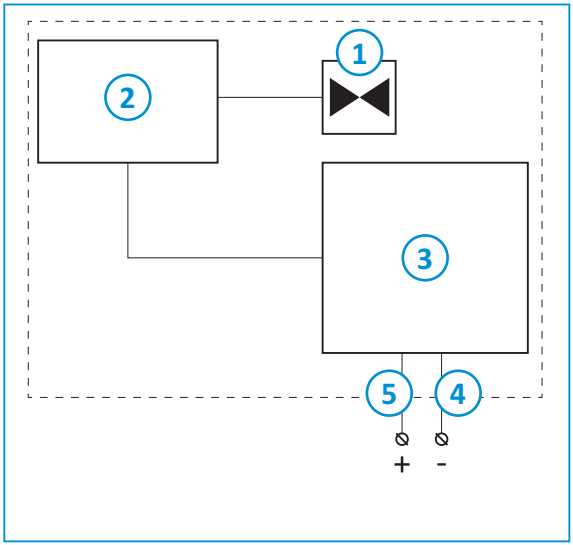

1. Pompa
2. Controller
3. Interruttore reed CWE
4. Nero
5. Rosso

14. Dopo l'installazione

- Accertarsi che tutti i materiali di imballaggio siano stati rimossi.
- Verificare che lo scarico della toilette funzioni correttamente.
- Verificare il funzionamento dell'indicatore di livello.
- Testare tutte le tubazioni ed i raccordi per accertarsi non vi siano perdite.
- Accertarsi che sia possibile scaricare completamente l'impianto dell'acqua per prevenire danni da gelo.
- Controllare se il serbatoio di scarico può essere rimosso e riposizionato.
- Controllare se gli sportelli si aprono e si chiudono correttamente.
- Dopo l'installazione, verificare che gli sportelli siano a tenuta stagna.

15. Caratteristiche tecniche

Tabella 1: Dimensioni e peso

	Toilette C263-S		
Dimensioni	H	W	D
mm	492 511 (vaso in ceramica)	379	603
Peso a vuoto	7,1 kg 16,2 (vaso in ceramica)		
Capacità serbatoio di scarico	17,5 l		

	Toilette C262-SWE		
Dimensioni	H	W	D
mm	492	379	603
Peso a vuoto	8,4 kg		
Capacità serbatoio di scarico	17,5 l		
Capacità serbatoio dello sciac-quone	8,5 l		

	Toilette C263-CS		
Dimensioni	H	W	D
mm	750	417	603
Peso a vuoto	8 kg 17,1 kg (vaso in ceramica)		
Capacità serbatoio di scarico	17.5 l		

	Toilette C262-CWE		
Dimensioni	H	W	D
mm	750	417	603
Peso a vuoto	8,1 kg 17,2 kg (vaso in ceramica)		
Capacità serbatoio di scarico	17,5 l		
Capacità serbatoio dello sciac-quone	8 l		

16. Assistenza e domande

Assistenza

Prima di iniziare qualsiasi intervento di manutenzione, scollegare l'apparecchio dall'alimentazione elettrica.

Tutti gli interventi di manutenzione devono essere eseguiti da persona autorizzata e competente.

Domande

Per domande sul prodotto, sulle parti, sugli accessori o sui servizi autorizzati, visitare il sito www.thetford.com.

Se si contatta un centro di assistenza locale autorizzato del proprio paese, fornire i dettagli del modello e del numero di serie, oltre alla data di acquisto.

La targhetta dati si trova alla base della toilette.

Garanzia

Per la clausola di garanzia, fare riferimento alle condizioni citate su www.thetford.com.

Dichiarazione di conformità

Thetford dichiara che questo prodotto è conforme ai requisiti essenziali e alle altre disposizioni pertinenti delle direttive e degli standard applicabili. Una copia della Dichiarazione di conformità è disponibile all'indirizzo www.thetford.com

93460/0522-V04

EUROPEAN HEADQUARTERS
Thetford B.V.
P.O. Box 169
4870 AD Etten-Leur
The Netherlands

T +31 76 504 22 00
F +31 76 504 23 00
E info@thetford.eu

UNITED KINGDOM
Thetford Ltd.
Unit 6
Brookfields Way
Manvers, Rotherham
S63 5DL, England
United Kingdom

T +44 844 997 1960
F +44 844 997 1961
E infogb@thetford.eu

GERMANY
Thetford GmbH
Schallbruch 14
D-42781 Haan
Deutschland

T +49 2129 94250
F +49 2129 942525
E infod@thetford.eu

FRANCE
Thetford S.A.R.L.
Parc BUROPLUS / Bâtiment 6
18, Boulevard de la Paix
CS 80008
95895 Cergy Pontoise Cedex
France

T +33 1 30 37 58 23
F not available
E infof@thetford.eu

ITALY
Thetford Italy c/o Tecma s.r.l.
Via Flaminia
Loc. Castel delle Formiche
05030 Otricoli (TR)
Italia

T +39 0744 709071
F +39 0744 719833
E infoi@thetford.eu

SPAIN AND PORTUGAL
Mercè Grau Solà
Agente para España y Portugal
c/ Castellet, 36 bxs 2a
08800 Vilanova I la Geltrù
Barcelona
España

T +34 938 154 389
F not available
E infosp@thetford.eu

SCANDINAVIA
Thetford Scandinavia
Bangatan 6
521 43 Falköping
Sverige

T +46 31 336 35 80
F not available
E infos@thetford.eu

AUSTRALIA
Thetford Australia Pty. Ltd.
130-132 Freight Drive
Somerton VIC 3062
Australia

T +61 3 9358 0700
F not available
E infoaus@thetford.com.au
www.thetford.com.au

CHINA
Thetford China
Rm. 1207, Coastal Building
(East Block)
Haide 3rd Road, Nanshan District
Shenzen, 518054
China

T +86 755 8627 1393
F +86 755 8627 1673
E info@thetford.cn
www.thetford.cn

Copyright 2018-2022 Thetford B.V. All rights reserved.

www.thetford.com