THETFORD

MANUAL DE USUARIO

Frigorífico

Serie N4000

1 Model A

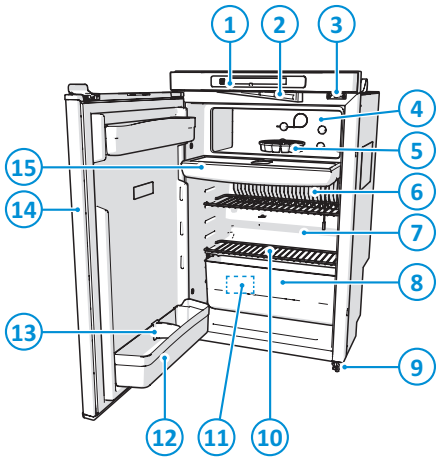

2 Model B

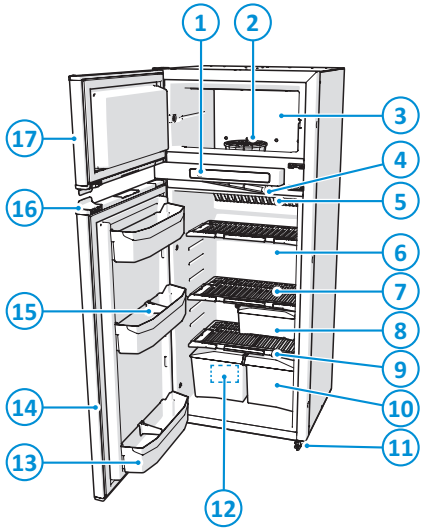

3 Model C1 and C2

C1

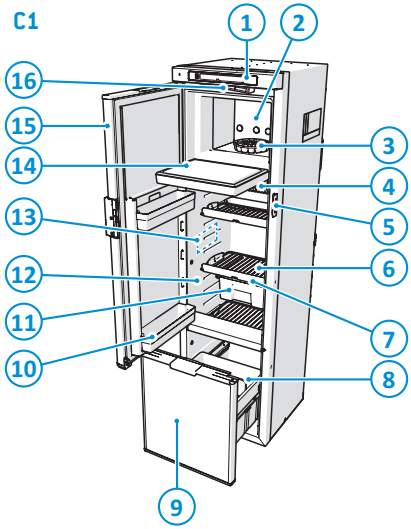

C2

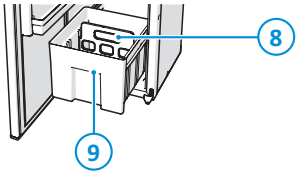

4 LED

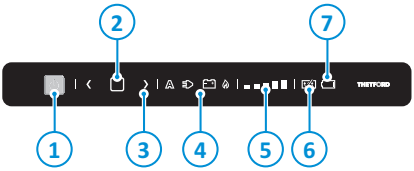

5 LCD

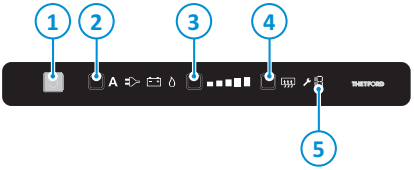

6 Model B

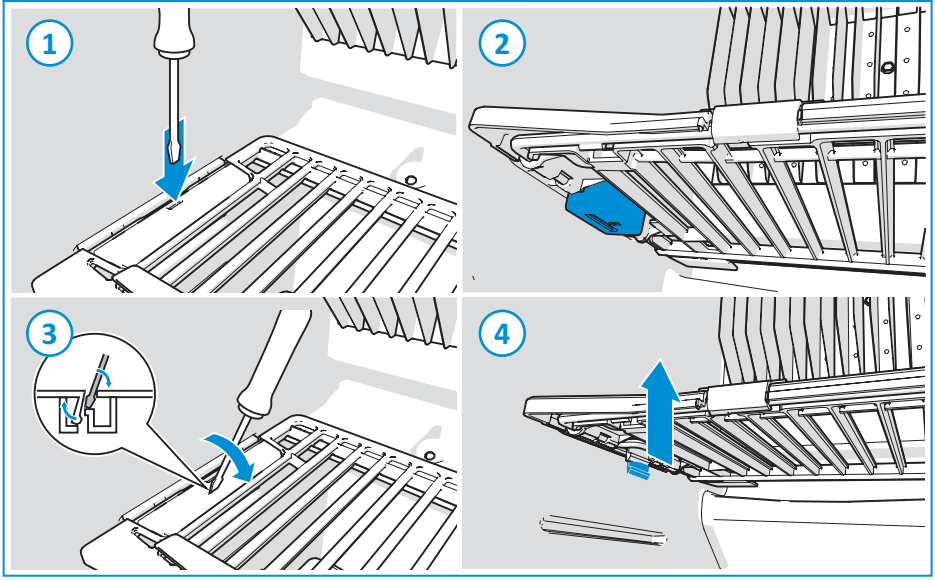

7 Model A, C1 and C2

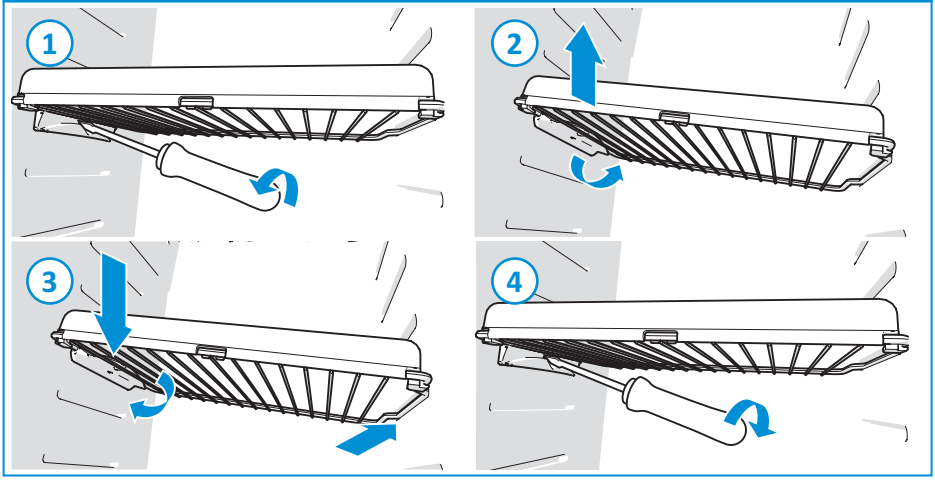

8

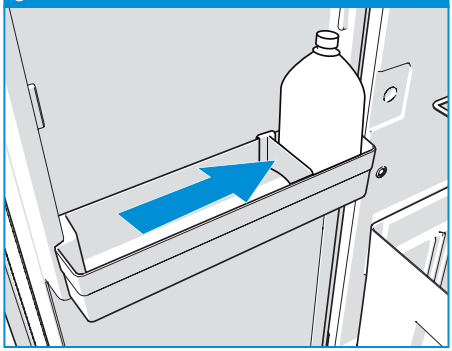

9

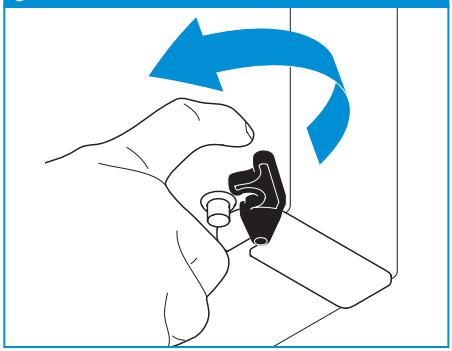

10

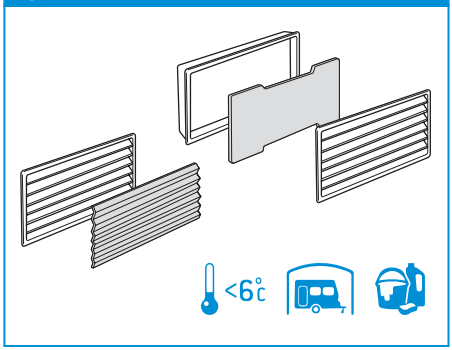

11 Model C1

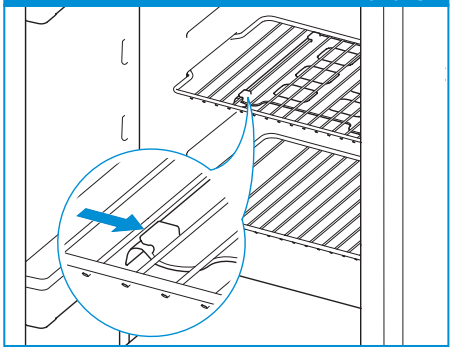

12 Model B

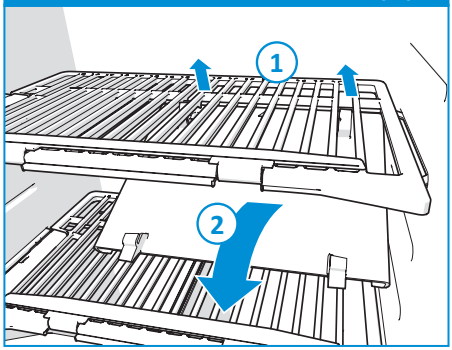

13

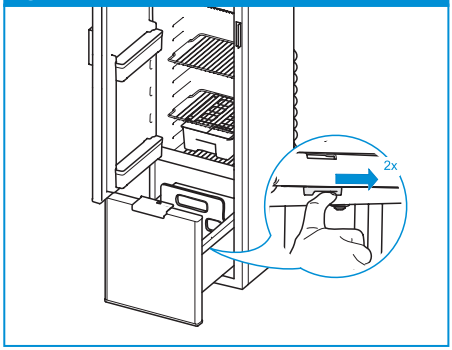

14 Model A and B

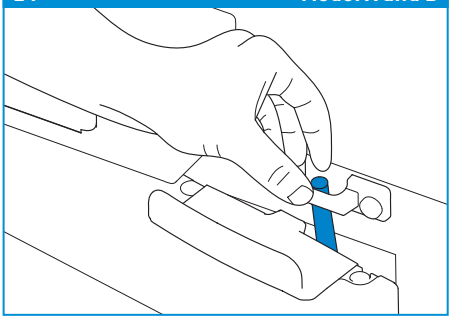

15 Model C1 and C2

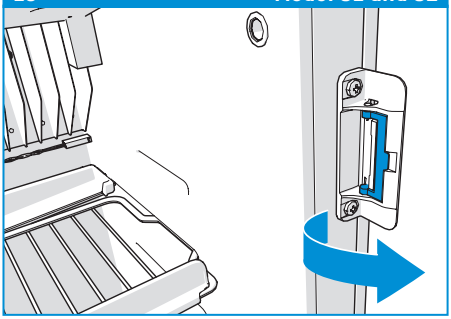

16

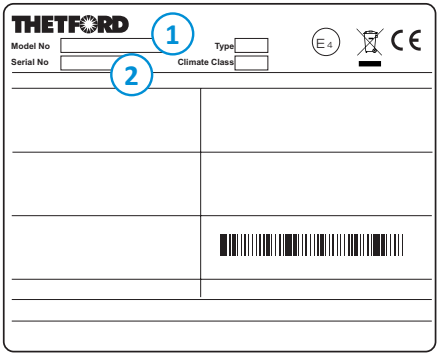

ES
Traducción del manual de usuario original

Índice general

1 Introducción..... 2
2 Seguridad.....3
3 Descripción general.....8
4 Antes de usar..... 9
5 Uso.....10
6 Mantenimiento y limpieza..... 14
7 Eliminación..... 17
8 Especificaciones técnicas.....17
9 Preguntas y atención al cliente.....18

1. Introducción

General

Este es el manual del usuario para su frigorífico Thetford.

Lea atentamente las instrucciones de seguridad y la información sobre el uso y mantenimiento de del frigorífico antes de continuar. Esto le permitirá utilizar el frigorífico con seguridad y eficacia. Conserve este manual para su consulta en el futuro.

Este documento es la versión 691829/0424-V07 del manual de usuario. Visite www.thetford.com para acceder a la versión más reciente.

Símbolos

En este manual pueden aparecer los siguientes símbolos:

Advertencia. Riesgo de lesiones o daños graves.

Precaución Riesgo de lesiones o daños moderados.

Atención. Información importante.

Nota. Información adicional.

Consejo Vídeo. Vídeo de instrucciones adicionales disponible.

2. Seguridad

La serie N4000 de Thetford es una gama de frigoríficos de absorción aptos para funcionar con tres fuentes de alimentación diferentes: gas, 12 V y 230 V. El frigorífico selecciona automáticamente la fuente de alimentación óptima.

Lea detenidamente las instrucciones de seguridad antes de utilizar el aparato.

Niños y personas vulnerables

Riesgo de lesiones graves por quemaduras, explosión, asfixia, electrocución, incendio e intoxicación o daños en el aparato.

- Este aparato solo lo podrán utilizar niños mayores de 8 años y personas con capacidades físicas, sensoriales o mentales reducidas o falta de experiencia y conocimientos si se les supervisa o reciben instrucciones relativas al uso del aparato de una manera segura y entienden los riesgos que implica.
- Mantenga a los niños menores de 8 años alejados del aparato, excepto bajo supervisión constante.
- No permita que los niños jueguen con el aparato. Los niños pueden quedarse atrapados y sufrir asfixia.
- Varios estantes y separadores de cajón están fijos, con el fin de evitar que los niños queden atrapados por accidente y puedan llegar a asfixiarse. No los retire ni los recoloque.
- No permita que los niños limpien o realicen el mantenimiento del equipo sin supervisión.

Uso del aparato

Riesgo de problemas de salud o daños en el aparato.

- Utilice el aparato únicamente para enfriar y mantener congelados los alimentos, no con ningún otro fin. Siga las instrucciones de este manual. El fabricante no se hace responsable de los daños resultantes de un uso indebido o un ajuste incorrecto de los mandos. El incumplimiento de las presentes instrucciones conllevará la terminación de la garantía.
- No utilice dispositivos eléctricos en el aparato.
- No exponga el aparato a la humedad ni a la lluvia.
- No utilice el cajón a modo de escalón ni escalera.

- Mantenga los orificios de ventilación, del mobiliario del aparato o de la estructura empotrada libres de obstáculos.
- Asegúrese de que los toldos están bien ventilados cuando las rejillas de ventilación del frigorífico se ubican por dentro del toldo.
- No almacene sustancias explosivas, como aerosoles inflamables, en este aparato.
- Nunca almacene líquidos carbonatados en el compartimento para alimentos congelados.
- Nunca consuma cubos de hielo o polos recién extraídos del compartimento para alimentos congelados. Esto puede causar quemaduras.
- Mantenga los materiales inflamables alejados del frigorífico.

Uso general

- Este aparato está conectado a más de una fuente de energía.
- Este aparato está diseñado para su uso en vehículos de ocio móviles.
- Este aparato es adecuado para su uso en campings.
- El consumo real de energía del frigorífico dependerá de los ajustes de refrigeración, la temperatura ambiente y el contenido del frigorífico.

Uso de alimentos

- Para evitar la formación de hielo en el frigorífico, cubra siempre los productos líquidos, deje que se enfríen los productos calientes antes de introducirlos en el mismo y no abra la puerta durante más tiempo del necesario.
- Almacene en el frigorífico solo los alimentos envueltos o envasados.
- Abrir la puerta durante periodos largos puede causar un aumento importante de la temperatura en los compartimentos del aparato.
- Los compartimentos para alimentos congelados de dos estrellas son adecuados para almacenar alimentos precongelados, así como almacenar y hacer helados y cubitos de hielo.
- Los compartimentos de una, dos y tres estrellas no son adecuados para congelar alimentos frescos.
- Respete la fecha de caducidad impresa en los envases de los alimentos.
- Al descongelar, limpiar o realizar el mantenimiento del frigorífico, es posible que se comprometa la conservación de los alimentos.
- El frigorífico puede no ser apto para el almacenamiento adecuado de medicamentos, ya que no se puede garantizar que la temperatura se regule de forma constante. Consulte las instrucciones incluidas en los medicamentos.

Mantenimiento y limpieza

Riesgo de lesiones graves por electrocución o daños en el aparato.

- Antes de llevar a cabo cualquier tipo de mantenimiento o limpieza en el frigorífico, apáguelo, desconecte las fuentes de alimentación de CA y CC, y cierre el regulador de la bombona de gas.
- Utilice los procesos recomendados por el fabricante para acelerar el proceso de descongelación, no utilice dispositivos mecánicos u otros medios.
- No use limpiadores abrasivos, estropajos de metal ni cepillos duros. Podrían dañar el frigorífico.
- Nunca limpie el frigorífico con jabón o productos de limpieza agresivos, cáusticos o a base de sosa cáustica.
- Solo se permite retirar un estante de almacenamiento o un divisor de cajón fijado para fines de mantenimiento. Después de realizar el mantenimiento, el estante de almacenamiento o el divisor de cajón se deberán volver a colocar exactamente en la misma posición de instalación.
- No exponga el frigorífico al agua. Si el agua se filtra a través de las rejillas de ventilación, el frigorífico podría dañarse.
- Las piezas sueltas del frigorífico no son aptas para el lavavajillas.

Revisiones y solución de problemas

Riesgo de lesiones graves por quemaduras, explosión, asfixia, electrocución, incendio e intoxicación o daños en el aparato.

- No modifique el aparato ni sus componentes, salvo que la modificación esté autorizada por el fabricante.
- Todas las revisiones las deberá realizar una persona autorizada y competente, de conformidad con la normativa local.
- Asegúrese de que sea un técnico cualificado quien realice las tareas de instalación, conexión eléctrica y mantenimiento del sistema de gas, de acuerdo con la legislación nacional vigente.
- Nunca intente reparar usted solo piezas del sistema de gas, del conducto de gas o componentes eléctricos. Solo un técnico cualificado puede llevar a cabo las reparaciones. Póngase en contacto con el departamento de atención al cliente para recibir asistencia y conocer otras direcciones.
- Permita que sea un técnico cualificado el que lleve a cabo una inspección anual del sistema de gas, la zona del quemador y el precinto de combustión para reparar los posibles daños o anomalías.
- Utilice solo piezas suministradas por el fabricante.
- No cambie ni ajuste nada en el aparato, a menos que el cambio está autorizado por el fabricante o su representante.
- Nunca abra ni manipule el circuito refrigerante del sistema de refrigeración que se encuentra en la parte posterior o en el interior del frigorífico. El sistema de refrigeración está presurizado y contiene sustancias inflamables.
- Nunca abra ni manipule el circuito refrigerante del sistema de refrigeración que se encuentra en la parte posterior o en el interior del frigorífico. El sistema de

refrigeración está presurizado y contiene sustancias que pueden ser nocivas para la salud.

- Si percibe un olor acre proveniente del sistema de refrigeración: Apague el frigorífico, apague las llamas, ventile de forma suficiente a través de las rejillas de ventilación, ventanas y puertas. A continuación, póngase en contacto con el departamento de atención al cliente de su país o lugar de vacaciones.

Electricidad

Riesgo de lesiones graves por electrocución, quemaduras e incendios, o daños en el aparato y en la zona circundante.

- Asegúrese de que el cable de alimentación no está atrapado o dañado al posicionar el aparato.
- Si se daña un cable de alimentación, el fabricante, su representante del servicio técnico o una persona debidamente cualificada debe encargarse de sustituirlo para evitar cualquier peligro.
- No coloque muchas tomas de corriente o suministros eléctricos portátiles en la parte de atrás del aparato.

Gas

Riesgo de lesiones graves por quemaduras, explosión, asfixia y envenenamiento, o daños en el aparato y la zona circundante.

- Durante la conducción, solo se permite el funcionamiento del frigorífico de gas si el vehículo está equipado con un dispositivo de cierre de seguridad que cumpla la normativa local vigente.
- Si huele a gas: Cierre directamente la válvula de la botella de gas, apague las llamas, no encienda ningún dispositivo eléctrico ni luces, abra las ventanas y salga de la habitación. A continuación, póngase en contacto con el departamento de atención al cliente de su país o lugar de vacaciones.
- No utilice el frigorífico con gas cuando el vehículo esté en un lugar cerrado.
- Hay que utilizar un filtro cuando se utiliza gas licuado de petróleo (GLP). Se utilizará el filtro que indique un técnico cualificado.
- El frigorífico solo funciona con gas líquido (propano, butano o una mezcla de ambos). No funciona con gas natural o de carbón.
- Utilice solo el gas que se menciona en la placa de características que se encuentra dentro del frigorífico.
- Compruebe que el tipo y la posición de la botella de gas cumple con las normativas técnicas más recientes.
- Cambie la botella de gas en el exterior y en un lujar alejado de cualquier posible fuente de ignición.
- No obstruya los orificios de ventilación presentes en la ubicación donde almacene la botella de gas.

- No utilice gas para alimentar el frigorífico cerca de estaciones de servicio.

Almacenamiento

Riesgo de daños en el aparato por inundación y humedad.

- Compruebe que el paso de gas de la botella de gas está cerrado durante el almacenamiento.
- El agua que circula por las rejillas de ventilación exteriores puede dañar el frigorífico. Cuando lave el vehículo, compruebe que las aberturas de ventilación estén cubiertas antes de apagarlo.
- Para evitar la formación de moho en el aparato, tome precauciones antes de guardarlo; apague el aparato, descongélelo, límpielo, séquelo y deje la puerta abierta.

Información medioambiental

El refrigerante es amoníaco y los gases aislantes de expansión son ciclopentano (C5H10); las revisiones y la eliminación del aparato deben ser realizados por personal cualificado.

Si el vehículo esté expuesto por completo al sol, se recomienda aplicar una ventilación adecuada para reducir el consumo de energía.

3. Descripción general

Consulte las imágenes 1 y 5 para disponer de una referencia visual.

(1.) Modelo A

1. Panel de control LED o pantalla táctil LCD
2. Tapa del paquete de pilas
3. Bloqueo de puerta
4. Compartimento para alimentos congelados
5. Ventiladores de refrigeración
6. Compartimento para alimentos frescos
7. Cajón para verduras
8. Bloqueo de seguridad (no está disponible en todos los frigoríficos)
9. Estantes de almacenamiento
10. Etiqueta de identificación del número de serie
11. Botelleros
12. Soporte de retención de botellas
13. Puerta del frigorífico
14. Puerta del compartimento para alimentos congelados

(2.) Modelo B

1. Panel de control LED o pantalla táctil LCD
2. Compartimento para alimentos congelados
3. Tapa del paquete de pilas
4. Ventiladores de refrigeración
5. Compartimento para alimentos frescos
6. Estantes de almacenamiento
7. Bandeja extraíble (opcional)
8. Soporte de retención del estante de alimentos
9. Cajón para verduras
10. Bloqueo de seguridad (no está disponible en todos los frigoríficos)
11. Etiqueta de identificación del número de serie
12. Botelleros
13. Soporte de retención de botellas
14. Puerta del frigorífico
15. Bloqueo de puerta
16. Puerta del compartimento para alimentos congelados

(3.) Modelos C1 y C2

1. Panel de control LED o pantalla táctil LCD
2. Compartimento para alimentos congelados
3. Ventiladores de refrigeración
4. Bloqueo de puerta
5. Estantes de almacenamiento
6. Soporte de retención del estante de alimentos (opcional)
7. Separador de cajones (opcional)
8. Cajón para botellas y verduras
9. Botelleros
10. Bandeja extraíble (opcional)
11. Compartimento para alimentos frescos
12. Etiqueta de identificación del número de serie
13. Puerta del compartimento para alimentos congelados
14. Puerta del frigorífico
15. Tapa del paquete de pilas

(4.) Panel de control LED	(5.) Pantalla táctil LCD
1. Botón de encendido/apagado	**1.** Botón de encendido/apagado
2. Botón de confirmación	**2.** Botón de fuente de alimentación
3. Botones de flecha	**3.** Botón de nivel de refrigeración
4. Fuentes de alimentación	**4.** Botón anticondensación
5. Indicadores de nivel de refrigeración	**5.** Código de error
6. Anticondensación	
7. Batería agotada (opcional)	

4. Antes de usar

Lea primero las instrucciones correspondientes en el capítulo Seguridad.

Antes de usar el aparato:

- Asegúrese de retirar todos los materiales de embalaje.
- Limpie el aparato con agua tibia y detergente del hogar y seque cuidadosamente con un paño suave.
- Compruebe que la alimentación eléctrica de CC/CA está conectada y encendida.
- Compruebe que el suministro de gas está conectado y abierto.

El frigorífico tiene una opción de conexión CI-bus que puede conectarse a una pantalla central compatible del vehículo (si está disponible e instalado por el fabricante del vehículo recreativo).

Para mejorar la refrigeración de su frigorífico a temperaturas altas, Thetford aconseja instalar el kit de ventilación. Este ayuda a dirigir el aire cálido a las rejillas de ventilación más rápido. El kit de ventilación es apto para todos los frigoríficos Thetford.

Fuentes de alimentación

Existen cuatro funciones disponibles:

A

Selecciona la fuente de alimentación deseada de manera automática

- En el panel de control aparecen el A y la mejor fuente disponible.

Corriente 230 V

- Este frigorífico está equipado con electrónica que garantiza una refrigeración óptima con todos los voltajes de entrada de entre 210 V y 250 V.

Batería del vehículo 12 V

- El funcionamiento con 12 V solo es efectivo con el motor del vehículo en marcha.
- El rendimiento del frigorífico mientras funciona con 12 V depende del grosor y la longitud del cableado y de la instalación general del vehículo de remolque.
- En caso de que el frigorífico esté instalado en una caravana, el frigorífico necesita una señal D+ (motor en marcha) del remolque para funcionar en modo CC mientras viaja.
- El fabricante del vehículo recreativo puede elegir si desconectar la opción de fuente de energía de 12 V.

Gas: Conexión de gas de la botella de gas

- Si utiliza gas, compruebe que la válvula de la botella de gas está abierta.
- Compruebe que el panel de control funciona con la batería o con pilas AA (en caso de modelo autónomo).
- Al seleccionar gas, la llama debe encenderse en 30 segundos. Si el sistema falla, reinicie el frigorífico y vuelva a seleccionar la fuente de gas. Por motivos de seguridad, no está permitido hacer funcionar el frigorífico de gas en los 15 minutos siguientes al estacionamiento del vehículo.
- A partir de los 1000 m por encima del nivel del mar, pueden producirse problemas físicos al encender el gas. Esto no significa que el frigorífico no funcione correctamente.

5. Uso

Lea primero las instrucciones correspondientes en el capítulo Seguridad.

Ajustes

Consulte las imágenes 4 y 5 para disponer de una referencia visual.

Encender (LED)	Encender (LCD)
Para un funcionamiento óptimo, nivele el vehículo y encienda el frigorífico durante 8 horas antes de colocar los alimentos.	
1. Pulse el botón de encendido/apagado (1) y manténgalo pulsado durante 1 segundo. La luz del botón de encendido/apagado se ilumina en azul y la última configuración seleccionada se iluminará.	**1.** Pulse el botón de encendido/apagado (1). El botón de encendido/apagado se ilumina en azul y la última configuración seleccionada aparece en la pantalla.

Seleccione la fuente de alimentación (LED)

Utilice siempre la conexión de gas o de 230 V para encender y enfriar.

2. Pulse el botón de confirmación (2) y manténgalo pulsado durante 2 segundos hasta que los símbolos de la fuente de alimentación empiecen a parpadear.
3. Pulse los botones de flechas hasta que se seleccione la fuente de alimentación que desea. Para obtener más información sobre fuentes de alimentación disponibles, consulte el capítulo Fuentes de alimentación.
4. Pulse el botón de confirmación con un toque rápido (pulse y suelte) para confirmar la selección.

Si no lo confirma, después de 10 segundos se atenuarán las luces y la configuración seleccionada no se guardará.

Seleccione la fuente de alimentación (LCD)

2. Pulse el botón de fuente de alimentación (2) varias veces hasta que se seleccione la fuente de alimentación que desea. Para obtener más información sobre fuentes de alimentación disponibles, consulte el capítulo Fuentes de alimentación.

Seleccione el nivel de refrigeración (LED)

Se recomienda ajustar el frigorífico al nivel 3 de refrigeración si la temperatura ambiente es de entre 15 °C y 25 °C.

5. Pulse el botón de confirmación (2) y manténgalo pulsado durante 2 segundos hasta que los símbolos de la fuente de alimentación empiecen a parpadear.
6. Vuelva a pulsar el botón de confirmación. Los indicadores de nivel de refrigeración empezarán a parpadear.
7. Pulse los botones de flecha (3) para seleccionar el nivel de refrigeración deseado.

Seleccione el nivel de refrigeración (LCD)

3. Pulse el botón de nivel de refrigeración (3) varias veces hasta que se detecte el nivel de refrigeración que desea.

Seleccione el nivel de refrigeración (LED)	Seleccione el nivel de refrigeración (LCD)
8. Pulse el botón de confirmación para confirmar la selección. Su panel de control debe confirmar y apagar, y dejar una luz azul en el botón de encendido/apagado.	

Si no lo confirma, después de 10 segundos se atenuarán las luces y la configuración seleccionada no se guardará.

Opciones de funcionamiento

Consulte las imágenes 1, 2 y 3 para disponer de una referencia visual.

Pilas agotadas (serie N4000-E, modelo autónomo)

No utilice pilas recargables para esta función del frigorífico.

Los modelos autónomos pueden estar equipados con un panel de control LED+ que solo está operativo cuando el panel de control está encendido.

Un modelo autónomo (instalado por el fabricante del vehículo recreativo) solo funciona con 6 pilas AA/LR6 de 1,5 V en caso de que no esté conectado a la corriente o esté sin batería.

El frigorífico funcionará con pilas durante unos 7 días si se combina con el suministro de gas. Cuando parpadea el símbolo rojo de «pilas agotadas», debe sustituir las pilas en las siguientes 24 horas.

Si no va a utilizar esta función durante más de dos semanas, retire todas las pilas.

Consulte las imágenes 2, 3, 4 y 5 para disponer de una referencia visual.

Anticondensación (led)	Anticondensación (LCD)
Para evitar la condensación en el panel de control, se conecta automáticamente la función de anticondensación. Desactive esta función únicamente cuando quede poca energía. Para apagar esta función, siga los pasos a continuación:	
1. Pulse a la vez los dos botones de flecha (3) y manténgalos pulsados durante 2 segundos. Se iluminará el símbolo de «anticondensación desactivada» en el panel de control.	**1.** Pulse el botón anticondensación (4). El símbolo del panel de control se iluminará.

Anticondensación (led)	Anticondensación (LCD)
2. Pulse a la vez los dos botones de flecha y manténgalos pulsados durante 2 segundos para volver a activar la función de anticondensación.	**2.** Vuelva a pulsar el botón para volver a activar la función anticondensación.

Uso del compartimento para alimentos frescos

La carga máxima del estante grande es de 12 kg, mientras que la carga máxima del estante pequeño es de 6 kg.

La capacidad de almacenamiento máxima del cajón es de 15 kg.

Para organizar el frigorífico a su gusto, los estantes de almacenamiento no fijados, los divisores de cajón y los compartimentos de las puertas se pueden mover.

Compruebe que todavía se puede cerrar la puerta después de reorganizar los estantes y recipientes.

Para cambiar la posición de un estante de almacenamiento no fijado (solo modelo B):

Consulte la imagen 6 para disponer de una referencia visual.

- Coloque firmemente una herramienta con extremo plano dentro de la abertura ovalada del clip (1).
- Sujete el bloque debajo del clip con la mano desocupada (2).
- Aleje cuidadosamente la herramienta de la pared del frigorífico (aproximadamente 30 grados) mientras mantiene su extremo en la parte inferior de la abertura ovalada (3).
- Después de retirar el bloque de seguridad, rote el clip hacia arriba para soltar el estante (4).
- Mueva el estante de almacenamiento a la posición deseada.
- Rote el clip hacia abajo hasta que el estante quede bien colocado en su sitio.
- Coloque el bloque en la parte inferior del estante hasta escuchar un clic.

Uso del compartimento para alimentos congelados

Utilice el compartimento para alimentos congelados para almacenar los alimentos perecederos o congelados durante periodos cortos.

La temperatura del compartimento para alimentos congelados no se puede garantizar si el frigorífico funciona en un vehículo con una temperatura interior por debajo de 10 °C. Es posible que los alimentos se descongelen.

Durante la conducción

Consulte la imagen 8 para disponer de una referencia visual.

- Asegúrese de que el frigorífico no contenga productos que puedan moverse durante la conducción. Asegure las botellas de la puerta con el soporte de retención de botellas, las botellas y los productos de gran tamaño del cajón con los divisores de cajón y suba los soportes de retención de alimentos para mantener los productos en los estantes.
- Cierre la puerta del frigorífico.

Al presionar la puerta del frigorífico para cerrarla, la puerta se bloquea automáticamente.

Consulte la imagen 9 para disponer de una referencia visual.

- Para los modelos con bloqueo de viaje: fije el bloqueo. El bloqueo de la puerta también evita que esta se abra durante la conducción.

Uso en invierno

Consulte la imagen 10 para disponer de una referencia visual.

- Si va a utilizar el frigorífico con una temperatura exterior inferior a 6 °C, instale una cubierta de invierno adecuada.

Esta cubierta protegerá su frigorífico frente al aire frío y garantizará que siga funcionando de forma óptima.

- Asegúrese de retirar la cubierta de invierno una vez que la temperatura supere los 6 °C.

6. Mantenimiento y limpieza

Lea primero las instrucciones correspondientes en el capítulo Seguridad.

Limpieza

Thetford recomienda un servicio de revisión anual en un centro de servicio autorizado. Limpie el frigorífico con regularidad para disfrutar de un rendimiento óptimo.

- Limpie siempre cualquier vertido o suciedad con un producto de limpieza no agresivo y un paño suave.
- Si es necesario, quite los estantes, los compartimentos de las puertas y los cajones para verduras y, a continuación, limpie el interior del frigorífico y las piezas sueltas.
- Limpie el exterior del frigorífico con un paño suave húmedo.

Asegúrese de que las rejillas de ventilación situadas por fuera del vehículo no permiten entrar el polvo.

Cambiar un estante de almacenamiento fijado

Consulte la imagen 7 para disponer de una referencia visual.

- Retire el tornillo que está colocado en el estante, cerca de la presilla del estante (1).

- Gire hacia arriba las presillas de plástico del estante de almacenamiento (2).
- Levante un poco el lado izquierdo (2).
- Retire el estante de almacenamiento.

Para volver a colocar un estante de almacenamiento fijado después del mantenimiento:

- Coloque el lado derecho del estante de almacenamiento (lateral sin la presilla) en la pared del frigorífico (3).
- Coloque el otro lado (lateral con la presilla) en la ranura correspondiente.
- Gire la presilla de plástico hacia abajo (3).
- Vuelva a colocar el tornillo.

Retirar el sistema de bandeja extraíble (modelos C1 and C2)

Consulte la imagen 11 para disponer de una referencia visual.

Para retirar el sistema de bandeja extraíble, siga los pasos a continuación:

- Abra la puerta del compartimento para alimentos frescos por completo y retire la bandeja extraíble.
- A continuación, deslice el sistema de rieles a la derecha, tal y como se indica en la ilustración.
- Retire y limpie el sistema de bandeja extraíble.
- Después de limpiar, vuelva a colocar el sistema siguiendo los pasos en el orden inverso.
- Compruebe que el sistema de bandeja extraíble queda bien colocado en su sitio.

Retirar el sistema de bandeja extraíble (modelo B)

Consulte la imagen 12 para disponer de una referencia visual.

Para retirar el sistema de bandeja extraíble, siga los pasos a continuación:

- Abra la puerta del compartimento para alimentos frescos por completo y retire la bandeja extraíble.
- Coloque los dos clips en la parte posterior del sistema de rieles (1).
- Tire de los clips hacia arriba y hacia adelante hasta que se suelten.
- Baje la parte frontal y deslice el sistema de rieles hacia el frente (2).
- Retire y limpie el sistema de bandeja extraíble.
- Después de limpiar, vuelva a colocar el sistema siguiendo los pasos en el orden inverso hasta escuchar un clic. Para la puerta que se abre hacia la izquierda, coloque el sistema en las ranuras del lado derecho.
- Compruebe que el sistema queda bien colocado en su sitio.

Retirar un cajón (modelo C1)

Consulte la imagen 13 para disponer de una referencia visual.

Para retirar el cajón:

- Tire del cajón hasta el tope y empújelo un poco hacia atrás.
- A continuación, empuje los bloqueos de guía hacia atrás, como se indica en la ilustración.
- Tire del cajón hacia delante y levante las ruedas por encima de los rieles.
- Retire y limpie el cajón.
- Después de limpiar, tire de las guías hasta que queden encajadas en su sitio.
- Vuelva a colocar el cajón siguiendo los pasos en el orden inverso.

Almacenamiento

Si no va a utilizar el frigorífico durante un periodo de tiempo más largo:

- Vacíe el frigorífico.
- Descongele el compartimento para alimentos congelados.
- Limpie el frigorífico por completo.
- Instale la cubierta de invierno sobre las rejillas de ventilación para proteger el frigorífico mientras permanezca almacenado.
- Mantenga abierta la puerta del compartimento para alimentos frescos, así como la puerta del compartimento para alimentos congelados, durante el almacenamiento.

Para mantener la puerta abierta durante el almacenamiento:

Consulte la imagen 14 para disponer de una referencia visual.

- Modelos A y B: Gire el bloqueo de almacenamiento y asegúrelo utilizando la placa de metal.

Consulte la imagen 15 para disponer de una referencia visual.

- Modelos C1 y C2: Gire el sistema de bloqueo de almacenamiento.

Para usar el frigorífico después del almacenamiento:

- Gire el sistema de bloqueo de almacenamiento de nuevo hasta su posición original.

Descongelación

Una capa de hielo en los ventiladores de refrigeración disminuirá la capacidad de refrigeración y la vida útil del frigorífico. Por lo tanto, su frigorífico incluye un sistema de descongelación automático que reduce la formación de hielo.

También es posible descongelar el frigorífico manualmente:

- Retire todos los alimentos.
- Apague el frigorífico y abra las puertas.

- Ponga una toalla en el compartimento para alimentos congelados y en la parte inferior del compartimento para alimentos frescos para recoger el agua que pueda salir.

7. Eliminación

Lea primero las instrucciones correspondientes en el capítulo Seguridad.

Cuando el frigorífico haya alcanzado el final de su vida útil, deséchelo de conformidad con las normas locales. No deseche el frigorífico con la basura doméstica.

Protección del medioambiente

	Los aparatos eléctricos desechados son reciclables y no deben desecharse con la basura doméstica. Ayúdenos a conservar los recursos y a proteger el medioambiente llevando este aparato a los centros de recogida pertinentes (si están disponibles).

8. Especificaciones técnicas

Especificaciones del frigorífico

Modelo	Pantalla	Volumen total (L)*	Volumen del comp. para alimentos congelados (L)	Consumo de energía (kWh/24 h)	Consumo de gas (gr/24 h)	Peso neto (kg)
N4080	LED+	71	9,8	2,6	270	22,5
N4090	LED+ o LCD	78	10,8	2,9	300	22,5
N4141	LED+ o LCD	135	15,3	4,5	468	38
N4142	LED+ o LCD	137	15,3	4,5	468	37
N4145	LED+ o LCD	136	25,9	4,3	437	37
N4150	LED+ o LCD	145	27,4	4,3	437	37,5
N4170	LED+ o LCD	156	29,2	4,3	437	39
N4175	LED+ o LCD	165	30,7	4,3	437	39,5

**El volumen total y el consumo de energía se han calculado de conformidad con la norma IEC 62552-2020.*

9. Preguntas y atención al cliente

Lea primero las instrucciones correspondientes en el capítulo Seguridad.

Asistencia técnica

Antes de iniciar cualquier trabajo de revisión, desconecte el aparato del suministro eléctrico.

Solución de problemas

Problema	Posible causa	Solución
El frigorífico no funciona	El frigorífico no está encendido	Encienda el frigorífico
	El vehículo no está nivelado	Compruebe que el vehículo está nivelado
		Intente encender el frigorífico con otra fuente de alimentación
Modelo con pantalla LCD: Códigos de error 1, 2, 4, 5, 8, 9, 12 o 13 iluminados en el panel de control	Varias causas	Apague el frigorífico y vuelva a encenderlo. Si el problema persiste, póngase en contacto con un centro de servicio
Código de error 3 El frigorífico no funciona con gas	La botella de gas se ha acabado	Sustituya la botella de gas
	La válvula de la botella de gas o las válvulas de cierre están cerradas	Abra las válvulas
	El frigorífico no está encendido	Encienda el frigorífico
		Intente utilizar el frigorífico con otra fuente de alimentación

Problema	Posible causa	Solución
Código de error 6 o 7 El frigorífico no funciona con 12 V	El motor no funciona	Compruebe que el motor funciona
	Fusible de 12 V dañado	Compruebe que el fusible de 12 V de la caja de fusibles de su autocaravana o coche funciona
		Intente utilizar el frigorífico con otra fuente de alimentación
Código de error 10 El frigorífico no funciona con 230 V	La red eléctrica no está disponible	Compruebe que la red eléctrica está disponible
		Intente utilizar el frigorífico con otra fuente de alimentación
Código de error 11 El frigorífico no funciona en Auto	Las fuentes de alimentación no están conectadas	Conecte las fuentes
		Intente utilizar el frigorífico con otra fuente de alimentación manualmente
Código de error 18: Todos los símbolos iluminados		Espere unos segundos hasta que el frigorífico se encienda con normalidad
Todas las luces parpadean		Apague el frigorífico y vuelva a encenderlo. Si el problema persiste, póngase en contacto con un centro de servicio
El frigorífico no enfría lo suficiente	Respiraderos bloqueados total o parcialmente	Limpie o elimine la obstrucción
	El vehículo no está nivelado	Compruebe que el vehículo está nivelado
	Nivel de refrigeración seleccionado demasiado bajo	Seleccione un nivel superior de refrigeración
	Los ventiladores no están encendidos	Encienda los ventiladores

Problema	Posible causa	Solución
	La puerta no está cerrada correctamente	Cierre la puerta
	Demasiado hielo en los ventiladores de refrigeración	Descongele el frigorífico
		Si el problema persiste, póngase en contacto con un centro de servicio

Para obtener más información sobre la solución de problemas, consulte el sitio web www.thetford.com

Preguntas

Si tiene preguntas sobre el producto, las piezas, los accesorios o los servicios autorizados, visite www.thetford.com.

Si contacta con el centro de servicio autorizado de su país, indique los datos del modelo y el número de serie, además de la fecha de compra.

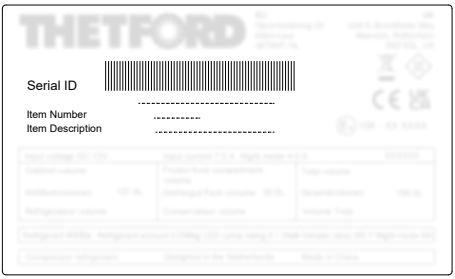

Garantía

Consulte las condiciones de nuestra cláusula de garantía en www.thetford.com.

Declaración de conformidad

Thetford, por la presente, declara que este producto cumple con los requisitos esenciales y otras disposiciones pertinentes de las directivas y normas aplicables. Puede encontrar una copia de la declaración de conformidad en www.thetford.com.

EUROPEAN HEADQUARTERS
Thetford B.V.
P.O. Box 169
4870 AD Etten-Leur
The Netherlands

T +31 76 504 22 00
F +31 76 504 23 00
E info@thetford.eu

UNITED KINGDOM
Thetford Ltd.
Unit 6
Brookfields Way
Manvers, Rotherham
S63 5DL, England
United Kingdom

T +44 844 997 1960
F +44 844 997 1961
E infogb@thetford.eu

GERMANY
Thetford GmbH
Schallbruch 14
D-42781 Haan
Deutschland

T +49 2129 94250
F +49 2129 942525
E infod@thetford.eu

FRANCE
Thetford S.A.R.L.
Parc BUROPLUS / Bâtiment 6
18, Boulevard de la Paix
CS 80008
95895 Cergy Pontoise Cedex
France

T +33 1 30 37 58 23
F not available
E infof@thetford.eu

ITALY
Thetford Italy c/o Tecma s.r.l.
Via Flaminia
Loc. Castel delle Formiche
05030 Otricoli (TR)
Italia

T +39 0744 709071
F +39 0744 719833
E infoi@thetford.eu

SPAIN AND PORTUGAL
Mercè Grau Solà
Agente para España y Portugal
C/ Castellet, 36 bxs 2a
08800-Vilanova i la Geltrú
Barcelona
España

T +34 938 154 389
F not available
E infosp@thetford.eu

SCANDINAVIA
Thetford Scandinavia
Bangatan 6
521 43 Falköping
Sverige

T +46 31 336 35 80
F not available
E infos@thetford.eu

AUSTRALIA
Thetford Australia Pty. Ltd.
130-132 Freight Drive
Somerton VIC 3062
Australia

T +61 3 9358 0700
F not available
E infoaus@thetford.com.au
www.thetford.com.au

CHINA
Thetford China
Rm. 1207, Coastal Building
(East Block)
Haide 3rd Road, Nanshan District
Shenzen, 518054
China

T +86 755 8627 1393
F +86 755 8627 1673
E info@thetford.cn
www.thetford.cn

www.thetford.com

Copyright 2017-2024 Thetford B.V. Todos los derechos reservados.
691829/0424-V07