THETFORD

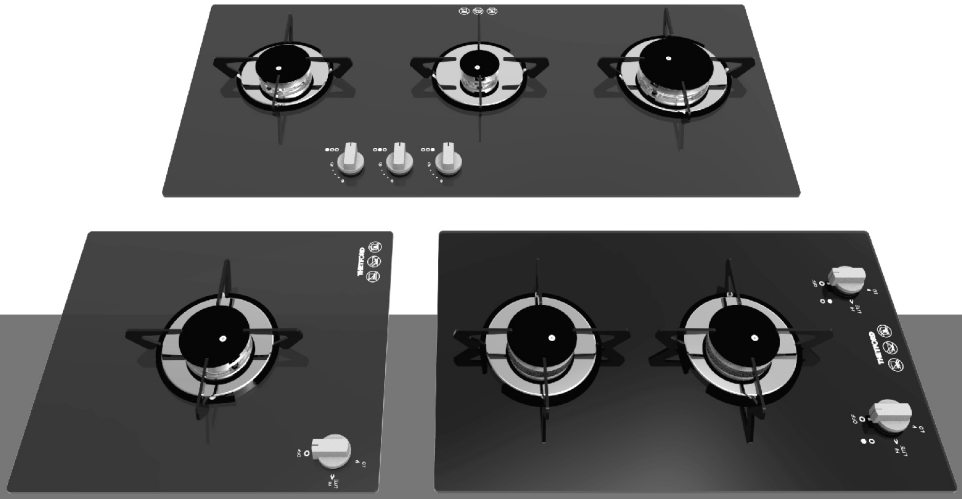

MANUALE DI INSTALLAZIONE

PIANO COTTURA

Serie Topline 900

IT

Traduzione del manuale di installazione originale

Contenuti

1 Introduzione..... 2
2 Safety..... 3
3 Manutenzione..... 5
4 Caratteristiche tecniche.....6
5 Prima dell'installazione..... 8
6 Installazione.....13
7 Dopo l'installazione..... 15
8 Assistenza e domande.....16

1. Introduzione

Generalità

Questo è il manuale di installazione per piano cottura serie Thetford Topline SHB910, SHB922, SHB931 & SHB932. Il manuale è destinato agli installatori qualificati che monteranno l'apparecchio in roulotte, camper o case vacanza.

Leggere e rispettare attentamente le informazioni e le istruzioni per installare l'apparecchio in condizioni di sicurezza.

Leggere anche le avvertenze del Manuale d'uso prima della prova l'apparecchio dopo l'installazione.

Questo documento è la versione SINS2308/0125-V03 del manuale di installazione.

La nostra politica persegue il continuo sviluppo e miglioramento dei nostri prodotti. Le specifiche e le illustrazioni possono pertanto cambiare successivamente alla pubblicazione.

Visitare il sito www.thetford.com per la versione più recente.

Simboli

In questo manuale potrebbero essere utilizzati i seguenti simboli:

Avvertenza. Rischio di gravi lesioni e/o danni.

Cautela. Rischio di lesioni e/o danni moderati.

Attenzione. Informazioni importanti.

Nota. Informazioni aggiuntive.

Consiglio Video. Ulteriori istruzioni video disponibili

2. Safety

LEGGERE ATTENTAMENTE LE PRESENTI ISTRUZIONI PER L'USO. FAMILIARIZZARE CON L'ELETTRODOMESTICO. CONSERVARE QUESTE ISTRUZIONI PER FUTURO RIFERIMENTO.

Generalità

Rischio di lesioni gravi dovute a ustioni, esplosione, bloccaggio, scossa elettrica, soffocamento e avvelenamento o danni all'apparecchio.

- L'elettrodomestico è destinato esclusivamente all'installazione all'interno di una roulotte, un camper o una casa vacanze.
- Il mancato rispetto delle normative, dei regolamenti e degli standard europei per il montaggio dell'apparecchio rende nulla la garanzia e può portare ad azioni giudiziarie.
- Non modificare l'apparecchio, a meno che la modifica non sia autorizzata ed effettuata dal produttore o suoi agenti.
- Utilizzare esclusivamente parti di ricambio e materiali originali e approvati.
- Durante l'installazione, indossare i dispositivi di protezione individuale previsti. Seguire anche le norme di sicurezza applicabili.
- Gli apparecchi a gas ed elettrici devono essere installati esclusivamente da professionisti qualificati e certificati.
- **NON** bloccare/ostruire la presa di ventilazione dell'elettrodomestico.
- L'elettrodomestico **NON DEVE** essere installato dietro una porta decorativa per evitare il surriscaldamento.

Installazione

Rischio di lesioni gravi dovute a ustioni, esplosione, bloccaggio, scossa elettrica, soffocamento e avvelenamento o danni all'apparecchio.

- Questo apparecchio può essere installato in una cucina/cucina abitabile, ma non in una stanza con una vasca o una doccia.
- Gli apparecchi a gas GPL non devono essere montati sotto il livello del suolo, ad esempio, in un seminterrato.

- Attenersi alle dimensioni indicate nel manuale. Qualsiasi scostamento potrebbe causare un eccessivo aumento della temperatura. Se le dimensioni minime devono essere ridotte a causa di vincoli di progettazione, è indispensabile eseguire una prova di aumento della temperatura di tutti i mobili montati intorno al dispositivo. Nel caso in cui le dimensioni minime vengano ridotte, si raccomanda di applicare materiale non combustibile.
- Le superfici circostanti devono essere in grado di resistere all'aumento di temperatura ammesso di 65°C oltre la temperatura ambiente, come specificato nella norma EN30-1-1 e in conformità con la progettazione di questa unità.
- La temperatura delle superfici circostanti può aumentare se, oltre all'apparecchio, sono presenti altri dispositivi addizionali. Controllare la temperatura ammessa dei materiali utilizzati per le superfici circostanti per garantirne la conformità ai requisiti di EN30-1-1, EN1949, EN1645-1, EN1646-1, EN1647 e EN721.
- Tutti i materiali combustibili, quali tende e mensole, devono essere tenuti lontano dall'apparecchio.
- Per garantire il corretto funzionamento, l'installazione deve consentire il libero scambio di aria tra l'involucro e la zona soggiorno.
- Vincoli progettuali possono prevedere una ventilazione aggiuntiva sulla parte anteriore dell'installazione.
- Questo apparecchio deve essere collegato a terra.
- Allontanare i cavi dall'apparecchio e da altre fonti di calore.
- Non lasciare pendere i cavi nel vano inferiore.

Sicurezza specifica per gas

Rischio di lesioni gravi dovute a ustioni, esplosione, bloccaggio, scossa elettrica, soffocamento e avvelenamento o danni all'apparecchio.

- Accertarsi che il tipo di gas e la pressione corrispondano alle specifiche dell'apparecchio. Le specifiche sono riportate sulla targhetta dati.
- Prima dell'installazione, assicurarsi che le condizioni di distribuzione locali (natura del gas e pressione del gas) e la regolazione dell'elettrodomestico siano compatibili.
- Questo apparecchio non è collegato ad un dispositivo di evacuazione dei prodotti di combustione. L'apparecchio deve essere installato e collegato in conformità alle normative vigenti in materia di installazione. Prestare particolare attenzione ai requisiti in materia di ventilazione.
- Prestare la massima attenzione alle norme sulla ventilazione correnti in vigore nel paese di utilizzo. L'installazione deve prevedere la ventilazione sufficiente per la combustione dei bruciatori e la rimozione sicura dei residui di combustione, nonché evitare l'accumulo di gas incombusti.
- L'apparecchio deve essere posizionato lontano da spifferi che possano influire sulla combustione.

- Prevedere adeguata dispersione del gas incombusto al di sotto dell’apparecchio. Assicurarsi che qualsiasi foro di dispersione del gas si trovi lontano da qualsiasi bruciatore.
- Al fine di garantire il corretto funzionamento ed evitare variazioni nella pressione dell'aria che possano influire sulle prestazioni dell'apparecchio, quest'ultimo deve essere integrato in un armadietto indipendente saldamente fissato e non collegato a camere con scarico all'esterno in mobili adiacenti, che non sia il foro di dispersione del gas sopra descritto.
- Utilizzare esclusivamente tubazioni per gas conformi ai requisiti di EN1949.
- NON UTILIZZARE MAI tubi flessibili/di gomma o tubi flessibili per collegare il gas.

Si consiglia di installare un dispositivo di arresto per sovrapressione (OPSO) a valle del regolatore del gas. In caso di guasto del regolatore, il dispositivo interromperà immediatamente il flusso di gas.

Sicurezza specifica 12V CC

Rischio di lesioni gravi dovute a ustioni, esplosione, bloccaggio, scossa elettrica, soffocamento e avvelenamento o danni all’apparecchio.

- Assicurare che l’installazione e i materiali utilizzati siano conformi alle normative e ai regolamenti più recenti in materia di installazioni elettriche in vigore nel Paese di utilizzo.
- Rispettare le polarità per prevenire danni all’apparecchio e/o ad altri apparecchi collegati al circuito 12V CC:
  - il cavo da +12V CC, o positivo, è colorato di rosso.
  - il cavo da -12V CC, o negativo o di messa a terra, è colorato di bianco o nero.

3. Manutenzione

L’installatore dei prodotti Thetford deve effettuare correttamente l’installazione secondo le relative istruzioni Thetford per garantire la funzionalità e la manutenzione del prodotto.

In termini di manutenzione, ciò significa che il rivenditore o il centro di assistenza autorizzato Thetford deve essere in grado di eseguire la rimozione e la successiva reinstallazione del prodotto Thetford entro il tempo previsto nel tempario Thetford, utilizzando strumenti ed attrezzature standard.

Questo è il presupposto indispensabile per il riconoscimento di eventuali diritti durante il periodo di garanzia che decorre dalla data di acquisto.

Per qualsiasi richiesta in merito, rivolgersi al rappresentante locale Thetford che può offrire ulteriore assistenza relativa all’installazione del prodotto.

4. Caratteristiche tecniche

Tabella 1: Caratteristiche del bruciatore

	SHB910			**SHB922**		
	Ingresso gas		Iniettore	Ingresso gas		Iniettore
	kW	g/hr	mm	kW	g/hr	mm
Bruciatori a gas	1,51	109	0,61	2 x 1,48	2 x 107	0,61
Totale	1,51	109		2,96	213	
Collegamenti elettrici alimentazione	12V CC			12V CC		

	SHB931			**SHB932**		
	Ingresso gas		Iniettore	Ingresso gas		Iniettore
	kW	kW	mm	kW	g/hr	mm
Bruciatori a gas	1 x 2,28 1 x 1,42 1 x 0,96	1 x 164 1 x 102 1 x 69	0,77 0,61 0,52	2 x 1,49 1 x 0,96	2 x 107 1 x 69	0,61 0,52
Totale	4,66	336		3,94	284	
Collegamenti elettrici alimentazione	12V CC			12V CC		

Tabella 2: Dimensioni e peso

	SHB910			SHB922		
Dimensioni	H	W	D	H	W	D
mm	113[1] / 75[2]	355	305	112[1] / 75[2]	500	305
Peso dell'apparecchio	5,5 kg			5,5 kg		

	SHB931			SHB932		
Dimensioni	H	W	D	H	W	D
mm	132[1] / 95[2]	770	350	113[1] / 75[2]	544	314
Peso dell'apparecchio	7 kg			5 kg		

1. Altezza totale compresa la parte superiore del supporto della pentola al bullone filettato sottostante.
2. Altezza dalla superficie al bullone filettato sottostante.

Questo apparecchio è adatto per l'utilizzo con GPL (gas di petrolio liquefatto) e non deve essere utilizzato con altro gas.

Tabella 3: Categoria di gas

Apparecchio di Classe 3		
Categoria e pressione del gas	CAT $I_{3+(28\text{-}30/37)}$	CAT $I_{3\,B/P\,(30)}$
	BUTANO (G30) 28 – 30 mbar	BUTANO (G30) 30 mbar
	PROPANO (G31) 37 mbar	PROPANO (G31) 30 mbar
Per l'installazione in	BE, CH, CY, CZ, ES, FR, GB, GR, IE, IT, LT, PT, SI, TR	AT, BE*, CH, CY, CZ, DE, DK, EE, FI, FR, GB*, GR, HR, HU, IT, LT, NL, NO, PL, RO, SE, SI, SK, TR
Riferimenti normativi	EN 30-1-1: 2021 EN 30-2-1: 2015	

(*) Categoria applicabile solo per gli apparecchi installati in caravan e camper.

Utilizzare solo il tipo di gas e le pressioni indicati. Le specifiche dell'apparecchio sono riportate sull'etichetta descritta nel capitolo *Assistenza e domande*.

5. Prima dell’installazione

Contenuto della confezione

Per l'elettrodomestico monoblocco, controllare il contenuto:

- Apparecchio
- Dima
- Perni filettati e dadi (x4)
- Rondella e dadi ad alette (4x)
- Manuale d’uso
- Manuale di installazione

Se manca qualcosa, contattare il rivenditore.

Caratteristiche armadio

Deve essere previsto quanto segue:

- Armadi in legno e piano di lavoro
- Supporto per almeno il peso dell'elettrodomestico come indicato in Caratteristiche tecniche più eventuali articoli posizionati sopra.

  Il peso totale posizionato sopra il piano cottura non deve superare i 10 kg.

- Distanze minime di installazione per la posizione di installazione e la dispersione del gas, come indicato nelle Dimensioni di installazione.

Dimensioni di protezione dell'armadio

Le distanze sottostanti sono tra il bordo dei bruciatori e i lati e tra i ripiani e le parti sporgenti.

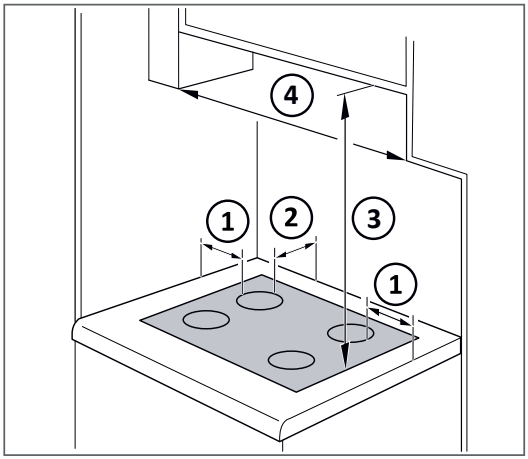

Attenzione: la temperatura della superficie supera i 95°C. Per evitare un pericolo, l'accesso sotto il banco deve essere limitato.

Se non si è in grado di mantenere le distanze minime indicate nella tabella seguente, proteggere con materiale non infiammabile.

Tabella 4: Dimensioni di protezione dell'armadio

Modello / Dimensioni (mm)	①	②	③	④
SHB910	200	200	500	355
SHB922	200	200	500	500
SHB931	200	200	500	770
SHB932	200	200	500	544

Dimensioni di ventilazione e protezione dell'armadio

Prevedere adeguata dispersione del gas incombusto al di sotto dell’apparecchio. Assicurarsi che qualsiasi foro di uscita del gas si trovi lontano dai bruciatori. Il foro di uscita del gas deve sfiatare verso l'esterno del camper.

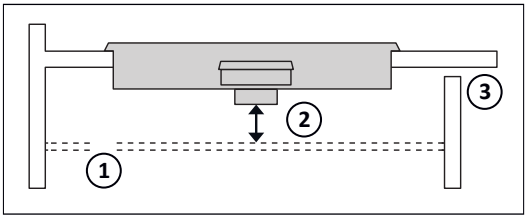

1. Foro di uscita del gas
2. Distanza dal materiale non combustibile dal punto più basso del piano di cottura (ad es. tubazioni del gas, rubinetti del gas, generatore di scintille, ecc.
3. Distanza di ventilazione anteriore

Assicurarsi che l'installazione sia conforme a quanto segue, facendo riferimento alle distanze indicate nella tabella seguente: *Dimensioni di ventilazione e protezione*

- Mantenere una distanza minima ② dal punto più basso del piano di cottura, in tutti gli scenari. E dove la parte inferiore del piano di cottura è esposta, è obbligatorio uno scudo termico non combustibile al punto 2.
- Creare un foro di uscita del gas ①, che deve sfiatare verso l'esterno del veicolo.
- Si consiglia vivamente di praticare una fessura nell'armadio sotto la parte anteriore del piano di lavoro ③, per dissipare il calore da sotto l'apparecchio.

Tabella 5: Dimensioni di ventilazione e protezione

① in mm	② in mm	③ in mm
25 - 50	30	8 x 100

Per garantire il corretto funzionamento e prevenire cambiamenti nella pressione dell'aria che influiscono sulle prestazioni dell'apparecchio, l'apparecchio deve essere installato in un armadio autonomo fissato in modo sicuro che non sia collegato a camere con sfiato esterno nei mobili adiacenti, diverso dal foro di uscita del gas descritto sopra.

Proteggere la parte inferiore dell'apparecchio con uno scudo termico in materiale non combustibile, se lo spazio sotto il piano di cottura viene utilizzato per lo stoccaggio o un altro apparecchio.

Dimensioni di installazione

- Posizionare la dima sul piano di lavoro.
- Preparare la sfinestratura come illustrato.
- Praticare i fori con un trapano elettrico con una punta da trapano da 10 mm.

Preparare il ritaglio del piano di lavoro SHB910:

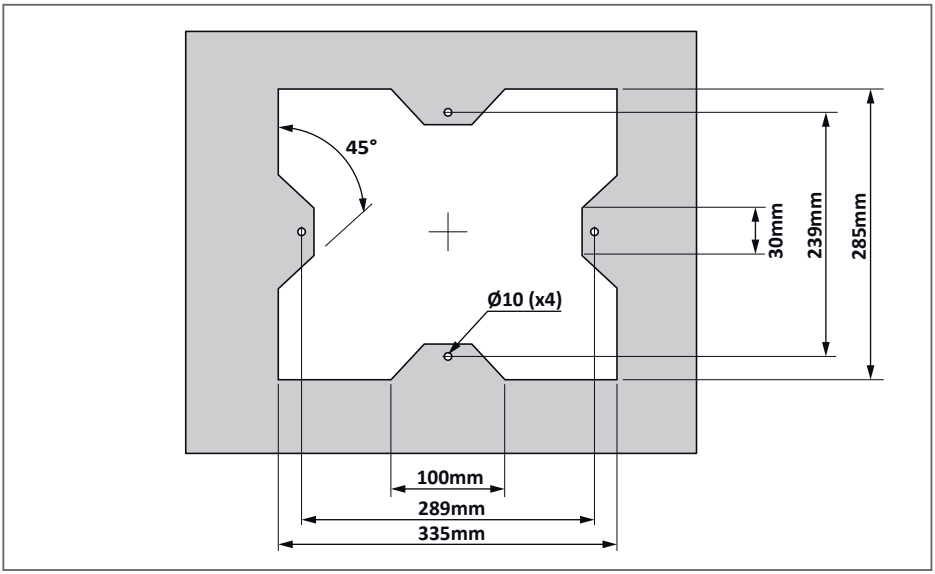

Preparare il ritaglio del piano di lavoro SHB922:

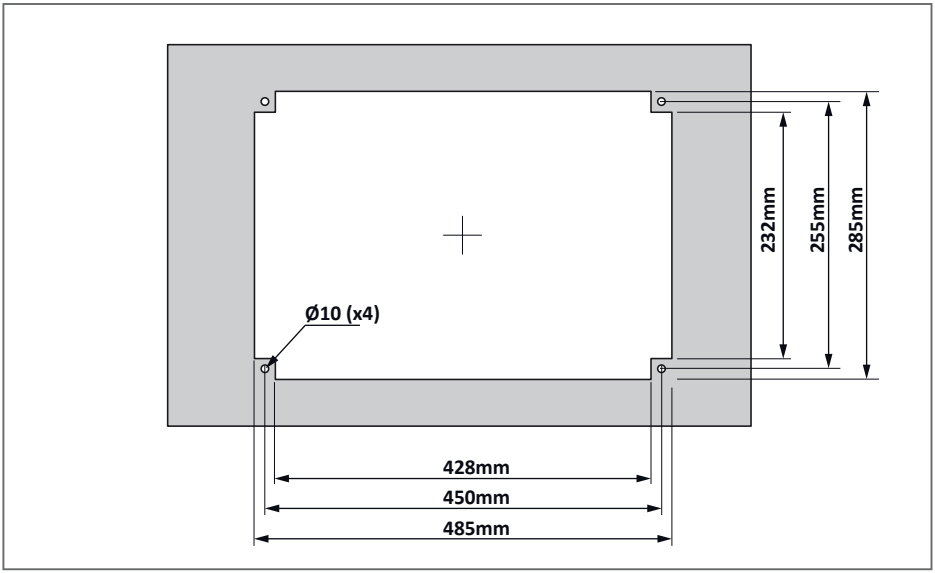

Preparare il ritaglio del piano di lavoro SHB931:

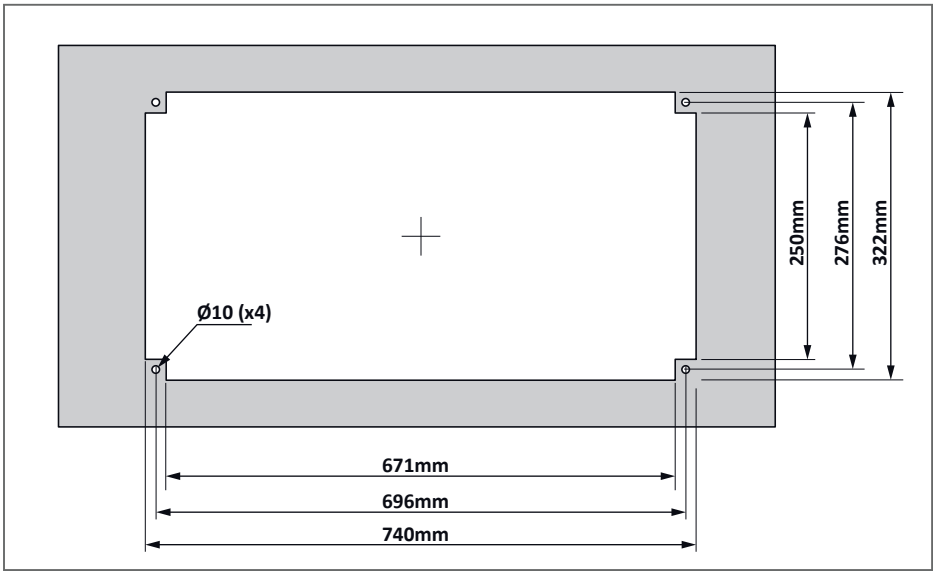

Preparare il ritaglio del piano di lavoro SHB932:

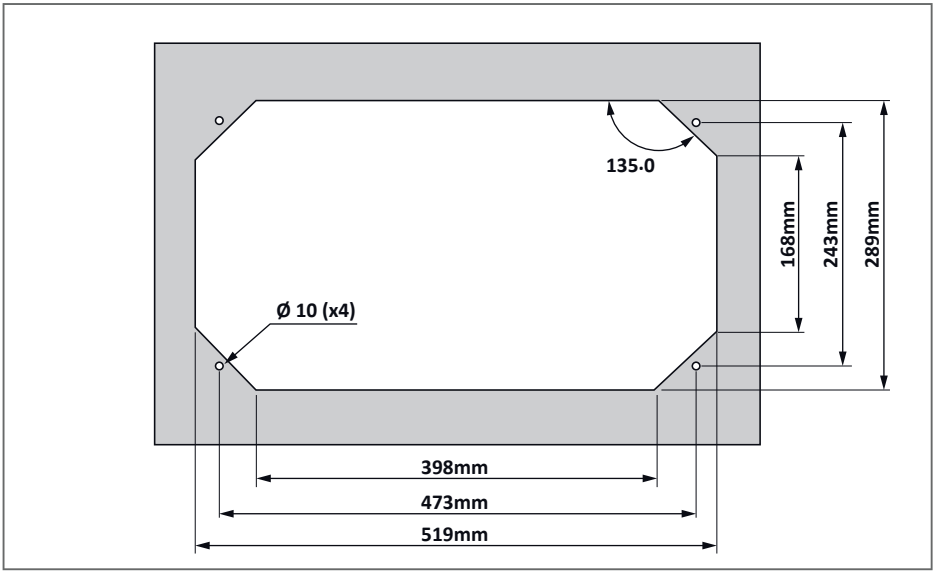

Panoramica schematica del montaggio superficiale dell'elettrodomestico nell'armadio

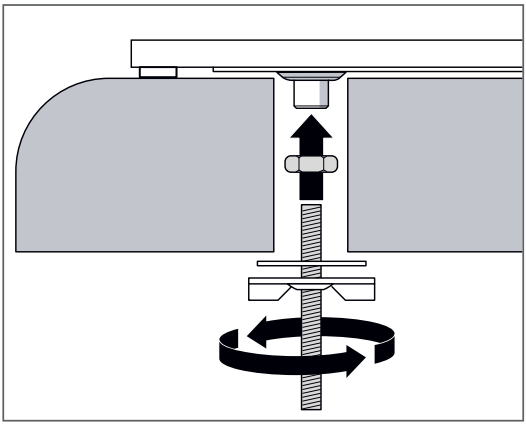

1. Posizionare i perni filettati e i dadi (x4).
2. Posizionare il dado sul prigioniero a 4 mm dalla sommità.
3. Avvitare il prigioniero nell'elemento di fissaggio filettato sulla parte inferiore del piano cottura.
4. Serrare il dado all'elemento di fissaggio filettato mediante chiave. Non serrare eccessivamente.
5. Posizionare l'unità in modo che sia centrata e in piano nel taglio del piano.
6. Deve inoltre essere presente uno spazio di 2-3 mm tra l'apparecchio e i lati del taglio.
7. Fissare la rondella e il dado ad alette al perno.

6. Installazione

Leggere attentamente le istruzioni pertinenti al capitolo *Safety*.

Preparazione

Consultare *Caratteristiche tecniche* e *Prima dell'installazione* per maggiori informazioni.

- Assicurarsi che i traferri siano conformi alle specifiche.
- Assicurarsi che il foro di dispersione del gas abbia le dimensioni corrette e non sia bloccato.

Installare l'elettrodomestico

- Rimuovere l'imballaggio dall'apparecchio.
- Collegare i cavi CC da 12 V per l'accensione a scintilla (e le ventole di raffreddamento, se del caso) a una batteria CC da 12 V o a un alimentatore, utilizzando connettori adatti e osservando la corretta polarità.

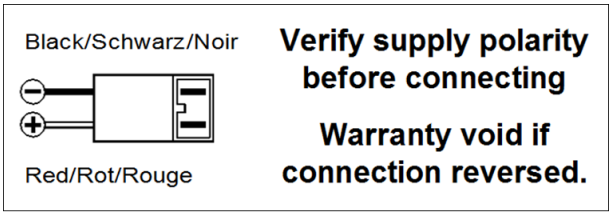

- Collocare l’apparecchio nel vano.
- Fissare l’apparecchio in posizione utilizzando le posizioni di fissaggio mostrate nel capitolo '*Prima dell’installazione*'.

Assicurarsi che l'apparecchio sia correttamente posizionato nel vano.

Controllare la posizione del piano di cottura nel piano di lavoro e la tenuta perimetrale prima di serrare gli elementi di fissaggio.

Collegare l'alimentazione del gas

- Collegare il tubo del gas all'ingresso del gas da Ø 8 mm dell'elettrodomestico.

Applicazione etichette

- Applicare un'etichetta di avvertenza accanto all'unità che soddisfi i requisiti della norma EN721, Allegato A.
- Applicare un avviso accanto al foro di dispersione del gas, con il testo: Avvertenza! È tassativamente proibito ostruire il foro di dispersione del gas.

7. Dopo l'installazione

Leggere attentamente le istruzioni pertinenti al capitolo *Safety*.

Controlli visivi

Controllare che:

- Tutti i materiali di imballaggio siano stati rimossi.
- Le ventole d'aria e i fori di dispersione del gas non siano ostruiti/bloccati.
- I cavi elettrici non siano schiacciati, danneggiati o pendenti.
- I cavi elettrici non vengano instradati vicino a fonti di calore (come piano cottura, forno o riscaldatore) e fonti di accensione.
- I connettori elettrici siano posizionati correttamente.
- L'elettrodomestico sia posizionato, montato e livellato su una struttura stabile.

Controlli funzionali

Controllare che:

- Tutte le tubazioni gas e i raccordi funzionano correttamente e non hanno perdite.
- L'apparecchio può funzionare solo con gas e pressioni come mostrato nella tabella 3 del *Caratteristiche tecniche*.
- L'apparecchio può essere acceso/spento e la temperatura è regolabile.
- Le fiamme hanno un colore adeguato. I bruciatori hanno una miscela aria/carburante fissa. Quando si utilizza il propano, le fiamme bruciano silenziosamente con un colore blu-verde senza giallo sulla sommità. Con il butano, le fiamme hanno punte gialle. Il colore giallo delle fiamme aumenta leggermente mentre il bruciatore si riscalda.
- La pressione del gas diminuisce quando tutti gli apparecchi a gas collegati funzionano contemporaneamente. La pressione del gas non dovrebbe aumentare o diminuire di oltre 2,5 mbar rispetto al valore nominale.

8. Assistenza e domande

Leggere attentamente le istruzioni pertinenti al capitolo *Safety*.

Assistenza

Prima di iniziare qualsiasi intervento di manutenzione, l'apparecchio deve essere lasciato raffreddare e deve essere scollegato sia dall'alimentazione del gas che da quella elettrica. Dopo ogni intervento di manutenzione, l'apparecchio deve essere testato per assicurarne la tenuta del gas e la sicurezza elettrica.

Tutti gli interventi di manutenzione devono essere eseguiti da una persona autorizzata e competente.

Domande

Per domande sul prodotto, sulle parti, sugli accessori o sui servizi autorizzati, visitare il sito *www.thetford.com*.

Se si contatta un centro di assistenza locale autorizzato del proprio paese, fornire i dettagli del modello e del numero di serie, oltre alla data di acquisto.

Garanzia

Per la clausola di garanzia, fare riferimento alle condizioni citate su *www.thetford.com*.

Dichiarazione di conformità

Con la presente, Thetford dichiara che il prodotto è conforme ai requisiti essenziali e alle altre disposizioni rilevanti delle normative, delle direttive e degli standard applicabili. Una copia della Dichiarazione di conformità è disponibile all'indirizzo *www.thetford.com*

EUROPEAN HEADQUARTERS
Thetford B.V.
P.O. Box 169
4870 AD Etten-Leur
The Netherlands

T +31 76 504 22 00
F +31 76 504 23 00
E info@thetford.eu

UNITED KINGDOM
Thetford Ltd.
Unit 6
Brookfields Way
Manvers, Rotherham
S63 5DL, England
United Kingdom

T +44 844 997 1960
F +44 844 997 1961
E infogb@thetford.eu

GERMANY
Thetford GmbH
Schallbruch 14
D-42781 Haan
Deutschland

T +49 2129 94250
F +49 2129 942525
E infod@thetford.eu

FRANCE
Thetford S.A.R.L.
Parc BUROPLUS / Bâtiment 6
18, Boulevard de la Paix
CS 80008
95895 Cergy Pontoise Cedex
France

T +33 1 30 37 58 23
F not available
E infof@thetford.eu

ITALY
Thetford Italy c/o Tecma s.r.l.
Via Flaminia
Loc. Castel delle Formiche
05030 Otricoli (TR)
Italia

T +39 0744 709071
F +39 0744 719833
E infoi@thetford.eu

SPAIN AND PORTUGAL
Mercè Grau Solà
Agente para España y Portugal
C/ Castellet, 36 bxs 2a
08800-Vilanova i la Geltrú
Barcelona
España

T +34 938 154 389
F not available
E infosp@thetford.eu

SCANDINAVIA
Thetford Scandinavia
Bangatan 6
521 43 Falköping
Sverige

T +46 31 336 35 80
F not available
E infos@thetford.eu

AUSTRALIA
Thetford Australia Pty. Ltd.
130-132 Freight Drive
Somerton VIC 3062
Australia

T +61 3 9358 0700
F not available
E infoaus@thetford.com.au
www.thetford.com.au

CHINA
Thetford China
Rm. 1207, Coastal Building
(East Block)
Haide 3rd Road, Nanshan District
Shenzen, 518054
China

T +86 755 8627 1393
F +86 755 8627 1673
E info@thetford.cn
www.thetford.cn

www.thetford.com

Copyright 2017-2024 Thetford B.V. Tutti i diritti riservati.
SINS2308/0125-V03