THETFORD

ASENNUSOPAS

UUNI ja UUNI/GRILLI

420- ja 520-sarjat

FI
Alkuperäisen asennusohjeen käännös

Sisällys

1 Johdanto.....2
2 Safety.....3
3 Käytettävyys.....5
4 Tekniset tiedot.....6
5 Ennen asennusta.....7
6 Asennus.....15
7 Asennuksen jälkeen.....16
8 Huolto ja kysymykset.....17

1. Johdanto

Yleistä

Tämä on tuotteen Thetford SOV42 -uuni ja SOG52-uuni-grilli-yhdistelmä asennusopas. Opas on tarkoitettu päteville asentajille, joiden tehtävänä on asentaa laite asuntovaunuun, asuntoautoon tai loma-asuntoon.

Lue tiedot ja ohjeet huolellisesti ja noudata niitä tarkasti, jotta laite asennetaan turvallisesti ja oikein.

Lue myös käyttöohjeessa olevat varoitukset, ennen kuin laite testataan asennuksen jälkeen.

Tämä asiakirja on asennusoppaan versio SINS2335/0125-V04.

Toimintaperiaatteisiimme kuuluvat jatkuva kehitys ja laadun parantaminen. Teknisiä tietoja ja kuvia saatetaan muuttaa julkaisun jälkeen.

Viimeisin versio on saatavilla osoitteessa www.thetford.com.

Symbolit

Tässä oppaassa voidaan käyttää seuraavia symboleja:

Varoitus. Vakavan loukkaantumisen ja/tai vaurioiden vaara.

Vaara. Keskivaikean loukkaantumisen ja/tai vaurioiden vaara.

Huomio. Tärkeitä tietoja.

Huomautus. Lisätietoja.

Vinkki Video. Saatavilla on lisäohjeita sisältävä video.

2. Safety

LUE NÄMÄ KÄYTTÖOHJEET HUOLELLISESTI. TUTUSTU LAITTEESEEN. SÄILYTÄ NÄMÄ OHJEET MYÖHEMPÄÄ TARVETTA VARTEN.

Yleistä

Palovammojen, räjähdyksen, puristuksiin jäämisen, sähköiskun, tukehtumisen tai myrkytyksen aiheuttamien vakavien vammojen tai tuotteen vaurioitumisen vaara.

- Laite on tarkoitettu asennettavaksi ainoastaan asuntovaunuun, asuntoautoon tai loma-asuntoon.
- Jos laitetta ei asenneta kansallisten ja eurooppalaisten lakien, määräysten, sääntöjen ja standardien mukaisesti, tämä mitätöi takuun ja saattaa johtaa rikossyytteeseen.
- Älä muuta tätä laitetta, ellei muutos ole valmistajan tai sen edustajan valtuuttama ja toteuttama.
- Käytä ainoastaan aitoja ja hyväksyttyjä osia ja materiaaleja.
- Käytä asennuksen aikana oikeita henkilönsuojaimia. Noudata lisäksi sovellettavia turvallisuusmääräyksiä.
- Kaasu- ja sähkölaitteita saavat asentaa ainoastaan pätevät ja valtuutetut ammattilaiset.
- **ÄLÄ** tuki/peitä laitteen ilmanvaihtoa.
- Ylikuumenemisen välttämiseksi laitetta **EI SAA** asentaa peiteoven taakse.

Asennus

Palovammojen, räjähdyksen, puristuksiin jäämisen, sähköiskun, tukehtumisen tai myrkytyksen aiheuttamien vakavien vammojen tai tuotteen vaurioitumisen vaara.

- Tämä laite voidaan asentaa keittiöön tai ruokailutilaan. Sitä ei saa asentaa tilaan, jossa on kylpyamme tai suihku.
- Nestekaasulaitteita ei tule asentaa maanpinnan alapuolelle, esimerkiksi kellaritiloihin.
- Noudata näissä käyttöohjeissa ilmoitettuja vähimmäisetäisyyksiä. Niistä poikkeaminen saattaa johtaa lämpötilan nousemiseen liian korkeaksi. Mikäli vähimmäisetäisyyksiä ei voida rakenteellisista syistä noudattaa, kaikki laitetta ympäröivät kalusteet on

testattava lämpötilan nousun varalta. Mikäli vähimmäisetäisyyksistä tingitään, suosittelemme palamattomien materiaalien asentamista.

- Ympäröivien pintojen tulee kyetä kestämään sallittu 65 °C:n lämpötilan nousu ympäristön lämpötilaan verrattuna EN 30-1-1 -standardin ja tämän laitteen suunnitteluarvojen mukaisesti.
- Ympäröivien pintojen lämpötila saattaa nousta, jos laitteen vieressä on muita laitteita. Varmista, että ympäröivien pintojen materiaalien sallitut enimmäislämpötilat täyttävät standardien EN 30-1-1, EN 1949, EN 1645-1, EN 1646-1, EN 1647 ja EN 721 vaatimukset.
- Verhojen ja hyllyjen kaltaiset palavat materiaalit tulee pitää riittävän etäällä laitteesta.
- Oikean toiminnan takaamiseksi laite tulee asentaa siten, että ilma pääsee kiertämään vapaasti ympäröivän kaapin ja huoneen välillä.
- Suunnitteluun liittyvät rajoitukset saattavat edellyttää lisäilmanvaihdon järjestämistä laitteen etupuolelle.
- Tämä laite tulee maadoittaa.
- Vie johdot siten, että ne ovat poissa laitteen ja muiden lämmönlähteiden läheisyydestä.
- Älä anna johtojen roikkua irrallaan säilytyslaatikossa tai alakaapissa.

Kaasun käyttöön liittyvät erityiset turvallisuusohjeet

Palovammojen, räjähdyksen, puristuksiin jäämisen, sähköiskun, tukehtumisen tai myrkytyksen aiheuttamien vakavien vammojen tai tuotteen vaurioitumisen vaara.

- Varmista, että kaasun tyyppi ja paine vastaavat laitteen teknisiä tietoja. Tekniset tiedot löytyvät arvokilvestä.
- Varmista ennen asennusta, että paikalliset olosuhteet (kaasun tyyppi ja paine) ja laitteen säädöt ovat yhteensopivat.
- Tätä laitetta ei liitetä palamistuotteiden poistojärjestelmään. Se tulee asentaa ja liittää voimassa olevien asennusmääräysten mukaisesti. Ilmanvaihtoa koskeviin sovellettaviin vaatimuksiin tulee kiinnittää erityistä huomiota.
- Noudata tarkasti käyttömaassa voimassa olevia ilmanvaihtoon liittyviä määräyksiä. Laite tulee asentaa siten, että polttimet saavat riittävästi ilmaa palamisreaktion ylläpitämiseen, palamistuotteet poistuvat turvallisesti ja palamattomien kaasujen kertyminen vältetään.
- Laite tulee sijoittaa vedottomaan paikkaan, sillä veto saattaa vaikuttaa palamiseen.
- Varmista, että palamaton kaasu pääsee poistumaan laitteen alta. Varmista, että kaasun poistoaukko ei sijaitse minkään polttimen läheisyydessä.
- Jotta taataan, että laite toimii oikein eivätkä ilmanpaineen muutokset vaikuta sen suorituskykyyn, laite tulee asentaa erilliseen tukevasti kiinnitettyyn kaappiin, joka ei ole yhteydessä muihin viereisten kalusteiden ilmanvaihto-osiin kuin yllä kuvattuun kaasun poistoaukkoon.
- Käytä ainoastaan metallisia kaasuputkia EN 1949 -standardin vaatimusten mukaisesti.

- ÄLÄ KOSKAAN käytä kaasuliitäntöihin kumista tai muista joustavista materiaaleista valmistettuja putkia tai letkuja.

Kaasunsäätimen alapuolelle on suositeltavaa asentaa ylipaineelta suojaava sulkulaite. Jos säädin vioittuu, sulkulaite pysäyttää kaasun virtauksen välittömästi.

12 V DC:n virransyöttöön liittyvät erityiset turvallisuusohjeet

Palovammojen, räjähdyksen, puristuksiin jäämisen, sähköiskun, tukehtumisen tai myrkytyksen aiheuttamien vakavien vammojen tai tuotteen vaurioitumisen vaara.

- Varmista, että asennus ja käytetyt materiaalit ovat käyttömaan viimeisimmän lainsäädännön ja sähköasennuksia koskevien määräysten mukaisia.
- Kiinnitä huomiota napaisuuteen, jotta laite ja/tai muut 12 V DC:n piiriin liitetyt laitteet eivät vaurioidu.
  - +12 V DC:n johdin (positiivinen johdin) on väriltään punainen.
  - -12 V DC:n johdin (negatiivinen tai maadoitusjohdin) on väriltään musta tai valkoinen.

3. Käytettävyys

Thetford-tuotteiden asentaja on vastuussa oikeasta Thetfordin asennusohjeiden mukaisesta asennuksesta, jonka avulla varmistetaan tuotteen toimivuus ja käytettävyys.

Käytettävyyden kohdalla tämä tarkoittaa, että jälleenmyyjän tai valtuutetun Thetford-huoltokumppanin tulee pystyä poistamaan Thetford-tuote ja asentamaan se uudelleen Thetfordin aikaluettelosta ilmenevän sallitun ajan sisällä käyttäen vakiotyökaluja ja -välineitä.

Tämä on edellytyksenä sille, että takuuseen perustuvia vaatimuksia voidaan esittää ostopäivämäärän jälkeen.

Mikäli tästä aiheesta on kysyttävää, ota yhteys paikalliseen Thetford-huoltoedustajaan ja pyydä lisätukea tuotteen asennukseen liittyen.

4. Tekniset tiedot

Taulu 1. Polttimien tekniset tiedot

	SOV42			SOG52		
	Kaasunsyöttö		Suutin	Kaasunsyöttö		Suutin
	kW	g/h	mm	kW	g/h	mm
Grillin poltin				1,65	119	0,64
Uunin poltin	1,06	76	0,50	1,10	79	0,50
Yhteensä	1,06			1,65*		
Virran-syöttö	12 V DC			12 V DC		

(*) Grilli ja uuni käyttävät kaksitoimista hanaa, ja vain toinen niistä voi olla aktiivinen samanaikaisesti.

Taulu 2. Mitat ja paino

	SOV42			SOG52		
Mitat (mm)	K	L	S	K	L	S
	335	418	440	369	525	480
Paino	13,5 kg			15 kg		
Tilavuus	15 l			12 l		

Tämä laite soveltuu käytettäväksi nestekaasulla (LPG), eikä sitä saa käyttää millään muulla kaasulla.

Taulu 3. Kaasuluokka

Luokan 3 laite		
Kaasuluokka ja paine	LUOKKA $I_{3\,+\,(28–30/37)}$	LUOKKA $I_{3\,B/P\,(30)}$
	BUTAANI (G30) 28–30 mbar	BUTAANI (G30) 30 mbar
	PROPAANI (G31) 37 mbar	PROPAANI (G31) 30 mbar
Asennusmaat	BE, CH, CY, CZ, ES, FR, GB, GR, IE, IT, LT, PT, SI, TR	AT, BE*, CH, CY, CZ, DE, DK, EE, FI, FR, GB*, GR, HR, HU, IT, LT, NL, NO, PL, RO, SE, SI, SK, TR
Viitenormit	EN 30-1-1 : 2021 EN 30-2-1 : 2015	

(*) Luokka koskee ainoastaan laitteita, jotka asennetaan asuntovaunuun tai -autoon.

Käytä ainoastaan määriteltyjä kaasun tyyppejä ja paineita. Laitteesi tiedot löytyvät luvussa *Huolto ja kysymykset* kuvatusta arvokilvestä.

5. Ennen asennusta

Pakkauksen sisältö

Jos laite on pakattu yhteen laatikkoon, tarkista pakkauksen sisältö:

- Laite
- Grillipannu, pannunalunen ja kahva
- Uuniritilä
- Käyttöopas
- Asennusopas

Ota yhteyttä jälleenmyyjääsi, jos pakkauksesta puuttuu jotakin.

Kaappia koskevat vaatimukset

Asennuspaikan tulee täyttää seuraavat vaatimukset:

- Puukaapit
- Kestää vähintään kohdassa Tekniset tiedot ilmoitetun laitteen painon sekä laitteen päälle tai sisälle asetettavien esineiden painon

  Uuniin ja/tai grilliin asetettavien esineiden ja ruokien painon tulee olla enintään 5 kg.
- Asennustila täyttää Asennusmitat-kohdassa ilmoitetut asennuspaikan ja kaasun poiston vähimmäisetäisyyksiä koskevat vaatimukset.

Uuneilla ja uunin ja grillin yhdistelmillä on mallikohtaiset kaappiin jäävää vapaata tilaa koskevat vaatimukset.

- Jos laite sijoitetaan pöytätason alle, tulee noudattaa pöytätasoa koskevaa vähimmäisturvaetäisyyttä.
- Jos laite sijoitetaan jääkaapin tai säilytystilan yläpuolelle tai säilytystilojen väliin, tulee noudattaa vähimmäisturvaetäisyyksiä ja lämpösuojausta koskevia vaatimuksia.

Kaasun poisto

Varmista, että palamaton kaasu pääsee poistumaan laitteen alta. Varmista, ettei kaasun poistoaukko sijaitse polttimien läheisyydessä. Kaasun poistoaukon tulee johtaa matkailuajoneuvon ulkopuolelle.

Alla on esitetty esimerkki kaasun poiston ja ilmanvaihdon perustoteutuksesta, kun uuni tai uunin ja grillin yhdistelmä asennetaan kaappiin pöytätason alle.

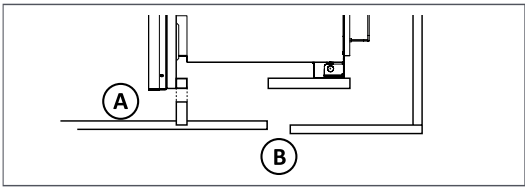

Ilmanvaihtoaukon **A** koon tulee olla vähintään 2 000 mm²

Kaasun poistoaukon **B** halkaisijan Ø tulee olla 25–50 mm

Alla on esitetty esimerkki kaasun poiston ja ilmanvaihdon perustoteutuksesta, kun uuni tai uunin ja grillin yhdistelmä asennetaan kaappiin jääkaapin tai toisen kaapin yläpuolelle.

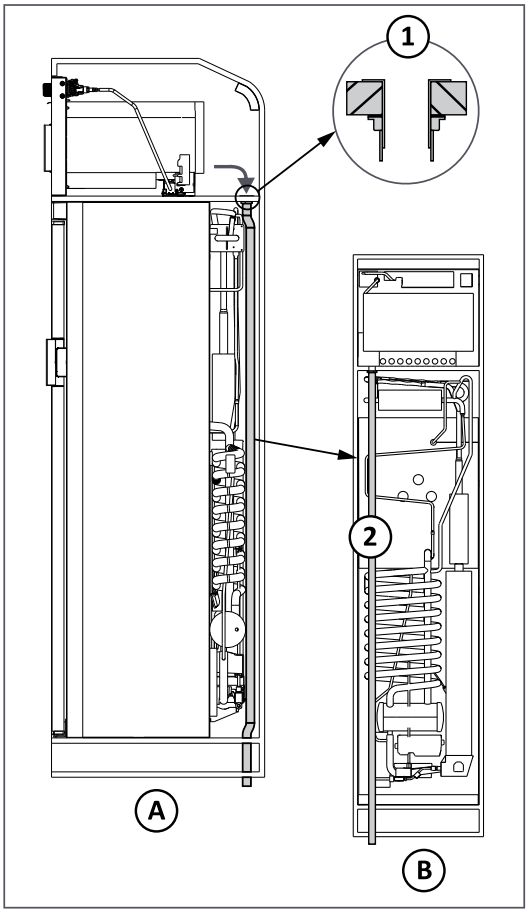

Näkymä sivusta (A) ja edestä (B)

1. Kaasun poistoaukon halkaisijan tulisi olla 25–50 mm
2. Kaasun johtamiseen vapaa-ajan ajoneuvon ulkopuolelle käytettävän putkiston halkaisijan tulisi olla sama

Laitteen ilmanvaihtoaukon koon tulisi olla vähintään 2 000 mm²

Jotta taataan, että laite toimii oikein eivätkä ilmanpaineen muutokset vaikuta sen suorituskykyyn, laite tulee asentaa erilliseen tukevasti kiinnitettyyn kaappiin, joka ei ole yhteydessä muihin viereisten kalusteiden ilmanvaihto-osiin kuin yllä kuvattuun kaasun poistoaukkoon.

Jos kaappi on valmistettu palavasta materiaalista, laitteen ja suojuksen ylä- ja alapuolella tulisi olla vähintään 30 mm:n ilmarako, ellei toisin ole määritelty.

Suojaa laitteen alapuoli palamattomasta materiaalista valmistetulla lämpösuojuksella, jos uunin tai uunin ja grillin yhdistelmän alapuolella on säilytystilaa tai muu laite.

Asennusmitat

Varmista, että laitteen luukun ja viereisten kaappien tai ovien väliin jää molemmilla puolilla vähintään 10 mm:n rako.

SOV42

Jos uuni sijoitetaan keittiökaappiin, asenna se aukkoon kuvan mukaisesti.

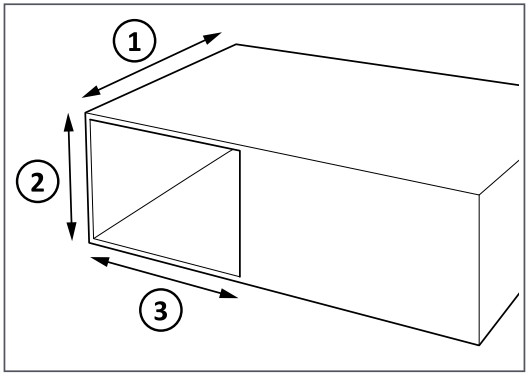

1. vähintään 490 mm
2. 336 mm
3. 420 mm

Jos uuni sijoitetaan korkeammalle (esim. jääkaapin yläpuolelle), asenna se aukkoon kuvan mukaisesti.

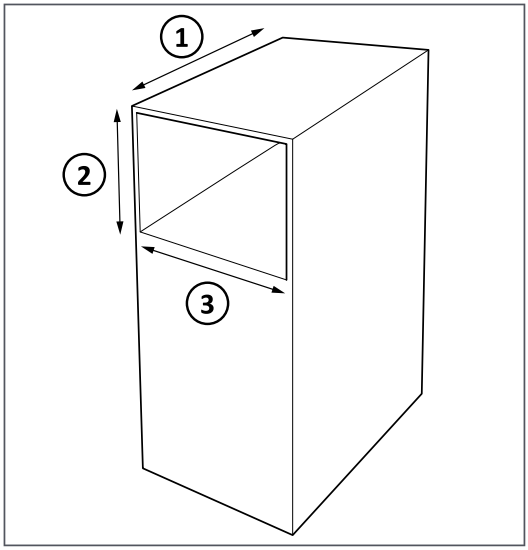

1. 580 mm
2. 370 mm
3. 420 mm

Esiporatut reiät – SOV42

Uppo- tai pinta-asennukseen tarkoitetut esiporatut reiät:

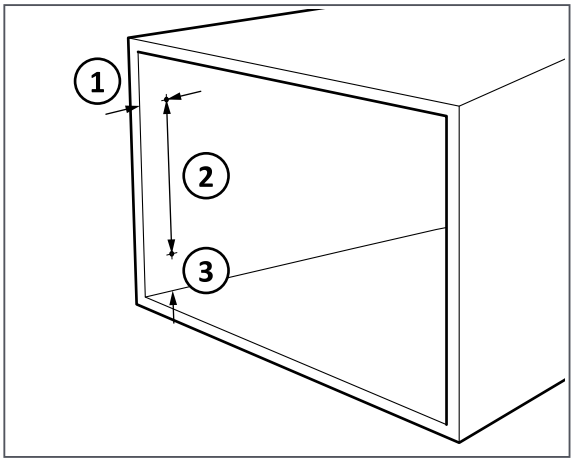

Uppoasennus:

1. 30 mm
2. 190 mm
3. 50,5 mm

Pinta-asennus:

1. 10–30 mm
2. 190 mm
3. 50,5 mm

Käytä laitteen kiinnittämiseen mustia puuruuveja.

SOG52

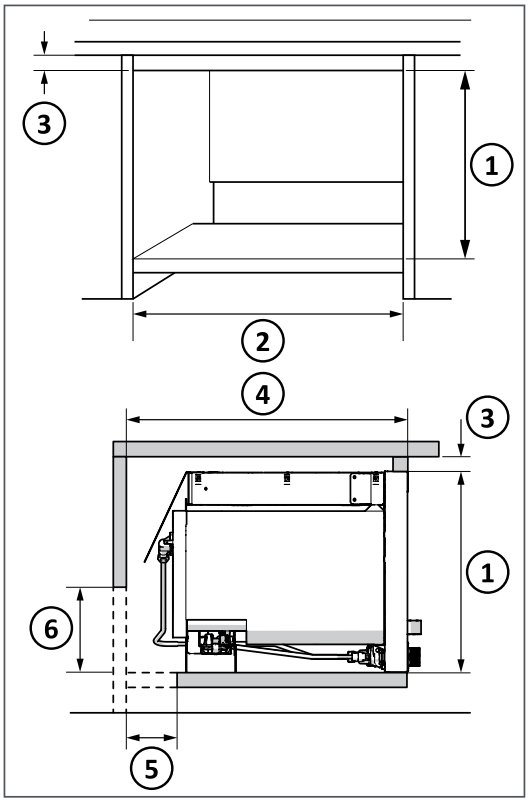

1. 370 mm, jos laite asennetaan jääkaapin yläpuolelle
2. 527 mm
3. Puulista, 30 mm; vaaditaan vain, jos laite asennetaan suoraan katon alle
4. 580 mm
5. 91 mm; ei vaadita, jos laitetta ei asenneta suoraan jääkaapin yläpuolelle
6. 155 mm; ei vaadita, jos laitetta ei asenneta suoraan jääkaapin yläpuolelle

Luukun kätisyyden vaihtaminen

Vain SOV42

Voit vaihtaa luukun kätisyyttä noudattamalla alla olevia ohjeita

- Liikuta tappia alaspäin ja paina se ulos kannattimesta.
- Poista luukku uunista nostamalla.

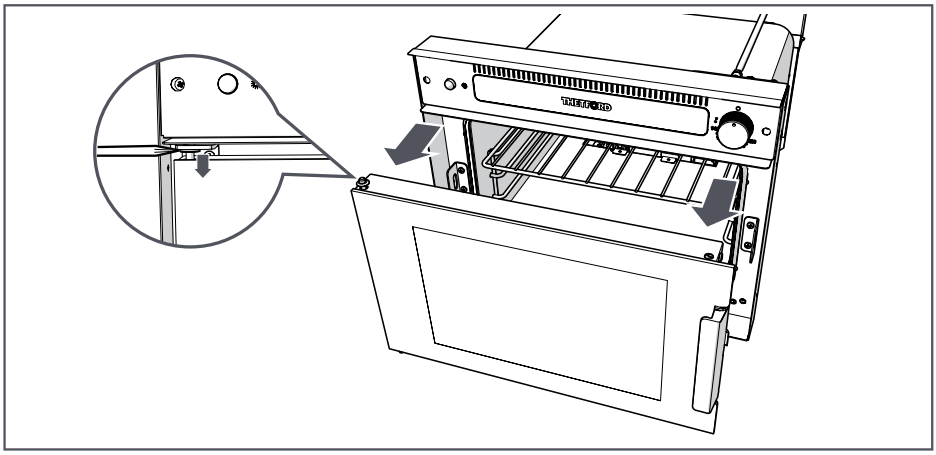

Käytä tapin liikuttamiseen talttapäistä ruuvimeisseliä.

- Ruuvaa alatappi irti.
- Irrota ylätappi ja jousi.
- Vaihda ne toiselle puolelle.

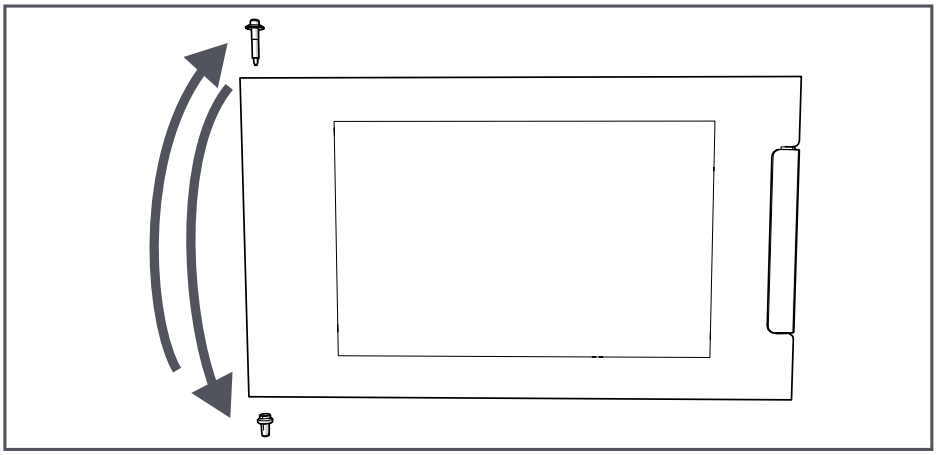

Käännä luukkua 180°.

- Irrota kannattimet ja siirrä ne vastakkaiselle puolelle.
- Irrota luukun salpa ja siirrä se vastakkaiselle puolelle.

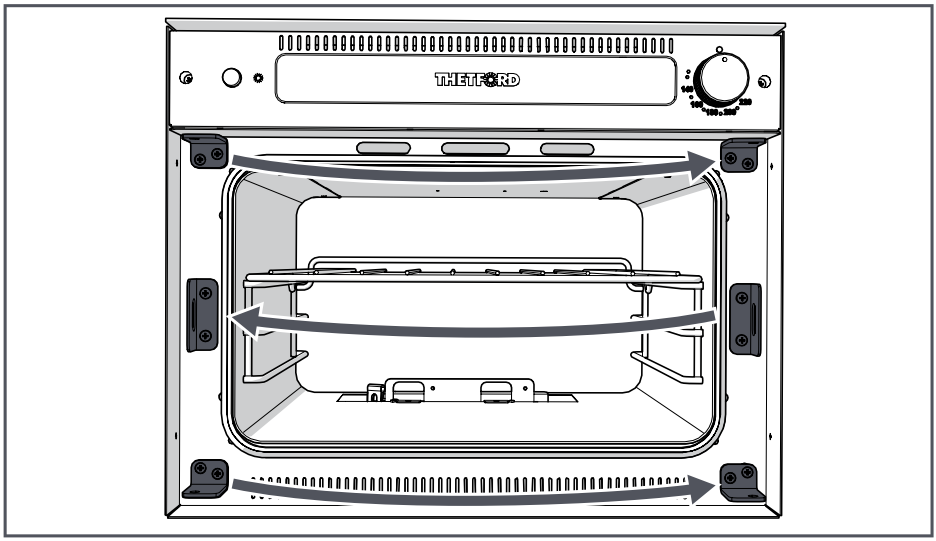

- Asenna luukku takaisin uuniin alareuna ensin.

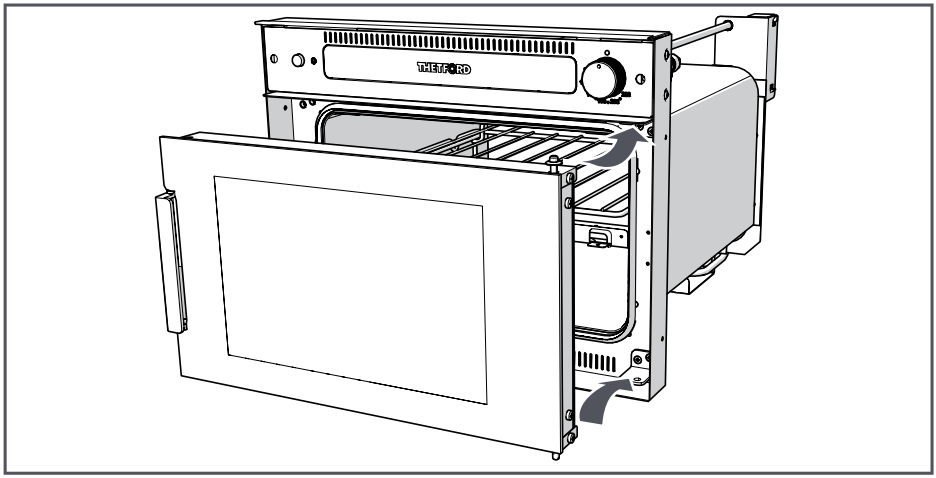

6. Asennus

Aloita lukemalla luvussa *Safety* annetut soveltuvat ohjeet.

Valmistelu

Katso lisätietoja kohdista *Tekniset tiedot* ja *Ennen asennusta*.

- Valmistele kaappi laitetta varten.
- Asenna puulistat kaapin molemmille puolille, jos laitteen malli edellyttää niiden käyttöä.
- Varmista, että ilmaraot ovat teknisten tietojen mukaiset.
- Varmista, että kaasun poistoaukko on oikean kokoinen eikä sitä ole tukittu.

Laitteen asennus

- Poista laitteesta kaikki pakkausmateriaalit.
- Liitä kipinäsytytyksen (ja mahdollisten jäähdytyspuhaltimien) 12 V DC:n johdot 12 V DC:n akkuun tai virtalähteeseen. Käytä tähän tarkoitukseen soveltuvia liittimiä ja huomioi oikea napaisuus.

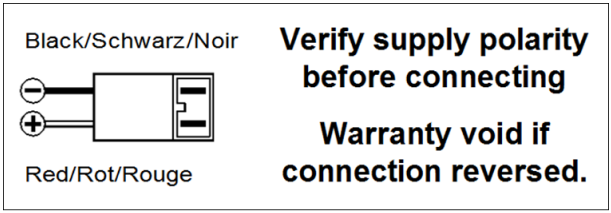

- Sovita laite aukkoon.
- Kiinnitä laite paikalleen käyttämällä luvussa *Ennen asennusta* esitettyjä kiinnitysreikien paikkoja.

Varmista, että laite on sijoitettu oikein aukkoon.

Kaasuliitännän tekeminen

- Liitä kaasuputki laitteen Ø 8 mm:n kaasunsyöttöliitäntään.

Merkintöjen kiinnittäminen

- Kiinnitä laitteen viereen varoitusmerkintä, joka täyttää EN 721 -standardin liitteen A vaatimukset.
- Kiinnitä kaasun poistoaukon viereen varoitusmerkintä, jossa on seuraava teksti: Varoitus! Älä tuki kaasun poistoaukkoa missään olosuhteissa.

7. Asennuksen jälkeen

Aloita lukemalla luvussa *Safety* annetut soveltuvat ohjeet.

Silmämääräiset tarkastukset

Tarkista, että:

- Kaikki pakkausmateriaalit on poistettu.
- Ilmanvaihtoaukkoja ja kaasun poistoaukkoa ei ole peitetty/tukittu.
- Sähköjohdot eivät ole puristuksissa tai vaurioituneet eivätkä ne roiku irrallaan/löysällä.
- Sähköjohtoja ei ole viety siten, että ne ovat lämmönlähteiden (esim. keittotaso, uuni tai lämmitin) tai syttymislähteiden läheisyydessä.
- Sähköjohtojen liittimet/pistokkeet on liitetty oikein.
- Laite on sijoitettu ja asennettu vaakasuoraan ja vakaalle alustalle.

Toiminnalliset tarkastukset

Tarkista, että:

- Kaikki kaasuputket ja -liitännät on mitoitettu ja asennettu oikein eivätkä ne vuoda.
- Laitetta voidaan käyttää vain luvun *Tekniset tiedot* taulukossa 3 esitetyillä kaasuilla ja paineilla.
- Laite voidaan kytkeä päälle ja pois päältä ja lämpötila on säädettävissä.
- Liekkien väri on oikea. Polttimien käyttämä ilman ja polttoaineen seos on kiinteä. Kun käytetään propaania, liekit palavat hiljaisesti sinivihreinä ilman keltaista kärkeä. Kun käytetään butaania, liekeissä on keltaiset kärjet. Liekkien keltainen väri lisääntyy jonkin verran polttimen kuumentuessa.
- Kaasun paine, kun kaikki liitetyt kaasulaitteet ovat käytössä samanaikaisesti. Kaasun paine ei saa nousta tai laskea yli 2,5 millibaarilla suhteessa nimellisarvoon.

8. Huolto ja kysymykset

Aloita lukemalla luvussa *Safety* annetut soveltuvat ohjeet.

Huolto

Ennen huoltoa laitteen on annettava jäähtyä ja se on irrotettava kaikista kaasu- ja sähköliitännöistä. Huollon jälkeen tulee varmistua laitteen kaasutiiviydestä ja sähköturvallisuudesta.

Laitteen saa huoltaa vain valtuutettu asentaja.

Kysymykset

Jos sinulla on kysyttävää tuotteesta, osista, lisävarusteista tai valtuutetusta huollosta, vieraile osoitteessa *www.thetford.com*.

Jos otat yhteyttä oman maasi valtuutettuun paikalliseen huoltokeskukseen, ilmoita laitteen malli ja sarjanumero sekä ostopäivä.

Takuu

Katso takuuehtomme osoitteesta *www.thetford.com*.

Vaatimustenmukaisuusvakuutus

Thetford vakuuttaa, että tämä tuote on sovellettavien asetusten, direktiivien ja standardien olennaisten vaatimusten ja muiden sovellettavien määräysten mukainen. Vaatimustenmukaisuusvakuutuksen kopio löytyy osoitteesta *www.thetford.com*.

EUROPEAN HEADQUARTERS
Thetford B.V.
P.O. Box 169
4870 AD Etten-Leur
The Netherlands

T +31 76 504 22 00
F +31 76 504 23 00
E info@thetford.eu

UNITED KINGDOM
Thetford Ltd.
Unit 6
Brookfields Way
Manvers, Rotherham
S63 5DL, England
United Kingdom

T +44 844 997 1960
F +44 844 997 1961
E infogb@thetford.eu

GERMANY
Thetford GmbH
Schallbruch 14
D-42781 Haan
Deutschland

T +49 2129 94250
F +49 2129 942525
E infod@thetford.eu

FRANCE
Thetford S.A.R.L.
Parc BUROPLUS / Bâtiment 6
18, Boulevard de la Paix
CS 80008
95895 Cergy Pontoise Cedex
France

T +33 1 30 37 58 23
F not available
E infof@thetford.eu

ITALY
Thetford Italy c/o Tecma s.r.l.
Via Flaminia
Loc. Castel delle Formiche
05030 Otricoli (TR)
Italia

T +39 0744 709071
F +39 0744 719833
E infoi@thetford.eu

SPAIN AND PORTUGAL
Mercè Grau Solà
Agente para España y Portugal
C/ Castellet, 36 bxs 2a
08800-Vilanova i la Geltrú
Barcelona
España

T +34 938 154 389
F not available
E infosp@thetford.eu

SCANDINAVIA
Thetford Scandinavia
Bangatan 6
521 43 Falköping
Sverige

T +46 31 336 35 80
F not available
E infos@thetford.eu

AUSTRALIA
Thetford Australia Pty. Ltd.
130-132 Freight Drive
Somerton VIC 3062
Australia

T +61 3 9358 0700
F not available
E infoaus@thetford.com.au
www.thetford.com.au

CHINA
Thetford China
Rm. 1207, Coastal Building
(East Block)
Haide 3rd Road, Nanshan District
Shenzen, 518054
China

T +86 755 8627 1393
F +86 755 8627 1673
E info@thetford.cn
www.thetford.cn

www.thetford.com

Copyright 2017–2024 Thetford B.V. Kaikki oikeudet pidätetään.
SINS2335/0125-V04