THETFORD

MANUAL DE INSTALAÇÃO

FORNO e FORNO-GRELHADOR

Séries 420 e 520

PT
Tradução do manual de instalação original

Índice

1 Introdução..... 2
2 Safety..... 3
3 Assistência técnica.....5
4 Especificações técnicas.....6
5 Antes da instalação..... 7
6 Instalação.....15
7 Após a instalação..... 16
8 Manutenção e questões.....17

1. Introdução

Geral

Este é o manual de instalação para o forno SOV42 e o forno e grelhador SOG52 Thetford. O manual destina-se a profissionais qualificados que irão instalar o aparelho numa caravana, autocaravana ou casa de férias.

Leia atentamente as informações e instruções e siga-as rigorosamente para instalar o aparelho de forma segura e correta.

Leia também os avisos no manual de utilizador antes de testar o aparelho após a instalação.

Este documento é a versão SINS2335/0125–V04 do manual de instalação.

Apostamos no desenvolvimento e melhoria contínuos. As especificações e ilustrações podem sofrer alterações após a publicação.

Visite www.thetford.com para obter a versão mais recente.

Símbolos

Os seguintes símbolos poderão ser utilizados neste manual:

Aviso. Risco de lesões e/ou danos graves.

Cuidado. Risco de lesões e/ou danos moderados.

Atenção. Informação importante.

Nota. Informação adicional.

Dica Vídeo. Disponível vídeo com instruções adicionais.

2. Safety

LEIA ATENTAMENTE ESTAS INSTRUÇÕES DE UTILIZAÇÃO. FAMILIARIZE-SE COM O APARELHO. CONSERVE ESTAS INSTRUÇÕES PARA CONSULTA FUTURA.

Geral

Risco de lesões graves causadas por queimaduras, explosão, esmagamento, sufocamento, eletrocussão, envenenamento ou danos no produto.

- O aparelho destina-se apenas à instalação dentro de uma caravana, atrelado ou casa de férias.
- Caso o equipamento não seja instalado de acordo com a legislação, regulamentos, regras e normas nacionais e europeus, a garantia será anulada e poderá ser instaurado um processo criminal.
- Não modifique este aparelho, exceto se a modificação for autorizada e realizada pelo fabricante ou respetivo agente.
- Utilize apenas peças e materiais originais e aprovados.
- Use o Equipamento de Proteção Individual correto durante instalação. Siga igualmente as normas de segurança aplicáveis.
- Os aparelhos elétricos e a gás deverão ser instalados apenas por profissionais qualificados e certificados.
- **NÃO** obstrua/abafe a ventilação do aparelho.
- O aparelho **NÃO DEVE** ser instalado atrás de uma porta decorativa para evitar o sobreaquecimento.

Instalação

Risco de lesões graves causadas por queimaduras, explosão, esmagamento, sufocamento, eletrocussão, envenenamento ou danos no produto.

- Este aparelho pode ser instalado numa cozinha ou kitchenette, mas não numa sala onde exista uma banheira ou um chuveiro.
- Os aparelhos de GPL não podem ser montados abaixo do nível do solo como, por exemplo, numa cave.

- Siga as dimensões mínimas apresentadas neste manual. Qualquer divergência poderá provocar um aumento excessivo da temperatura. Se for necessário reduzir as dimensões mínimas devido a limitações de design, deve obrigatoriamente ser realizado um teste de temperatura na estrutura circundante. Sempre que as dimensões mínimas forem reduzidas, recomenda-se a instalação de material não combustível.
- As superfícies circundantes deverão ser capazes de suportar o aumento de temperatura admissível de 65 °C acima da temperatura ambiente, conforme especificado na norma EN 30-1-1 e de acordo com o design desta unidade.
- A temperatura das superfícies circundantes poderá aumentar se existirem outros equipamentos adicionais além do aparelho. Verifique a temperatura admissível dos materiais utilizados para as superfícies circundantes com vista a garantir que cumprem as exigências das normas EN 30-1-1, EN 1949, EN 1645-1, EN 1646-1, EN 1647 e EN 721.
- Todos os materiais combustíveis, como cortinas e prateleiras, devem ser mantidos bem afastados do equipamento.
- De modo a garantir um funcionamento correto, a instalação deve permitir que haja uma troca livre de ar entre a estrutura e o ambiente da habitação.
- As limitações de design poderão exigir ventilação adicional na parte frontal da instalação.
- Este aparelho deverá estar ligado à terra.
- Posicione os cabos para que fiquem afastados do aparelho e de outras fontes de calor.
- Não deixe os cabos suspensos no compartimento inferior.

Segurança específica de gás

Risco de lesões graves causadas por queimaduras, explosão, esmagamento, sufocamento, eletrocussão, envenenamento ou danos no produto.

- Certifique-se de que o tipo de gás e pressão correspondem à especificação do aparelho. Poderá encontrar a especificação na etiqueta de dados.
- Antes da instalação, certifique-se de que as condições de distribuição local (natureza do gás e da pressão do gás) e o ajuste do aparelho são compatíveis.
- Este equipamento não se encontra ligado a um dispositivo de evacuação de produtos de combustão. Este deverá ser instalado e ligado de acordo com os regulamentos de instalação em vigor. Deve prestar-se especial atenção aos requisitos relevantes relativos à ventilação.
- Preste especial atenção aos atuais regulamentos sobre ventilação do país de utilização. A instalação deve permitir um fornecimento de ar adequado para a combustão nos queimadores, para a remoção segura dos produtos de combustão e para a prevenção de acumulação de gases não queimados.
- O aparelho deve encontrar-se num local protegido de correntes de ar, que podem afetar a combustão.

- Mantenha a disposição para a dispersão de gases não queimados por baixo do aparelho. Certifique-se de que o orifício de dispersão de gás está localizado longe do todos os queimadores.
- De modo a garantir um funcionamento correto e evitar alterações na pressão de ar que afetem o desempenho do aparelho, este deve ser montado num armário independente fixo e seguro que não esteja ligado a compartimentos externos ventilados nos móveis adjacentes, à exceção do orifício de dispersão de gás descrito acima.
- Utilize apenas tubos de gás em metal de acordo com os requisitos da norma EN1949.
- NUNCA use tubos flexíveis/borracha ou mangueiras para ligar o gás.

Recomenda-se a instalação de um dispositivo de corte por sobrepressão (OPSO) a jusante do regulador de gás. Em caso de falha do regulador, o OPSO interrompe imediatamente o fluxo de gás.

Segurança específica para 12 V CC

Risco de lesões graves causadas por queimaduras, explosão, esmagamento, sufocamento, eletrocussão, envenenamento ou danos no produto.

- Certifique-se de que a instalação e os materiais utilizados estão de acordo com a mais recente legislação e regulamentos em matéria de instalações elétricas no país de utilização.
- Observe a polaridade para evitar danos no aparelho e/ou danos noutros dispositivos ligados ao circuito de 12 V CC:
  - O fio +12V CC ou positivo apresenta cor vermelha.
  - O fio de -12V CC, negativo ou fio-terra apresenta cor preta ou branca.

3. Assistência técnica

O profissional responsável pela instalação dos produtos Thetford de acordo com as instruções de instalação deve garantir o funcionamento e a assistência técnica do produto.

Em termos de assistência técnica, um fornecedor ou um parceiro de assistência autorizado da Thetford deverá ser capaz de remover e instalar novamente o produto Thetford dentro do período de tempo permitido, de acordo com os prazos estabelecidos na lista da Thetford, utilizando ferramentas e equipamentos padrão.

Tal aplica-se a qualquer reivindicação de garantia durante o período de garantia após a data de aquisição.

Em caso de qualquer questões sobre este assunto, o representante local de assistência técnica da Thetford poderá ser contactado para apoio adicional relacionado com a instalação do produto.

4. Especificações técnicas

Tabela 1: Especificações do queimador

	SOV42			SOG52		
	Entrada de gás		Injetor	Entrada de gás		Injetor
	kW	g/h	mm	kW	g/h	mm
Queimador do grelhador				1,65	119	0,64
Queimador do forno	1,06	76	0,50	1,10	79	0,50
Total	1,06			1,65*		
Alimentação elétrica	12 V CC			12 V CC		

(*) Toque com função dupla no grelhador e no forno, apenas um pode estar ativo à vez.

Tabela 2: Peso e dimensões

	SOV42			SOG52		
Dimensões (mm)	H	W	D	H	W	D
	335	418	440	369	525	480
Peso	13,5 kg			15 kg		
Volume	15 L			12 L		

Este aparelho pode ser utilizado com GPL (Gás de Petróleo Liquefeito) e não deverá ser utilizado com outro gás.

Tabela 3: Categoria de gás

Equipamento de classe 3		
Categoria e pressão do gás	CAT $I_{3+(28\text{-}30/37)}$	CAT $I_{3\,B/P\,(30)}$
	BUTANO (G30) 28–30 mbar	BUTANO (G30) 30 mbar
	PROPANO (G31) 37 mbar	PROPANO (G31) 30 mbar
Para instalação em	BE, CH, CY, CZ, ES, FR, GB, GR, IE, IT, LT, PT, SI, TR	AT, BE*, CH, CY, CZ, DE, DK, EE, FI, FR, GB*, GR, HR, HU, IT, LT, NL, NO, PL, RO, SE, SI, SK, TR
Referências normativas	EN 30-1-1 : 2021 EN 30-2-1 : 2015	

(*) Categoria aplicável apenas aos aparelhos instalados em caravanas e atrelados.

Utilizar apenas o tipo de gás e as pressões especificados. As especificações do aparelho podem ser encontradas na etiqueta descrita no capítulo *Manutenção e questões*.

5. Antes da instalação

Conteúdo da caixa

Para o aparelho embalado como peça única, verifique o conteúdo:

- Aparelho
- Grelhador, tripé e asa
- Grelha do forno
- Manual do utilizador
- Manual de instalação

Caso falte alguma coisa, entre em contato com o revendedor.

Requisitos do armário

O local deverá fornecer:

- Armário de madeira
- Suporte para, pelo menos, o peso do aparelho, tal como indicado em Especificações técnicas, mais quaisquer artigos colocados por cima ou no aparelho

O forno e/ou o grelhador não devem estar carregados com mais de 5 kg.

- As distâncias mínimas de instalação para a localização da instalação e dispersão de gás, conforme indicado nas dimensões da instalação.

As combinações de fornos e grelhadores têm requisitos específicos no que diz respeito às distâncias de limpeza dentro do armário.

- Quando colocado sob uma bancada, aplica-se uma distância mínima de segurança até à bancada.
- Quando colocado acima de um frigorífico ou compartimento de armazenamento, ou entre compartimentos de armazenamento, aplicam-se distâncias mínimas de segurança e proteção térmica.

Dispersão do gás

Mantenha a disposição para a dispersão de gases não queimados por baixo do aparelho. Certifique-se de que o orifício de dispersão do gás está afastado do todos os queimadores. O orifício de dispersão do gás tem de ser aberto para o exterior do veículo de lazer.

Quando o forno ou o forno-grelhador estiver embutido sob a bancada, segue-se um exemplo de disposição básica para a dispersão de gás e ventilação.

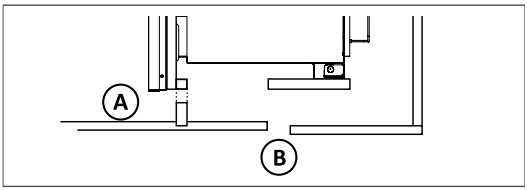

A abertura de ventilação **A** deve ter 2000 mm², como mínimo

O orifício de dispersão de gás **B** deve ter um diâmetro de ø25-50 mm

Quando o forno ou forno-grelhador estiverem embutidos acima de um frigorífico ou armário, segue-se um exemplo de uma disposição básica para a dispersão de gás e ventilação.

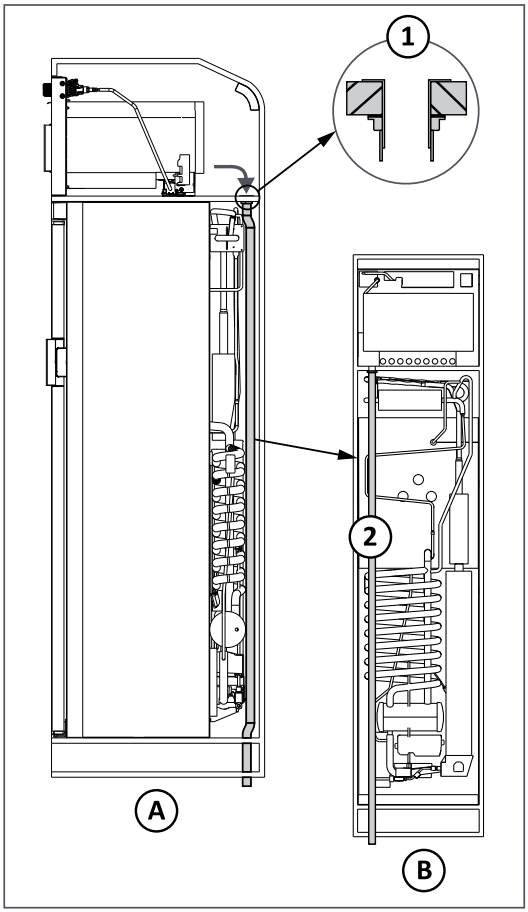

Vista lateral (A) e dianteira (B)

1. O orifício de dispersão de gás deve ter um diâmetro de ø25-50 mm
2. Tubagens com o mesmo diâmetro para extrair todo o gás para fora do veículo de lazer

A abertura de ventilação para o aparelho deve ter 2000 mm², no mínimo, como alvo

De modo a garantir um funcionamento correto e evitar alterações na pressão de ar que afetem o desempenho do aparelho, este deve ser montado num armário independente fixo e seguro que não esteja ligado a compartimentos externos ventilados nos móveis adjacentes, à exceção do orifício de dispersão de gás descrito acima.

Se o invólucro for feito de material combustível, deve ser prevista uma folga mínima de 30 mm acima e abaixo do aparelho e da proteção, a menos que especificado de outra forma.

Proteja o lado de baixo do aparelho com uma proteção térmica fabricada a partir de material não combustível, se o espaço por baixo do forno ou forno-grelhador for utilizado para armazenamento ou para outro aparelho.

Dimensões para a instalação

Certifique-se de que existe uma folga mínima de 10 mm entre ambos os lados da porta do aparelho e os armários ou as portas adjacentes.

SOV42

Se colocado numa unidade de cozinha, instale o forno numa abertura conforme mostrado.

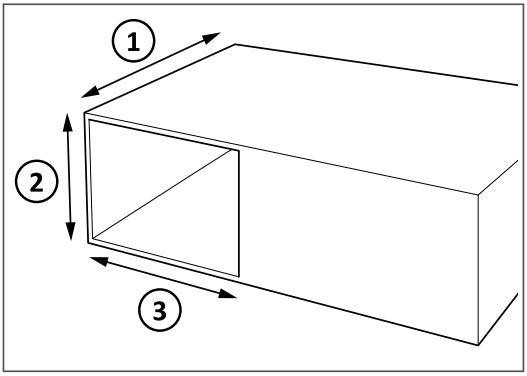

1. mín. 490 mm
2. 336 mm
3. 420 mm

Se colocado mais acima, por exemplo, sobre um frigorífico, instale o forno numa abertura conforme mostrado.

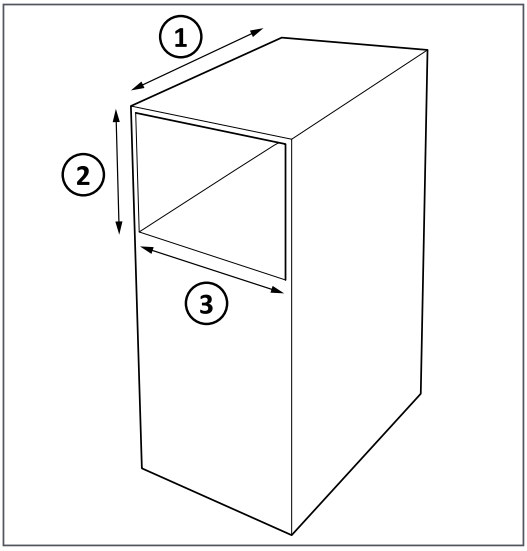

1. 580 mm
2. 370 mm
3. 420 mm

Orifícios piloto SOV42

Orifícios piloto para montagem embutida ou instalação saliente:

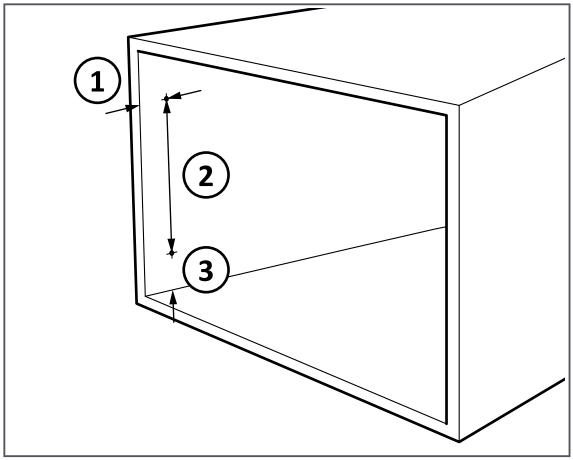

Embutida:

1. 30 mm
2. 190 mm
3. 50,5 mm

Saliente:

1. 10 mm - 30 mm
2. 190 mm
3. 50,5 mm

Utilize parafusos para madeira pretos para fixar o aparelho.

SOG52

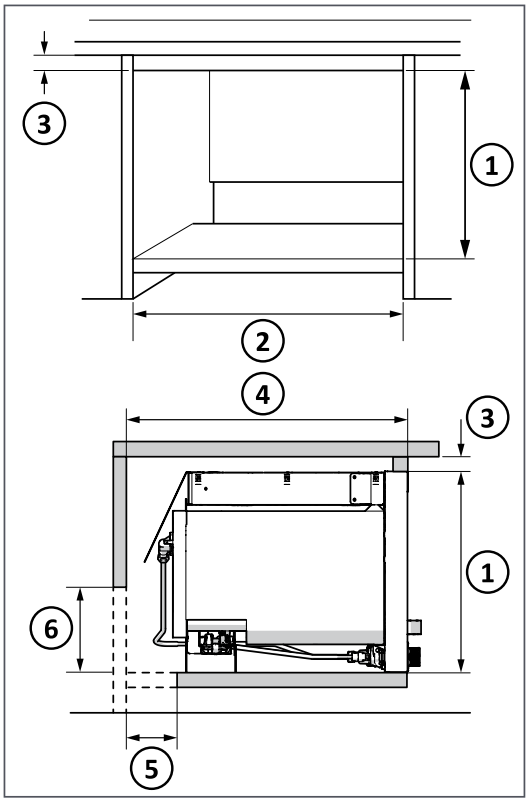

1. 370 mm se for acima do frigorífico
2. 527 mm
3. Trave de madeira, 30 mm, necessária apenas se o aparelho se destinar a ser encaixado diretamente sob o teto
4. 580 mm
5. 91 mm, não necessário se o aparelho se destinar a ser encaixado sem um frigorífico diretamente por baixo
6. 155 mm, não necessário se o aparelho se destinar a ser encaixado sem um frigorífico diretamente por baixo

Alterar o sentido da porta

Apenas SOV42

Para alterar o sentido da porta, siga os passos abaixo

- Desloque o pino para baixo e retire-o do suporte.
- Levante a porta para removê-la do forno.

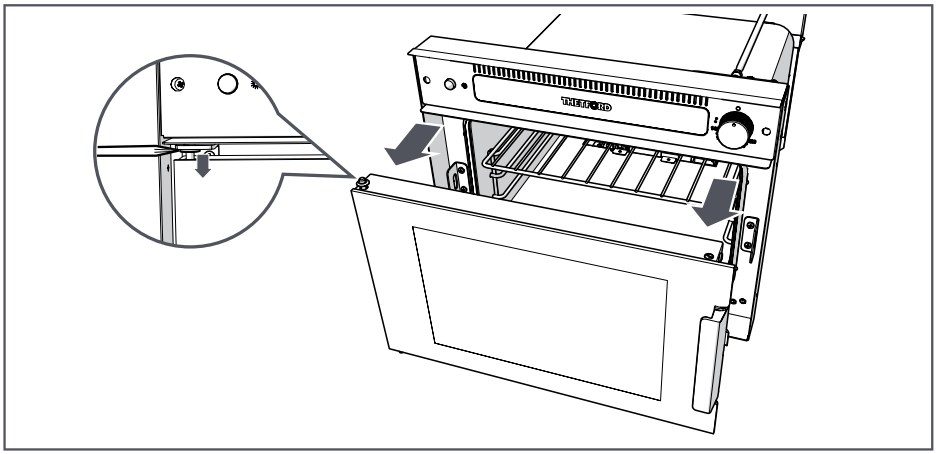

Utilize uma chave de fendas de ponta plana para deslocar o pino.

- Desaparafuse o pino inferior.
- Retire o pino superior e a mola.
- Troque as suas posições.

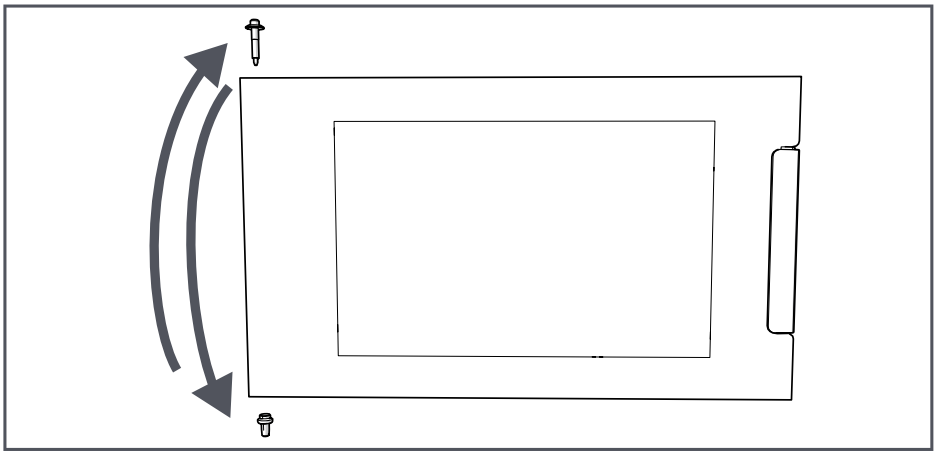

Troque o sentido da porta em 180°

- Desaparafuse os suportes e desloque para o lado oposto.
- Desenrosque o trinco da porta e mova-o para o lado oposto.

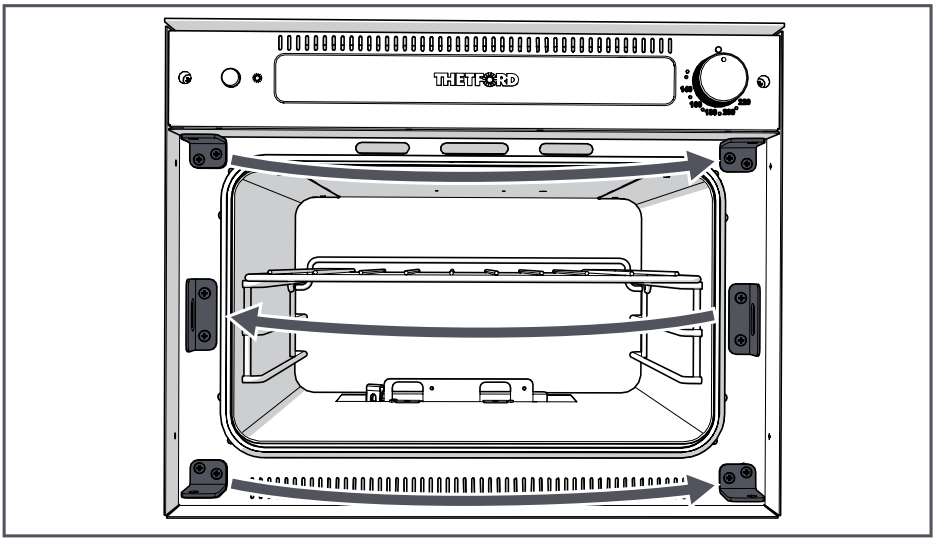

- Coloque novamente a porta no forno, localizando a parte inferior primeiro.

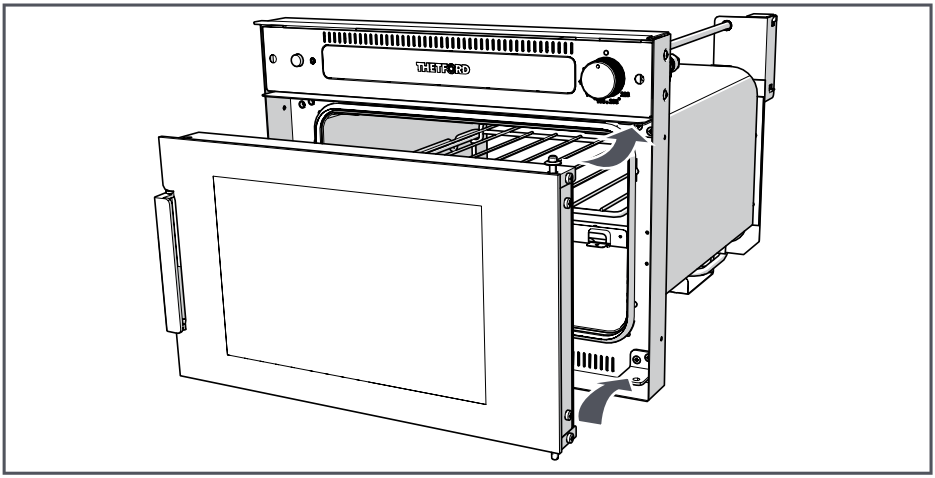

6. Instalação

Primeiro, leia as instruções aplicáveis no capítulo *Safety*.

Preparação

Para mais informações, consulte *Especificações técnicas* e *Antes da instalação*.

- Prepare o armário para o aparelho.
- Monte as ripas de madeira em ambos os lados do armário, se aplicável, conforme o modelo do aparelho.
- Certifique-se de que as aberturas de ar estão de acordo com as especificações.
- Certifique-se de que o orifício de dispersão de gás tem o tamanho correto e não está bloqueado.

Instalar o aparelho

- Remova todos os materiais de embalagem do aparelho.
- Ligue os cabos 12 V CC para ignição por faísca (e as ventoinhas de arrefecimento, quando aplicável) a uma bateria ou fonte de alimentação 12 V CC, utilizando conectores adequados e respeitando a polaridade correta.

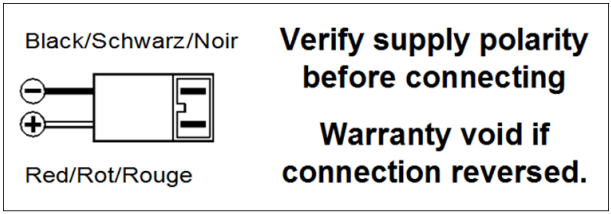

- Coloque o aparelho na abertura.
- Fixe o aparelho no devido lugar utilizando as posições do fixador, conforme ilustrado no capítulo "*Antes da instalação*".

Certifique-se de que o aparelho está corretamente colocado na abertura.

Ligar o fornecimento de gás

- Ligue o tubo de gás à entrada de gás de Ø 8 mm do aparelho.

Afixação das etiquetas

- Afixe uma etiqueta de aviso junto da unidade que cumpra os requisitos da norma EN721, Anexo A.
- Afixe um aviso junto do orifício de dispersão de gás, com o seguinte texto: Aviso! O orifício de dispersão de gás não deverá ser obstruído sob nenhuma circunstância.

7. Após a instalação

Primeiro, leia as instruções aplicáveis no capítulo *Safety*.

Verificações visuais

Verifique se:

- Todos os materiais de embalagem foram removidos.
- As aberturas de ventilação e o orifício de dispersão de gás não estão bloqueados/obstruídos.
- Os cabos elétricos não estão trilhados, danificados ou soltos.
- Os cabos elétricos não passam junto de fontes de calor (como uma placa de cozinha, forno ou aquecedor) e fontes de ignição.
- Os conectores elétricos estão corretamente vedados.
- O aparelho é colocado, montado e nivelado numa estrutura estável.

Verificações funcionais

Verifique se:

- Todas as tubagens e ligações de gás estão corretas e não têm fugas.
- O aparelho só pode funcionar com o gás e às pressões indicadas na tabela 3 de *Especificações técnicas*.
- O aparelho pode ser ligado/desligado e a temperatura é ajustável.
- As chamas apresentam uma cor adequada. Os queimadores têm uma mistura fixa de ar/combustível. Quando utiliza gás propano, as chamas queimam moderadamente, apresentando uma cor azul/verde e sem vestígios de amarelo nas extremidades. Com gás butano, as chamas têm vestígios de amarelo. A cor amarela das chamas aumenta ligeiramente à medida que o queimador aquece.
- A pressão do gás quando todos os equipamentos a gás ligados estejam a ser utilizados em simultâneo. A pressão do gás poderá não aumentar ou diminuir mais de 2,5 mbar relativamente ao valor nominal.

8. Manutenção e questões

Primeiro, leia as instruções aplicáveis no capítulo *Safety*.

Manutenção

Antes de iniciar qualquer serviço de manutenção, o eletrodoméstico terá de arrefecer e ser desligado das fontes de gás e alimentação. Após cada serviço de manutenção, o funcionamento do gás terá de ser verificado, assim como a segurança elétrica do eletrodoméstico.

Todos os serviços de manutenção deverão ser realizados por uma pessoa competente aprovada.

Questões

Se tiver alguma questão sobre o seu produto, peças, acessórios ou manutenções autorizadas, visite *www.thetford.com*.

Se contactar um centro de assistência local autorizado no seu país, forneça os detalhes do modelo, o número de série e a data de aquisição.

Garantia

Para conhecer a nossa cláusula de garantia, consulte as condições indicadas em *www.thetford.com*.

Declaração de conformidade

A Thetford declara que este produto está em conformidade com os requisitos essenciais e outras disposições relevantes dos regulamentos, diretivas e normas aplicáveis. Pode encontrar uma cópia da Declaração de conformidade em *www.thetford.com*.

EUROPEAN HEADQUARTERS
Thetford B.V.
P.O. Box 169
4870 AD Etten-Leur
The Netherlands

T +31 76 504 22 00
F +31 76 504 23 00
E info@thetford.eu

UNITED KINGDOM
Thetford Ltd.
Unit 6
Brookfields Way
Manvers, Rotherham
S63 5DL, England
United Kingdom

T +44 844 997 1960
F +44 844 997 1961
E infogb@thetford.eu

GERMANY
Thetford GmbH
Schallbruch 14
D-42781 Haan
Deutschland

T +49 2129 94250
F +49 2129 942525
E infod@thetford.eu

FRANCE
Thetford S.A.R.L.
Parc BUROPLUS / Bâtiment 6
18, Boulevard de la Paix
CS 80008
95895 Cergy Pontoise Cedex
France

T +33 1 30 37 58 23
F not available
E infof@thetford.eu

ITALY
Thetford Italy c/o Tecma s.r.l.
Via Flaminia
Loc. Castel delle Formiche
05030 Otricoli (TR)
Italia

T +39 0744 709071
F +39 0744 719833
E infoi@thetford.eu

SPAIN AND PORTUGAL
Mercè Grau Solà
Agente para España y Portugal
C/ Castellet, 36 bxs 2a
08800-Vilanova i la Geltrú
Barcelona
España

T +34 938 154 389
F not available
E infosp@thetford.eu

SCANDINAVIA
Thetford Scandinavia
Bangatan 6
521 43 Falköping
Sverige

T +46 31 336 35 80
F not available
E infos@thetford.eu

AUSTRALIA
Thetford Australia Pty. Ltd.
130-132 Freight Drive
Somerton VIC 3062
Australia

T +61 3 9358 0700
F not available
E infoaus@thetford.com.au
www.thetford.com.au

CHINA
Thetford China
Rm. 1207, Coastal Building
(East Block)
Haide 3rd Road, Nanshan District
Shenzen, 518054
China

T +86 755 8627 1393
F +86 755 8627 1673
E info@thetford.cn
www.thetford.cn

www.thetford.com

Copyright 2017-2024 Thetford B.V. Todos os direitos reservados.
SINS2335/0125-V04