THETFORD

PRIROČNIK ZA NAMESTITEV

PEČICA Z ŽAROM

Serija Midi Prima 13-70

SL
Prevod izvirnega priročnika za namestitev

Kazalo

1 Uvod 2
2 Safety 3
3 Uporabnost 5
4 Tehnični podatki 6
5 Pred namestitvijo 7
6 Namestitev 10
7 Po namestitvi 12
8 Servis in vprašanja 13

1. Uvod

Splošno

To je priročnik za namestitev Serija Thetford Midi Prima SOP13, SOP70 in SOP72. Priročnik je namenjen usposobljenim inštalaterjem, ki bodo namestili naprava v prikolico, avtodom ali počitniško hišico.

Pozorno preberite navodila in informacije ter jih natančno upoštevajte zaradi varne in pravilne namestitve naprava.

Preberite tudi opozorila v priročniku za uporabo, preden naprava preizkusite po namestitvi.

Ta dokument je različica SINS2324/0125-V02 priročnika za namestitev.

Glavno vodilo našega podjetja je nenehni razvoj in izboljševanje. Tehnični podatki in slike se lahko po objavi spremenijo.

Za najnovejšo različico obiščite spletno mesto www.thetford.com.

Simboli

V tem priročniku so morda uporabljeni naslednji simboli:

Opozorilo. Nevarnost resnih telesnih poškodb in/ali gmotne škode.

Svarilo. Nevarnost zmernih telesnih poškodb in/ali materialne škode.

Pozor. Pomembne informacije.

Opomba. Dodatne informacije.

Namig Videoposnetek. Na voljo je dodaten videoposnetek z navodili.

2. Safety

POZORNO PREBERITE TA NAVODILA ZA UPORABO. SEZNANITE SE Z NAPRAVO. TA NAVODILA SHRANITE ZA POZNEJŠO UPORABO.

Splošno

Nevarnost hudih poškodb zaradi opeklin, eksplozije, stisnjenja, električnega udara, zadušitve in zastrupitve ali poškodbe izdelka.

- Naprava je namenjena le za namestitev znotraj karavane, kamp prikolice ali počitniške hišice.
- Namestitev naprave, ki ni v skladu z nacionalnimi in evropskimi zakoni, predpisi, pravili in standardi, razveljavi garancijo in lahko vodi v kazenski pregon.
- Ne spreminjajte naprave, če sprememb ne odobri in opravi proizvajalec ali njegov zastopnik.
- Uporabljajte samo odobrene dele in materiale.
- Med nameščanjem uporabljajte osebno zaščitno opremo. Upoštevajte veljavne varnostne predpise.
- Plinske in električne naprave lahko nameščajo samo kvalificirani strokovnjaki z ustreznimi dovoljenji.
- **NE** zapirajte/preprepreč**ujte** prezračevanja naprave.
- Naprava **NE SME** biti nameščena za dekorativnimi vrati, da bi se izognili pregrevanju.

Namestitev

Nevarnost hudih poškodb zaradi opeklin, eksplozije, stisnjenja, električnega udara, zadušitve in zastrupitve ali poškodbe izdelka.

- To napravo lahko namestite v kuhinji/jedilnici, toda ne v prostoru s kadjo ali prho.
- Naprav LPG ne smete namestiti nižje od pritličja, npr. v klet.
- Upoštevajte minimalne mere, navedene v tem priročniku. Kakršno koli odstopanje lahko povzroči prevelik dvig temperature. Če morate minimalne mere zmanjšati zaradi oblikovalskih omejitev, morate opraviti preizkus dviga temperature za vso

pohištvo, nameščeno v okolici naprave. Na mestih, kjer so minimalne mere zmanjšane, priporočamo namestitev nevnetljivega materiala.

- Okoliške površine morajo biti sposobne prenesti dovoljen dvig temperature v višini 65 °C nad temperaturo v prostoru, kot je opredeljeno v standardu EN30-1-1 in v skladu z zasnovo te enote.
- Temperatura okoliških površin se lahko dvigne, če se poleg naprave nahajajo tudi dodatne naprave. Preverite dovoljeno temperaturo materialov, uporabljenih za okoliške površine, da zagotovite, da izpolnjujejo zahteve standardov EN 30-1-1, EN 1949, EN 1645-1, EN 1646-1, EN 1647 in EN 721.
- V bližini naprave ne sme biti vnetljivih materialov, kot so zavese in police.
- Da zagotovite pravilno delovanje, mora namestitev omogočati prosto izmenjavo zraka med ohišjem in bivalnim okoljem.
- Oblikovalske omejitve lahko zahtevajo dodatno prezračevanje na sprednji strani namestitve.
- Napravo je treba ozemljiti.
- Kable napeljite stran od naprave in drugih virov toplote.
- Ne dovolite, da bi kabli prosto viseli v spodnjem predelu.

Plin specifična varnost

Nevarnost hudih poškodb zaradi opeklin, eksplozije, stisnjenja, električnega udara, zadušitve in zastrupitve ali poškodbe izdelka.

- Prepričajte se, da se tip plina in tlak ujemata s tehničnimi podatki naprave. Tehnične podatke najdete na tipski ploščici.
- Pred namestitvijo preverite, da so lokalni pogoji za distribucijo (narava plina in tlak plina) ter nastavitev naprave združljivi.
- Naprava ni priključena na napravo za odstranjevanje produktov zgorevanja. Naprava mora biti nameščena in priključena v skladu s trenutno veljavnimi predpisi o namestitvi. Posebno pozornost je treba nameniti ustreznim zahtevam glede prezračevanja.
- Posebno pozornost namenite veljavnim predpisom glede prezračevanja v državi uporabe. Namestitev mora biti takšna, da zagotavlja zadosten dovod zraka do gorilnikov za zgorevanje, varno odstranjevanje produktov zgorevanja in preprečuje nabiranje nezgorelega plina.
- Naprava mora biti nameščena stran od prepiha, ki lahko vpliva na vžig.
- Ohranite prostor za razpršitev nezgorelega plina pod napravo. Poskrbite, da se odprtina za izpust plina nahaja stran od katerega koli gorilnika.
- Za zagotavljanje pravilnega delovanja in preprečevanja sprememb zračnega tlaka, ki vplivajo na zmogljivost naprave, mora biti naprava vgrajena v čvrsto pritrjeno samostojno omarico, ki ni priključena na komore z zunanjim prezračevanjem v sosednjem pohištvu, z izjemo odprtine za izpust plina, kot je opisano zgoraj.
- Uporabljajte samo kovinske cevi skladno z zahtevami EN 1949.

- NIKOLI ne uporabljajte fleksibilnih/gumijastih cevi ali cevi za priključitev plina.

Priporočljivo je, da za regulatorjem plina namestite nadtlačno zaporno napravo (OPSO). V primeru okvare regulatorja bo OPSO takoj ustavil pretok plina.

12V DC specifična varnost

Nevarnost hudih poškodb zaradi opeklin, eksplozije, stisnjenja, električnega udara, zadušitve in zastrupitve ali poškodbe izdelka.

- Poskrbite, da bo namestitev in materiali, ki se uporabljajo, skladni z najnovejšimi predpisi in zakonodajo o električnih inštalacijah v državi uporabe.
- Uporabite pravilno polariteto, da preprečite poškodbe naprave in/ali drugih naprav, priključenih na 12V DC krog.
  - +12 V DC ali pozitivna žica je rdeče barve.
  - -12V DC ali negativna ali ozemljitvena žica je črne ali bele barve.
- Pri nekaterih modelih lahko za napajanje z enosmernim tokom 12 V DC uporabite dodatni napajalnik za omrežni izmenični tok/12 V DC. Nato veljajo varnostna opozorila, ki se nanašajo na omrežje izmeničnega toka.

Posebna varnost pri napajanju z izmeničnim tokom

Nevarnost hudih poškodb zaradi opeklin, eksplozije, stisnjenja, električnega udara, zadušitve in zastrupitve ali poškodbe izdelka.

- Napajalni kabel priključite na ustrezno vklopljeno električno omrežje.
  - Če je mogoče, uporabite stensko vtičnico s stikalom.
  - Stikalo mora biti vedno dosegljivo.
- Napajanje naprave iz električnega omrežja mora biti zavarovano z varovalko.

3. Uporabnost

Monter izdelkov Thetford je odgovoren za pravilno namestitev v skladu z navodili za namestitev Thetford, da se zagotovita funkcionalnost in uporabnost izdelka.

Z vidika uporabnosti to pomeni, da mora biti prodajalec ali pooblaščen servisni partner Thetford sposoben odstraniti in ponovno namestiti izdelek Thetford v časovnem obdobju, ki je dovoljeno v skladu s časovnim seznamom Thetford, pri tem pa uporabi standardno orodje in opremo.

To velja za uveljavljanje garancije v garancijskem obdobju po datumu nakupa.

V primeru kakršnih koli vprašanj v zvezi s tem se lahko obrnete na lokalnega servisnega predstavnika podjetja Thetford za dodatno pomoč pri namestitvi izdelka.

4. Tehnični podatki

Tabela 1: Tehnični podatki gorilnika

	SOP13, SOP70 in SOP72 (s predalom)		
	Dovod plina		Šoba
	kW	g/hr	mm
Gorilnik žara	1,60	115	0.65(*)
Gorilnik peči-ce	1,50	108	0,59
Skupaj	3,10	223	
Električno napajanje	12 V, enosmerno ali omrežni izmenični tok z na-pajalnikom. (SAMO SOP72)		

(*) Pri modelih pred letom 2024 je velikost injektorja 0,62 mm

Tabela 2: Dimenzije in teža

	SOP13			SOP70			SOP72		
Dimenzije	H	W	D	H	W	D	H	W	D
mm	639	495	450	644	444	450	726	500	495
Teža naprave	17 kg			18 kg			22 kg		
Prostornina žara	11L			8L			8L		
Prostornina pečice	28L			27L			27L		

Ta naprava je primerna za uporabo z utekočinjenim naftnim plinom [Liquefied Petroleum Gas] in se ne sme uporabljati z drugimi vrstami plina.

Tabela 3: Kategorija plina

Naprava razreda 3		
Kategorija plina in tlak	CAT $I_{3+(28\text{-}30/37)}$	CAT $I_{3\,B/P\,(30)}$
	BUTAN (G30) 28–30 mbar	BUTAN (G30) 30 mbar
	PROPAN (G31) 37 mbar	PROPAN (G31) 30 mbar
Za namestitev v	BE, CH, CY, CZ, ES, FR, GB, GR, IE, IT, LT, PT, SI, TR	AT, BE*, CH, CY, CZ, DE, DK, EE, FI, FR, GB*, GR, HR, HU, IT, LT, NL, NO, PL, RO, SE, SI, SK, TR
Normativna sklicevanja	EN 30-1-1: 2021 EN 30-2-1: 2015	

(*) Kategorija velja samo za naprave, nameščene v prikolicah Touring & Motoring Caravan.

Uporabljajte izključno navedeno vrsto plina in samo pri navedenem tlaku. Specifikacije vaše naprave so navedene na nalepki, opisani v poglavju *Servis in vprašanja*.

5. Pred namestitvijo

Vsebina škatle

Pri napravi, pakirani v enem kosu, preverite vsebino:

- Naprava
- Posoda za žar, rešetka in ročaj
- Polica pečice
- Priročnik za uporabo
- Priročnik za namestitev

Če kaj manjka, se obrnite na podajalca.

Zahteve za omarice

Mesto mora imeti:

- Lesene omarice in delovna plošča
- Podpora za vsaj težo naprave, kot je navedeno v Tehnični podatki, plus vse predmete, postavljene v napravo.

  Pečice in/ali žara ne smete obremeniti z več kot 5 kg.

- Najmanjše razdalje za namestitev in razpršitev plina na predvidenem mestu, kot je navedeno v poglavju Namestitvene dimenzije.

Razpršitev plina

Ohranite prostor za razpršitev nezgorelega plina pod napravo. Prepričajte se, da je odprtina za razprševanje plina oddaljena od gorilnikov. Odprtina za razpršitev plina se mora odvajati na zunanjo stran vozila za prosti čas.

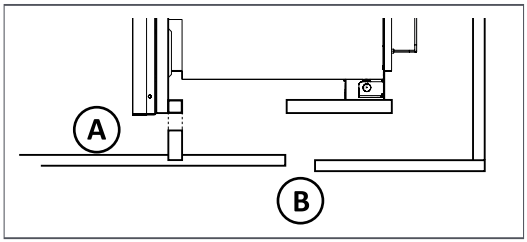

Prezračevalna odprtina **A** morala bi biti najmanj 2000 mm²

Odprtina za razpršitev plina **B** mora imeti premer Ø25-50 mm

Za zagotavljanje pravilnega delovanja in preprečevanja sprememb zračnega tlaka, ki vplivajo na zmogljivost naprave, mora biti naprava vgrajena v čvrsto pritrjeno samostojno omarico, ki ni priključena na komore z zunanjim prezračevanjem v sosednjem pohištvu, z izjemo odprtine za izpust plina, kot je opisano zgoraj.

Zaščitite spodnji del naprave s toplotno zaščito iz negorljivega materiala, če je prostor pod štedilnikom, pečico, žarom ali kombinacijo uporabljen za shranjevanje ali drugo napravo.

Namestitvene mere

Shemični pregled zahtevanih dimenzij

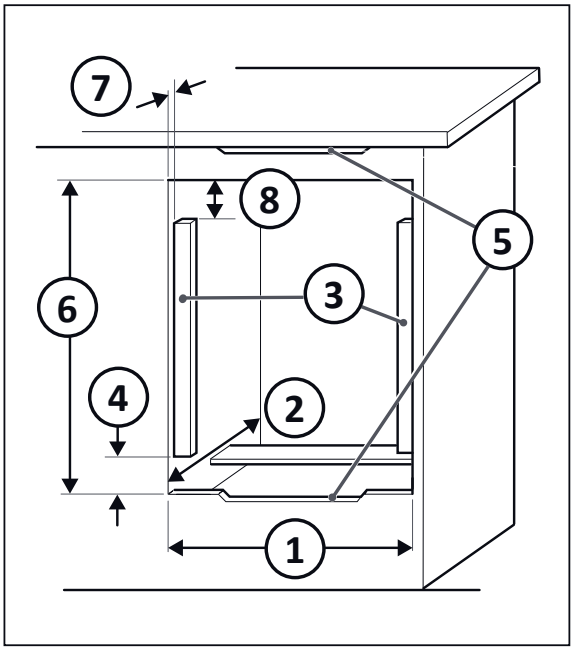

1. SOP13: 495-497mm

   SOP70: 444-446mm

   SOP72: 500-502mm
2. 490 mm
3. Lesen opaž, nameščen na obeh stranicah

   omarice:

   SOP13: največ 25x18x544 mm

   SOP70: 15x40x450 mm

   SOP72: NI NA VOLJO
4. SOP13: 34 mm

   SOP70: 40 mm

   SOP72: 40 mm
5. Odprtina za prezračevanje: najmanj 2000 mm^2
6. SOP13: 642,5 mm

   SOP70: 656 mm

   SOP72: 736 mm
7. SOP13: 6 mm

   SOP70: 17 mm

   SOP72: 17 mm
8. 75 mm

Zagotovite, da je med obema stranema vrat naprave in sosednjimi omaricami ali vrati najmanj 10 mm razdalje.

Pogled na omarico z desne strani

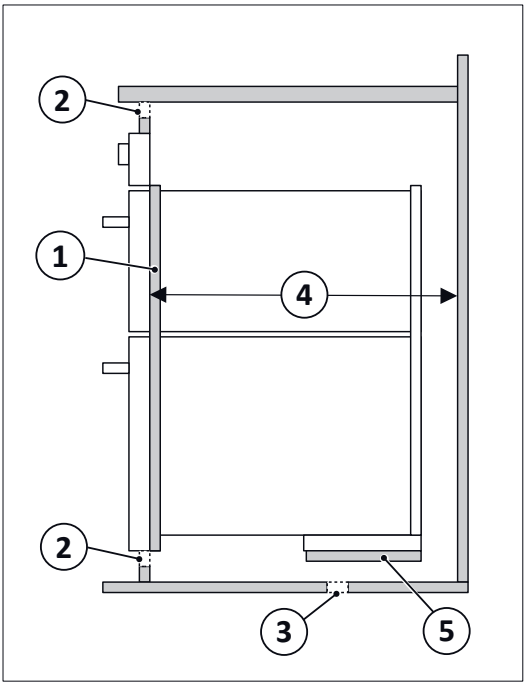

1. Lesena letev
2. Prezračevalna odprtina
3. Odprtina za razpršitev plina
4. 490 mm
5. Podporna polička

   SOP13: 18 x 495-497 x 140mm

   SOP70: 18 x 444-446 x 140mm

   SOP72: 18 x 500-502 x 140mm

6. Namestitev

Najprej preberite ustrezna navodila v *Safety* poglavju.

Priprava

Oglejte si *Tehnični podatki* in *Pred namestitvijo* za več informacij.

- Pripravite omarico za napravo.
- Montirajte lesene letvice na obe strani omarice, če je to primerno za model naprave.
- Poskrbite, da so zračni razmiki skladni s specifikacijami.
- Poskrbite, da ima odprtina za disperzijo plina pravilno velikost in da ni zamašena.

Namestite napravo

- Z naprave odstranite vso embalažo.
- Potisnite napravo do polovice v odprtino.

- Priključite 12V DC kable za iskrni vžig (in hladilne ventilatorje, kjer je to primerno) na 12V DC baterijo ali napajalnik, pri čemer uporabite ustrezne konektorje in upoštevajte pravilno polariteto.

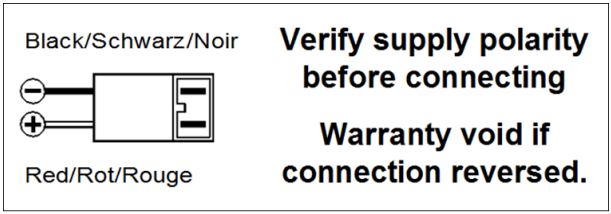

- Če je primerno, napajalni kabel priključite v ustrezno električno omrežje prek stenske vtičnice s stikalom. Namestitev mora biti takšna, da omogoča dostop do vtičnice.
- Postavite napravo v odprtino.
- Napravo pritrdite na ustrezno mesto z uporabo vijčnih mest, kot je prikazano v poglavju '*Pred namestitvijo*'.

Prepričajte se, da je naprava pravilno nameščena v odprtini.

Priključitev plinskega dovoda

- Povežite plinsko cev z Ø 8mm plinskim vhodom naprave.

Pritrdite oznake

- Pritrdite varnostno oznako poleg enote, ki izpolnjuje zahteve EN721, priloga A.
- Poleg odprtine za razpršitev plina pritrdite opozorilo z naslednjim besedilom: Opozorilo! Odprtina za razpršitev plina ne sme biti na noben način ovirana.

7. Po namestitvi

Najprej preberite ustrezna navodila v *Safety* poglavju.

Vizualni pregledi

Preverite:

- Ali ste odstranili vso embalažo.
- Ali prezračevalniki in odprtine za razpršitev plina niso zamašeni/ovirani.
- Ali električni kabli niso preščipnjeni, poškodovani ali viseči.
- Ali električni kabli niso napeljani preblizu virov toplote (kot so kuhališče, pečica ali plošča) ali virov vžiga.
- Ali se električni priključki pravilno prilegajo.
- Ali je naprava postavljena, montirana in izravnana na stabilni strukturi.

Funkcionalni pregledi

Preverite:

- So vse plinske cevi in povezave pravilne ter ne puščajo.
- Naprava lahko deluje le na plin in tlake, kot je prikazano v tabeli 3 v *Tehnični podatki*.
- Naprava se lahko vklopi/izklopi, temperatura pa je nastavljiva.
- Plameni imajo pravilno barvo. Gorilniki imajo fiksno mešanico zraka in plina. Če uporabljate propan, plamen gori tiho, v modro-zeleni barvi brez rumene na konicah. Pri butanu so konice plamena rumene. Rumene konice plamena se rahlo podaljšajo, ko se gorilnik segreje.
- Tlak plina, ko so sočasno v uporabi vse priklopljene plinske naprave. Tlak plina se ne sme dvigniti ali pasti za več kot 2,5 mbar glede na nominalno vrednost.

8. Servis in vprašanja

Najprej preberite ustrezna navodila v *Safety* poglavju.

Servis

Pred začetkom kakršnega koli servisiranja je treba pustiti, da se naprava ohladi, ter jo odklopiti z dovoda plina in električnega toka. Po vsakem servisu je treba napravo preveriti glede tesnosti na plin in električne varnosti.

Vse servise mora izvesti pooblaščena in strokovno usposobljena oseba.

Vprašanja

Če imate vprašanja v zvezi z izdelkom, sestavnimi deli, dodatki ali pooblaščenimi servisi, obiščite *www.thetford.com*.

Ko stopite v stik s pooblaščenim lokalnim servisnim centrom v vaši državi, navedite podatke o modelu in serijsko številko s tipske ploščice ter datum nakupa.

Garancija

Za našo garancijsko klavzulo si oglejte pogoje, navedene na *www.thetford.com*.

Izjava o skladnosti

Thetford s tem izjavlja, da je ta izdelek v skladu z bistvenimi zahtevami in drugimi ustreznimi določbami veljavnih uredb, direktiv in standardov. Izvod Izjave o skladnosti je na voljo na *www.thetford.com*.

EUROPEAN HEADQUARTERS
Thetford B.V.
P.O. Box 169
4870 AD Etten-Leur
The Netherlands

T +31 76 504 22 00
F +31 76 504 23 00
E info@thetford.eu

UNITED KINGDOM
Thetford Ltd.
Unit 6
Brookfields Way
Manvers, Rotherham
S63 5DL, England
United Kingdom

T +44 844 997 1960
F +44 844 997 1961
E infogb@thetford.eu

GERMANY
Thetford GmbH
Schallbruch 14
D-42781 Haan
Deutschland

T +49 2129 94250
F +49 2129 942525
E infod@thetford.eu

FRANCE
Thetford S.A.R.L.
Parc BUROPLUS / Bâtiment 6
18, Boulevard de la Paix
CS 80008
95895 Cergy Pontoise Cedex
France

T +33 1 30 37 58 23
F not available
E infof@thetford.eu

ITALY
Thetford Italy c/o Tecma s.r.l.
Via Flaminia
Loc. Castel delle Formiche
05030 Otricoli (TR)
Italia

T +39 0744 709071
F +39 0744 719833
E infoi@thetford.eu

SPAIN AND PORTUGAL
Mercè Grau Solà
Agente para España y Portugal
C/ Castellet, 36 bxs 2a
08800-Vilanova i la Geltrú
Barcelona
España

T +34 938 154 389
F not available
E infosp@thetford.eu

SCANDINAVIA
Thetford Scandinavia
Bangatan 6
521 43 Falköping
Sverige

T +46 31 336 35 80
F not available
E infos@thetford.eu

AUSTRALIA
Thetford Australia Pty. Ltd.
130-132 Freight Drive
Somerton VIC 3062
Australia

T +61 3 9358 0700
F not available
E infoaus@thetford.com.au
www.thetford.com.au

CHINA
Thetford China
Rm. 1207, Coastal Building
(East Block)
Haide 3rd Road, Nanshan District
Shenzen, 518054
China

T +86 755 8627 1393
F +86 755 8627 1673
E info@thetford.cn
www.thetford.cn

www.thetford.com

Avtorske pravice 2016-2024 Thetford B.V. Vse pravice pridržane.
SINS2324/0125-V02