THETFORD

PRIROČNIK ZA UPORABO

PEČICA Z ŽAROM

Serija Midi Prima 13-70

SL
Prevod izvirnega priročnika za uporabo

Kazalo

1 Uvod 2
2 Puščanje plina 3
3 Varnost 3
4 Pregled 7
5 Pred uporabo 8
6 Uporaba 9
7 Čiščenje in vzdrževanje 12
8 Tehnični podatki 13
9 Servis in vprašanja 15
10 Odlaganje 16

1. Uvod

Splošno

To je priročnik za uporabo modela vaša pečica in žar Thetford in podpira naslednje modele: Midi Prima SOP13, SOP70 in SOP72.

Pred nadaljevanjem natančno preberite varnostna navodila in informacije o uporabi in vzdrževanju naprave. Tako boste lahko varno in učinkovito uporabljali naprava. Shranite priročnik, saj ga boste še potrebovali.

Ta dokument je različica SINS2024/0325-V04 priročnika za uporabo. Glavno vodilo našega podjetja je nenehni razvoj in izboljševanje. Tehnični podatki in slike se lahko po objavi spremenijo. Za najnovejšo različico obiščite spletno mesto *www.thetford.com*.

Za več informacij o vašem izdelku, vključno z navodili za namestitev, tehničnimi podrobnostmi, odpravljanjem težav, videoposnetki z navodili za popravilo in nadomestnimi deli, obiščite servisno stran na naslovu *www.thetford.com*.

Simboli

V tem priročniku so morda uporabljeni naslednji simboli:

Opozorilo. Nevarnost resnih telesnih poškodb in/ali gmotne škode.

Pozor Nevarnost zmernih telesnih poškodb in/ali materialne škode.

Pozor. Pomembne informacije.

Opomba. Dodatne informacije.

Namig Videoposnetek. Na voljo je dodaten videoposnetek z navodili.

2. Puščanje plina

Ko zavohate plin:

- Prepričajte se, da so vsi gorilniki **IZKLOPLJENI.**
- Ugasnite vse nezaščitene svetilke in **NE** kadite.
- **NE** uporabljajte električnih stikal ali mobilnih naprav (telefonov ipd.).
- Takoj evakuirajte vse ljudi iz prostora.
- Takoj zaprite dovod plina na jeklenki.
- Odprite vsa vrata in okna.

Plin je težji od zraka. Uhajajoči plin se nabira pri tleh. S sledenjem močnemu neprijetnemu vonju plina lahko določite, kje prihaja do puščanja. Če želite določiti natančno mesto, uporabite pršilo za zaznavanje puščanja.

Puščanja **NIKOLI** ne iščite z odprtim plamenom!

3. Varnost

POZORNO PREBERITE TA NAVODILA ZA UPORABO. SEZNANITE SE Z NAPRAVO. TA NAVODILA SHRANITE ZA POZNEJŠO UPORABO.

Splošno

Nevarnost hudih poškodb zaradi opeklin, eksplozije, stisnjenja, električnega udara, zadušitve in zastrupitve ali poškodbe izdelka.

- Poskrbite, da bodo **VSI** uporabniki seznanjeni z navodili za varno uporabo naprave in da bodo razumeli tveganja, ki so povezana z njo.
- **NE SPREMINJAJTE** te naprave.
- **NE PUŠČAJTE** naprave brez nadzora med uporabo.
- **NE UPORABLJAJTE** naprave, če se vozilo premika.
- Naprava mora biti med uporabo v ravni legi.

- Napravo uporabljajte samo za kuhanje, ne za druge namene, npr. gretje prostora. S tem lahko povzročite zastrupitev z ogljikovim monoksidom in pregrevanje. Proizvajalec ne odgovarja za škodo, nastalo zaradi nepravilne uporabe ali nepravilne nastavitve regulatorjev.
- **NIKDAR** ne pokrivajte rež ali odprtin pečice, prav tako pa poličk ne pokrivajte z materiali, kot je aluminijasta folija. S tem omejite pretok zraka, kar lahko povzroči zastrupitev z ogljikovim monoksidom.
- Uporaba plinske kuhalne naprave povzroči tvorjenje toplote, vlage in produktov zgorevanja v prostoru, v katerem je nameščena. Pazite, da ima prostor zadostno ventilacijo, ko uporabljate napravo.

  Daljša intenzivna uporaba naprave lahko zahteva dodatno prezračevanje, na primer povečanje mehanskega prezračevanja, kjer je prisotno, ter dodatno prezračevanje za varno odstranitev produktov zgorevanja v zunanji zrak, hkrati pa zagotavljanje izmenjave zraka v prostoru z dodatnim prezračevanjem.

  Pred namestitvijo dodatnega prezračevanja se posvetujte s strokovnjakom.
- Aparat in dostopni deli postanejo med uporabo vroči. Pazite, da se vročih delov ne boste dotikali
- Uporabljajte samo dele, ki jih dobavlja proizvajalec.
- Ta naprava **NI** namenjena za uporabo z zunanjim časovnikom ali ločenim daljinsko vodenim sistemom.
- Če je napajalni kabel poškodovan, ga mora zaradi varnosti zamenjati proizvajalec, njegov pooblaščeni serviser ali druga podobno usposobljena oseba.
- Poskrbite, da bo električni kabel stran od vročih površin, da preprečite njegovo poškodovanje.
- Če steklo razpoka, izklopite napravo in jo odklopite od virov.
- Na napravi **NE** spreminjajte ali prilagajajte ničesar, razen če to odobri proizvajalec ali njegov zastopnik.
- **NE** zapirajte/preprepreč**ujte** prezračevanja naprave.
- Naprava **NE SME** biti nameščena za dekorativnimi vrati, da bi se izognili pregrevanju.

Otroci/osebe z zmanjšanimi fizičnimi, čutnimi ali duševnimi sposobnostmi

Nevarnost hudih poškodb zaradi opeklin, eksplozije, stisnjenja, električnega udara, zadušitve in zastrupitve ali poškodbe izdelka.

- Ta naprava **NI** namenjena uporabi s strani oseb (vključno z otroki) z zmanjšanimi fizičnimi, čutnimi ali duševnimi sposobnostmi in/ali pomanjkanjem izkušenj in znanja, razen če so pod nadzorom ali so prejeli navodila o uporabi naprave s strani osebe, odgovorne za njihovo varnost.
- Otroci, mlajši od 8 let, ne smejo biti v bližini naprave, če niso pod stalnim nadzorom.
- **NE** dovolite, da se otroci igrajo z napravo.
- **NE** dovolite, da otroci čistijo ali vzdržujejo te naprave brez nadzora.

- **Naprava in dostopni deli postanejo VROČI med uporabo.**

  Majhni otroci ne smejo priti v bližino naprave!

Žari in pečice

Nevarnost hudih poškodb zaradi opeklin, eksplozije, stisnjenja, električnega udara, zadušitve in zastrupitve ali poškodbe izdelka.

OPOZORILO, vroče površine. Za delovanje žara glejte priročnik.

Med uporabo žara **MORAJO** biti vrata odprta.

- Poličke za hrano in pekači v pečici so med uporabo in po njej vroči. Pustite, da se vsi deli ohladijo, preden se jih dotaknete, da ne pride do poškodb. **VEDNO** uporabite rokavice za pečico pri odstranjevanju poličk in pekačev.
- **NE** shranjujte predmetov v napravi.
- **NE** postavljajte težkih predmetov na odprta vrata naprave.
- Če pride do neobičajnega odstopanja temperature v pečici, naj termostat preveri usposobljen serviser.
- Pazite, da **NE** preobremenite pečice. Poskrbite, da bo na voljo dovolj prostora za kroženje toplote.
- **Naprava in dostopni deli postanejo VROČI med uporabo.**

  Majhni otroci ne smejo priti v bližino naprave!
- Poskrbite, da je naprava **IZKLOPLJENA**, preden zamenjate žarnico v pečici, da preprečite možnost električnega šoka.

Varno kuhanje

Nevarnost hudih poškodb zaradi opeklin, eksplozije, stisnjenja, električnega udara, zadušitve in zastrupitve ali poškodbe izdelka.

- Proizvajalec ne odgovarja za škodo, nastalo zaradi nepravilne uporabe ali nepravilne nastavitve regulatorjev.
- **NE** uporabljajte večjih pladnjev v pečici ali na žaru. To lahko omeji kroženje toplote, kar lahko podaljša čas kuhanja.
- Po kuhanju obrnite regulator nazaj v položaj 0 (izklopljeno).

Čiščenje in vzdrževanje

Nevarnost hudih poškodb zaradi opeklin, eksplozije, stisnjenja, električnega udara, zadušitve in zastrupitve ali poškodbe izdelka.

- Pred začetkom čiščenja ali vzdrževanja **MORATE** napravo ohladiti in odklopiti z dovoda plina in električnega toka.
- **NE** dovolite, da se na aparatu nakopiči olje ali mast. Po vsaki uporabi napravo očistite z milom in vročo vodo. Površino obrišite z mehko krpo.
- Za čiščenje aparata **NE** uporabljajte parnih ali tlačnih čistilnikov.
- Za čiščenje stekla vrat pečice ali stekla pokrovov kuhalnih plošč (odvisno od primera) **NE** uporabljajte grobih abrazivnih čistil ali ostrih kovinskih strgal, saj lahko opraskajo površino in povzročijo razbitje stekla.
- **NE** uporabljajte abrazivnih čistilnih sredstev, kovinskih gobic ali trdih krtač. S tem lahko poškodujete kuhališče.
- Na površini **NE** puščajte mokrih krp, čistilnih gobic, ostankov hrane, čistil ali druge umazanije, da se zasušijo. To lahko povzroči luknjice, madeže ali celo rjavenje.
- Čistila z belilom **NE** smejo ostati v stiku z nerjavnim jeklom.
- **VEDNO** čistite v smeri brušenja površine, **NIKDAR** pravokotno nanj.

Plin specifična varnost

Nevarnost hudih poškodb zaradi opeklin, eksplozije, stisnjenja, električnega udara, zadušitve in zastrupitve ali poškodbe izdelka.

- Prepričajte se, da se tip plina in tlak ujemata s tehničnimi podatki naprave. Tehnične podatke najdete na tipski ploščici.

4. Pregled

Midi Prima

serije SOP13, SOP70 in SOP72

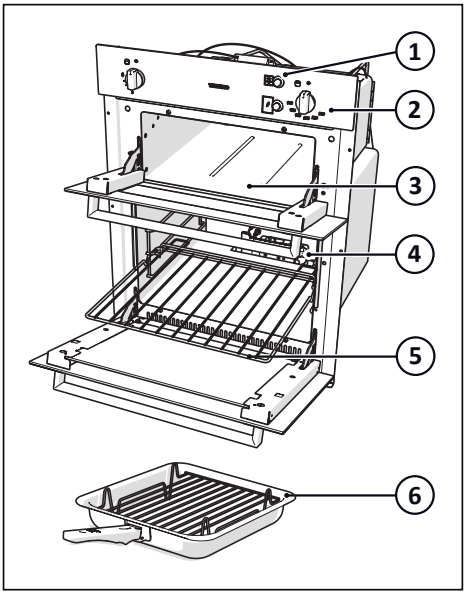

1. Vžig z iskro
2. Nadzorna plošča
3. Žar
4. Pečica
5. Polica pečice
6. Posoda za žar, kromirana rešetka in snemljiv ročaj

5. Pred uporabo

Najprej preberite ustrezna navodila v poglavju *Varnost*.

Pred uporabo naprave:

- Prepričajte se, da ste odstranili **VSO** embalažo.
- Previdno očistite napravo s toplo vodo in z gospodinjskim detergentom ter jo previdno obrišite z mehko krpo.
- Preverite, ali so dovodi plina in električnega toka priključeni in vklopljeni.
- **Žar:** Prižgite gorilnik in približno 20 minut segrevajte žar, da odstranite preostala tovarniška maziva, ki bi lahko povzročila neprijeten vonj pripravljene hrane. Med tem postopkom lahko nastaja dim. Odprite okna in vklopite ventilatorje, da pomagate odstraniti dim.
- **Pečica:** Prižgite gorilnik in približno 30 minut segrevajte pečico na 200 °C, da odstranite preostala tovarniška maziva, ki bi lahko povzročila neprijeten vonj pripravljene hrane. Med tem postopkom lahko nastaja dim. Odprite okna in vklopite ventilatorje, da pomagate odstraniti dim.

Uporabljajte samo utekočinjen naftni plin (UNP). Ta naprava deluje na propan ali butan. Priporočamo propan, saj butan slabo gori pri temperaturi okolice pod 10 °C in ga ni mogoče uporabljati pri temperaturi okolice pod 5 °C.

6. Uporaba

Najprej preberite ustrezna navodila v poglavju *Varnost*.

Uporaba žara

Za natančno lokacijo krmilnega gumba glejte poglavje *Pregled*.

Vklop:

Kazalniki in nastavitve se lahko razlikujejo glede na model.

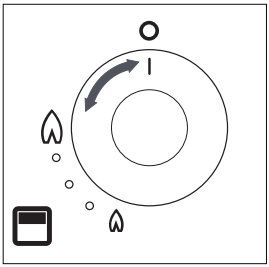

- Odprite vrata in pritisnite krmilni gumb.
- Držite krmilni gumb in ga obrnite v levo na položaj za najv temperaturo.
  - Modeli z vžigom z iskro: Pritisnite gumb za vžig.
  - Modeli brez vžiga: Držite prižgano vžigalico ali vžigalico za plin v bližini gorilnika.
- Krmilni gumb držite pritisnjen 10–15 sekund, nato pa ga spustite.
- Nastavite pečico na želeno nastavitev temperature.
- Polico posodo za žar postavite na želeni položaj.

Vrata za žar **MORAJO** biti odprta, ko prižigate in uporabljate žar.

Če gorilnik po nesreči ugasne, obrnite krmilni gumb na položaj 0 in počakajte vsaj 1 minuto, preden znova prižgete gorilnik.

Če se gorilnik ne prižge po 15 sekundah, obrnite krmilni gumb nazaj na položaj 0 in ga spustite. Počakajte vsaj 1 minuto, nato pa ponovite zgornji postopek, da vklopite napravo.

Čeprav se žar hitro segreje, priporočamo nekaj minut predhodnega ogrevanja.

- Običajno je, da ima plamen rumene konice, ko se žar segreje.

Izklop:

- Obrnite krmilni gumb v desno na položaj 0, da izklopite žar.

Ko prenehate uporabljati pečico, se vedno prepričajte, ali je krmilni gumb na položaju 0.

Nasveti za uporabo:

- Višino pečenja prilagodite vrsti hrane, tako da pladenj prestavite v zgornji ali spodnji položaj.

- Priloženi pladenj je večnamenski. Uporabljate ga lahko za žar ali pečenje, ročaj pa omogoča preprosto odstranjevanje in vstavljanje. Vedno odstranite ročaj, kadar uporabljate posodo za pečenje.

Uporaba pečice

Najprej preberite ustrezna navodila v poglavju *Varnost*.

Za natančno lokacijo krmilnega gumba glejte poglavje *Pregled*.

Vklop:

Kazalniki in nastavitve se lahko razlikujejo glede na model.

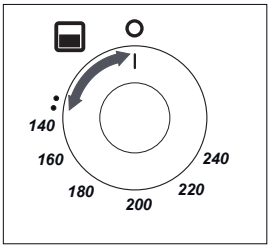

- Odprite vrata in pritisnite krmilni gumb.
- Držite krmilni gumb in ga obrnite v levo na položaj za največjo temperaturo.
  - Modeli z vžigom z iskro: Pritisnite gumb za vžig.
  - Modeli brez vžiga: Držite prižgano vžigalico ali vžigalico za plin v bližini gorilnika.
- Krmilni gumb držite pritisnjen 10–15 sekund, nato pa ga spustite.
- Nastavite pečico na želeno nastavitev temperature.

- Postavite poličko na želeni položaj in zaprite vrata.

Vžig **MORATE** vedno izvajati pri odprtih vratcih pečice.

Če gorilnik po nesreči ugasne, obrnite krmilni gumb na položaj 0 in počakajte vsaj 1 minuto, preden znova prižgete gorilnik.

Če se gorilnik ne prižge po 15 sekundah, obrnite krmilni gumb nazaj na položaj 0 in ga spustite. Počakajte vsaj 1 minuto, nato pa ponovite zgornji postopek, da vklopite napravo.

Čeprav se pečica hitro segreje, priporočamo 10 minut predgretja. Pečica naj bi končno temperaturo dosegla po 15–20 minutah.

Izklop:

- Obrnite krmilni gumb v desno na položaj 0, da izklopite gorilnik.

Ko prenehate uporabljati pečico, se vedno prepričajte, da je krmilni gumb v položaju 0 ter da so vrata po koncu uporabe pečice zaprta.

Polica pečice:

- Polička za pečico omogoča dobro kroženje zraka na zadnji strani pečice.
- Dvignjena prečka na zadnji strani poličke preprečuje, da bi pekači ali posode prišli v stik z zadnjo steno pečice.

- Če želite odstraniti poličko, jo povlecite naprej, dokler se ne zaustavi, ter jo na sprednjem koncu dvignite in odstranite.
- Če želite poličko vstaviti v pečico, sprednji del spustite v vodilo in jo potisnite do točke, kjer se ustavi.

Nadzor temperature

Temperatura v pečici se uravnava s termostatskimi plinskimi ventili in je nastavljiva v razponu med 120°C in 240 °C.

Spodnja tabela prikazuje priporočene približne temperature za vsak položaj polic glede na nastavitev plina. Razpon temperatur med položaji polic lahko dobro izkoristite, saj lahko jedi, ki zahtevajo različne temperature za svojo pripravo, pečete hkrati. Na tak način se lahko maksimalno izkoristi plin, ki se uporablja za segrevanje pečice.

Nastavitve dosegljive temperature se lahko razlikujejo glede na model naprave. Nastavitev temperature na napravi je vodilo in velja za spodnji srednji položaj.

Pazite, da ne preobremenite pečice. Poskrbite, da bo na voljo dovolj prostora za kroženje toplote.

Kadar pri peki uporabljate aluminijasto folijo, poskrbite, da ne bo ovirala kroženja toplote ali odvoda dima.

Tabela 1: Približna temperaturna območja

Plin plina	Nizek položaj	Srednji položaj	Visok položaj	Jed
1/4–1/2	90 °C	120 °C	130 °C	Španski vetrci
1	110 °C	130 °C	150 °C	Sadni kompot
2	120 °C	140 °C	160 °C	Bogat sadni kolač, rižev narastek
3	130 °C	150 °C	170 °C	Pečena jajčna krema, krhki masleni piškoti
4	140 °C	160 °C	185 °C	Testo za kolače
5	155 °C	180 °C	200 °C	Biskviti, ingverjevi piškoti
6	170 °C	190 °C	215 °C	Krhko testo
7	185 °C	210°C	230 °C	Kruh, čajni kolački, listnato testo
8	200 °C	220°C	245 °C	Listnato testo
9	215 °C	240 °C	260 °C	Hitra porjavitev

Priporočene velikosti pladnjev

Najprej preberite ustrezna navodila v poglavju *Varnost*.

- Pladenj, ki je priložen napravi, je največje velikosti. **NE** uporabljajte večjih pladnjev. To lahko omeji kroženje toplote, kar lahko podaljša čas kuhanja.

7. Čiščenje in vzdrževanje

Najprej preberite ustrezna navodila v poglavju *Varnost*.

Podjetje Thetford priporoča letni servisni pregled, ki naj ga izvede odobren servisni center. Med letnimi servisi napravo očistite po vsaki uporabi.

- Pred začetkom čiščenja ali vzdrževanja **MORATE** napravo ohladiti in odklopiti z dovoda plina in električnega toka.
- Vedno odstranite razlitja ali umazanijo takoj po uporabi z milom in vročo vodo. Površino obrišite z mehko krpo/papirnato brisačo.
- Za odstranjevanje trdovratne umazanije ali masti uporabljajte neabrazivno večnamensko kremasto čistilo in najlonsko krpico.
- Uporabite čistilo ali polituro za nerjavno jeklo/steklo, da odstranite površinske praske na površini.

Minerali v vodi (kot je železo ali apnenec) lahko vplivajo na videz kovine.

- Krmilni gumb lahko odstranite za čiščenje. Gumbe zlahka namestite nazaj.

Skladiščenje

Najprej preberite ustrezna navodila v poglavju *Varnost*.

Pri skladiščenju **MORATE** preprečiti kondenzacijo na elektronskih sestavnih delih. Napravo shranjujte v suhem in dobro prezračevanem prostoru.

- Zaprite plinski ventil na jeklenki.
- Izklopite baterijo/električno napajanje.
- Vse krmilne gumbe prestavite na položaj 0.
- Očistite in osušite napravo.
- Zaprite vsa vrata in pokrove.

8. Tehnični podatki

Tabela 2: Tehnični podatki gorilnika

	SOP13, SOP70 in SOP72 (s predalom)		
	Dovod plina		Šoba
	kW	g/hr	mm
Gorilnik žara	1,60	115	0.65(*)
Gorilnik peči-ce	1,50	108	0,59
Skupaj	3,10	223	
Električno napajanje	12 V, enosmerno ali omrežni izmenični tok z na-pajalnikom. (SAMO SOP72)		

(*) Pri modelih pred letom 2024 je velikost injektorja 0,62 mm

Tabela 3: Dimenzije in teža

	SOP13			**SOP70**			**SOP72**		
Dimenzije	H	W	D	H	W	D	H	W	D
mm	639	495	450	644	444	450	726	500	495
Teža naprave	17 kg			18 kg			22 kg		
Prostornina žara	11L			8L			8L		
Prostornina pečice	28L			27L			27L		

Ta naprava je primerna za uporabo z utekočinjenim naftnim plinom [Liquefied Petroleum Gas] in se ne sme uporabljati z drugimi vrstami plina.

Tabela 4: Kategorija plina

Naprava razreda 3		
Kategorija plina in tlak	CAT $I_{3+(28\text{-}30/37)}$	CAT $I_{3\,B/P\,(30)}$
	BUTAN (G30) 28–30 mbar	BUTAN (G30) 30 mbar
	PROPAN (G31) 37 mbar	PROPAN (G31) 30 mbar
Za namestitev v	BE, CH, CY, CZ, ES, FR, GB, GR, IE, IT, LT, PT, SI, TR	AT, BE*, CH, CY, CZ, DE, DK, EE, FI, FR, GB*, GR, HR, HU, IT, LT, NL, NO, PL, RO, SE, SI, SK, TR
Normativna sklicevanja	EN 30-1-1: 2021 EN 30-2-1: 2015	

(*) Kategorija velja samo za naprave, nameščene v prikolicah Touring & Motoring Caravan.

Uporabljajte izključno navedeno vrsto plina in samo pri navedenem tlaku. Specifikacije vaše naprave so navedene na nalepki, opisani v poglavju *Servis in vprašanja*.

Predlogi za zmanjšanje porabe energije

Za manjšo porabo energije pri kuhanju:

- Pečice **NE** segrejte prezgodaj, saj običajno zadošča nekaj minut pred pečenjem.
- Uporabite kuhinjski termometer, ki pokaže, ko hrana doseže pravo temperaturo in je ustrezno pečena.
- Shranjeno toploto uporabite tako, da nekaj minut prej izklopite pečico, preostala toplota pa bo še nekaj minut kuhala hrano.
- Dobro izkoristite celoten prostor pečice in porabljeno energijo. Jedi pecite skupaj ali zaporedoma, dokler je naprava vroča.
- Pečica naj bo med pečenjem zaprta, saj z vsakim odpiranjem vrat izgubi toploto in potrebuje več energije, da povrne temperaturo.
- Zamrznjena živila v hladilniku odmrzujte čez noč, saj se z vnaprejšnjim odmrzovanjem čas pečenja običajno prepolovi.
- Hrano narežite na manjše kose, da se hitreje skuha.
- Kadar je to mogoče, uporabljajte možnost pečenja z ventilatorjem, ki vam omogoča, da nastavite pečico na nižjo temperaturo v primerjavi z možnostjo statičnega pečenja.
- Vedno uporabljajte pravo nastavitev temperature. Višje nastavitve temperature povzročajo večje izgube energije.

9. Servis in vprašanja

Najprej preberite ustrezna navodila v poglavju *Varnost*.

Naprava mora imeti 12-voltni priključek za enosmerni tok za vžig z iskro. Če vžig z iskro ne deluje, lahko gorilnik prižgete z vžigalico.

Odpravljanje težav

Težava	Morebitni vzrok	Rešitev
Gorilniki ne gorijo ali gorijo neenakomerno.	Jeklenka s plinom je prazna.	Zamenjajte jeklenko s plinom.
	Pipa za plin je zaprta.	Odprite pipo.
	Gorilniki so mokri ali zamašeni.	Posušite ali očistite gorilnike.
Vžigalnik ne tvori iskre.	12-voltna baterija na enosmerni tok je izpraznjena.	Napolnite baterijo.
	Razrahljani priključki.	Privijte priključke.
	Točke vžiga so mokre ali umazane.	Posušite ali očistite točke vžiga.
	12-voltna baterija na enosmerni tok ni na voljo.	Uporabite prižgano vžigalico.
Krmilni gumb ne deluje.	Gumb ni pravilno nameščen	Pravilno namestite gumb

Za več informacij o odpravljanju težav glejte spletno mesto www.thetford.com.

Če težave ne morete odpraviti, se obrnite na prodajalca, pooblaščeni lokalni servisni center ali službo za pomoč strankam Thetford v vaši državi.

Servis

Pred začetkom kakršnega koli servisiranja je treba pustiti, da se naprava ohladi, ter jo odklopiti z dovoda plina in električnega toka. Po vsakem servisu je treba napravo preveriti glede tesnosti na plin in električne varnosti.

Vse servise mora izvesti pooblaščena in strokovno usposobljena oseba.

Vprašanja

Če imate vprašanja v zvezi z izdelkom, sestavnimi deli, dodatki ali pooblaščenimi servisi, obiščite *www.thetford.com*.

Ko stopite v stik s pooblaščenim lokalnim servisnim centrom v vaši državi, navedite podatke o modelu in serijsko številko s tipske ploščice ter datum nakupa.

Garancija

Za našo garancijsko klavzulo si oglejte pogoje, navedene na *www.thetford.com*.

Izjava o skladnosti

Thetford s tem izjavlja, da je ta izdelek v skladu z bistvenimi zahtevami in drugimi ustreznimi določbami veljavnih uredb, direktiv in standardov. Izvod Izjave o skladnosti je na voljo na *www.thetford.com*.

10. Odlaganje

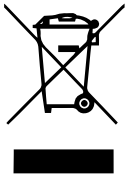

Izdelek je bil zasnovan in proizveden z uporabo materialov in sestavnih delov visoke kakovosti, ki jih je mogoče reciklirati in ponovno uporabiti. Ko poteče življenjska doba vašega izdelka, ga odvrzite v skladu z lokalnimi predpisi. Izdelka **NE** odvrzite med gospodinjske odpadke. Za preprečitev škodljivih posledic na okolje in zdravje ljudi star izdelek pravilno zavrzite.

EUROPEAN HEADQUARTERS
Thetford B.V.
P.O. Box 169
4870 AD Etten-Leur
The Netherlands

T +31 76 504 22 00
F +31 76 504 23 00
E info@thetford.eu

UNITED KINGDOM
Thetford Ltd.
Unit 6
Brookfields Way
Manvers, Rotherham
S63 5DL, England
United Kingdom

T +44 844 997 1960
F +44 844 997 1961
E infogb@thetford.eu

GERMANY
Thetford GmbH
Schallbruch 14
D-42781 Haan
Deutschland

T +49 2129 94250
F +49 2129 942525
E infod@thetford.eu

FRANCE
Thetford S.A.R.L.
Bâtiment Le Louisiane
10, Chaussée Jules César
95520 Osny
France

T +33 1 30 37 58 23
F not available
E infof@thetford.eu

ITALY
Thetford Italy c/o Tecma s.r.l.
Via Flaminia
Loc. Castel delle Formiche
05030 Otricoli (TR)
Italia

T +39 0744 709071
F +39 0744 719833
E infoi@thetford.eu

SPAIN AND PORTUGAL
Mercè Grau Solà
Agente para España y Portugal
C/ Castellet, 36 bxs 2a
08800-Vilanova i la Geltrú
Barcelona
España

T +34 938 154 389
F not available
E infosp@thetford.eu

SCANDINAVIA
Thetford Scandinavia
Bangatan 6
521 43 Falköping
Sverige

T +46 31 336 35 80
F not available
E infos@thetford.eu

AUSTRALIA
Thetford Australia Pty. Ltd.
130-132 Freight Drive
Somerton VIC 3062
Australia

T +61 3 9358 0700
F not available
E infoaus@thetford.com.au
www.thetford.com.au

CHINA
Thetford China
Rm. 1207, Coastal Building
(East Block)
Haide 3rd Road, Nanshan District
Shenzen, 518054
China

T +86 755 8627 1393
F +86 755 8627 1673
E info@thetford.cn
www.thetford.cn

www.thetford.com

Avtorske pravice 2016–2025 Thetford B.V. Vse pravice pridržane.
SINS2024/0325-V04