THETFORD

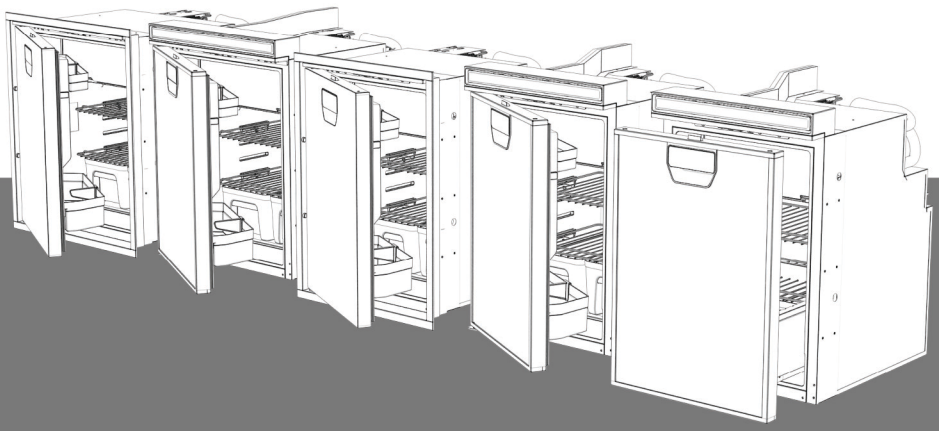

INSTRUKCJA MONTAŻU
LODÓWKA
Seria TR1000

PL
Tłumaczenie oryginalnej instrukcji instalacji

Spis treści

1 Wprowadzenie....2
2 Bezpieczeństwo....3
3 Łatwość serwisowania....7
4 Kody przeznaczenia, rysunki i modele....8
5 Dane techniczne....9
6 Przed montażem....12
7 Montaż lodówki....19
8 Po zakończeniu montażu....21
9 Serwis i pytania....23

1. Wprowadzenie

Informacje ogólne

Instrukcja montażu lodówka Thetford serii TR1000. Niniejsza instrukcja zawiera opis montażu lodówek lodówka w kamperze lub przyczepie i jest przeznaczona dla wykwalifikowanych instalatorów.

Uważne przeczytanie informacji i instrukcji oraz ich ścisłe przestrzeganie jest niezbędne do montażu lodówka w bezpieczny i poprawny sposób.

Ponadto przed sprawdzeniem działania lodówka po zakończeniu montażu należy również przeczytać ostrzeżenia zawarte w instrukcji obsługi.

Filozofią naszego działania jest stały rozwój i doskonalenie produktu. Dane techniczne i ilustracje mogą ulec zmianie po wydaniu tej publikacji. Niniejszy dokument to wersja 693750/0426-V01 instrukcji montażu.

Aby uzyskać najnowszą wersję, należy przejść na stronę www.thetford.com.

Zamontowanie urządzenia niezgodnie z krajowymi i europejskimi wymaganiami i przepisami spowoduje utratę gwarancji.

Symbole

W niniejszej instrukcji mogą pojawić się następujące symbole:

Ostrzeżenie. Ryzyko odniesienia poważnych obrażeń i/lub uszkodzenia sprzętu.

Przestroga. Ryzyko odniesienia umiarkowanych obrażeń i/lub uszkodzenia sprzętu.

Ważna uwaga. Ważne informacje.

Uwaga. Dodatkowe informacje.

Wskazówka **Film.** Dostępność dodatkowego filmu instruktażowego

2. Bezpieczeństwo

Informacje ogólne

Ryzyko poważnych obrażeń ciała w wyniku poparzenia, wybuchu, zmiażdżenia, porażenia prądem, uduszenia oraz zatrucia lub ryzyko uszkodzenia produktu.

Ryzyko pożaru i wybuchu z powodu obecności palnego środka chłodniczego R600a.



- Nie wolno przeprowadzać żadnych modyfikacji tego urządzenia, z wyjątkiem modyfikacji zatwierdzonych przez producenta i wykonywanych przez niego lub przez jego przedstawiciela.
- Zamontowanie urządzenia niezgodnie z krajowymi i europejskimi wymaganiami i przepisami spowoduje utratę gwarancji i może prowadzić do wszczęcia postępowania karnego.
- Podczas montażu należy stosować odpowiednie środki ochrony osobistej. Należy również przestrzegać obowiązujących przepisów bezpieczeństwa.
- Z tyłu lodówki oraz przy ramie montażowej znajdują się ostre krawędzie i narożniki. Zawsze używać ochrony przed skaleczeniami podczas montażu lodówki.
- Montaż urządzenia oraz podłączenie jego podzespołów elektrycznych należy zawsze powierzać jedynie wykwalifikowanym osobom posiadającym stosowne uprawnienia.
- Nie wolno narażać urządzenia na działanie wody ani wilgoci.
- Nie używaj szuflady jako stopnia ani drabiny.

- Wszelkie komunikaty o błędach generowane przez urządzenie i wyświetlane na wyświetlaczu głównym nie powinny przeszkadzać kierowcy. Na przykład: lampki i/lub dźwięki pochodzące z głównego wyświetlacza podczas jazdy.

Montaż



Ryzyko poważnych obrażeń ciała w wyniku poparzenia, wybuchu, zmiażdżenia, porażenia prądem, uduszenia oraz zatrucia lub ryzyko uszkodzenia produktu.

- Urządzenie należy transportować i przenosić w pozycji pionowej.
- W razie potrzeby urządzenie można transportować na każdym boku, ale nie wolno go odwracać do góry nogami.
- Jeśli urządzenie było przewożone i/lub ułożone na boku, przed włączeniem należy pozostawić je w pozycji pionowej na co najmniej 2-3 godziny.
- Aby uniknąć zagrożenia z powodu niestabilności urządzenia, należy je zamocować zgodnie z instrukcjami.
- Lodówkę trzeba zamontować tak, aby umożliwić łatwy dostęp w celu konserwacji i napraw.
- Nie montować lodówki bezpośrednio na dywanie. Ustawić lodówkę na metalowym lub drewnianym panelu nie mniejszym niż powierzchnia podstawy lodówki.
- Nie wiercić w ściankach lodówki, nie przecinać ich ani nie przykładać do nich zbyt dużej siły. Wyjątek stanowi przykręcenie we wstępnie wyznaczonych miejscach. Takie działanie może doprowadzić do uszkodzenia próżniowych paneli izolacyjnych wypełnionych pianką.
- Nie przykręcać wkrętów do obudowy lodówki.
- Upewnić się, że na lodówce ani w komorze nie ma żadnych wiórów, materiałów izolacyjnych bądź innego gruzu. Takie zanieczyszczenia stwarzają ryzyko zapłonu i uniemożliwiają poprawne działanie lodówki.
- Podczas montażu urządzenia należy się upewnić, że przewody nie są zaklinowane ani uszkodzone.
- Przy podłączaniu przewodów elektrycznych zwrócić uwagę, aby te nie stykały się z gorącymi lub ostrymi częściami.
- Przewody należy prowadzić z dala od urządzenia oraz innych źródeł ciepła.
- Nie wolno zmieniać położenia ani modyfikować podzespołów elektronicznych, chyba że zaznaczono inaczej w niniejszej instrukcji obsługi.
- Na wydajność układu chłodzenia mogą niekorzystnie wpływać sąsiednie źródła ciepła, takie jak piekarnik lub piec. Należy chronić układ chłodzenia przed działaniem wszelkich źródeł ciepła, montując izolację.



Dodanie izolacji może powodować skraplanie między lodówką, piekarnikiem i meblami.

- Sprawdzić, czy w pobliżu układu chłodzenia nie zamontowano żadnego urządzenia wytwarzającego iskry lub płomienie.
- Należy używać tylko oryginalnych i zatwierdzonych części oraz materiałów.

- Aby zapobiec ryzyku pożaru w przypadku niekontrolowanego wycieku z układu chłodniczego, upewnij się, że ilość środka chłodniczego na objętość pomieszczenia netto nie przekracza 8 g/m^3. Objętość pomieszczenia netto jest określona jako pojemność pomieszczenia brutto pomniejszona o pojemność każdego produktu, sprzętu lub przedmiotu na powierzchni mieszkalnej. Ilość środka chłodniczego znajduje się na etykiecie z numerem seryjnym.
- Upewnić się, że otwory wentylacyjne nie są zasłonięte (np. otwierając drzwi) i mogą swobodnie działać.



Nie wolno otwierać ani uszkadzać układu chłodzenia z tyłu lub wewnątrz tego układu. Układ chłodzenia to obwód ciśnieniowy zawierający substancje łatwopalne.



Prąd



Ryzyko poważnych obrażeń ciała w wyniku poparzenia, wybuchu, zmiażdżenia, porażenia prądem, uduszenia oraz zatrucia lub ryzyko uszkodzenia produktu.

- Połączenia elektroniczne należy wykonywać zgodnie z najnowszymi przepisami technicznymi.
- Połączenia elektryczne muszą być zgodne z normą EN60335.
- Instalacja elektryczna musi być zgodna z wymogami lokalnych organów administracyjnych.
- Nie umieszczać wielu przenośnych gniazd wtykowych lub przenośnych zasilaczy z tyłu urządzenia.
- Przewody należy prowadzić z dala od urządzenia oraz innych źródeł ciepła.
- W układzie elektronicznym magistrali CI lodówki nie ma obwodu ochrony przed zrzutem obciążenia. Thetford wymaga zainstalowania obwodu zrzutu obciążenia (zgodnego z właściwymi przepisami) na urządzeniu master magistrali CI, jeśli lodówka jest podłączona do magistrali CI.
- Uziemienie na złączu magistrali CI nie powinno być podłączone. Upewnić się, że do układu chłodzenia zastosowano to samo uziemienie, co do zespołu głównego magistrali CI. Uziemienie na złączu magistrali CI jest konieczne tylko podczas korzystania, na przykład, z zewnętrznego narzędzia serwisowego magistrali CI.

Rozruch



Przed włączeniem urządzenia należy przeprowadzić kontrole wzrokowe oraz próby działania.

Serwis



Ryzyko poważnych obrażeń ciała w wyniku poparzenia, wybuchu, uduszenia, porażenia prądem, zapłonu i zatrucia oraz ryzyko uszkodzenia urządzenia.

- To urządzenie mogą serwisować wyłącznie wykwalifikowani specjaliści posiadający stosowne uprawnienia.

3. Łatwość serwisowania

Osoba montująca produkty firmy Thetford jest odpowiedzialna za poprawny montaż zgodny z instrukcjami firmy Thetford, zapewniający właściwe funkcjonowanie i łatwe serwisowanie urządzenia.

W zakresie łatwości serwisowania oznacza to, że dealer lub upoważniony przez firmę Thetford serwis musi mieć możliwość demontażu i ponownego montażu produktów firmy Thetford, w czasie przewidzianym na poszczególne operacje i przy użyciu standardowych narzędzi i sprzętu.

Jest to związane z wszelkimi roszczeniami objętymi gwarancją w okresie gwarancyjnym po dacie zakupu.

Ponadto, w razie potrzeby uzyskania informacji na ten temat, zawsze można się skontaktować z lokalnym przedstawicielem działu obsługi klientów firmy Thetford.

4. Kody przeznaczenia, rysunki i modele

Każdy produkt ma swój unikalny kod identyfikacyjny, czyli kod przeznaczenia. Kod przeznaczenia jest umieszczony na plakietce znamionowej. Lokalizację tabliczki znamionowej przedstawiono w rozdziale Serwis i pytania. Poszczególne pozycje kodu przeznaczenia oznaczają różne wersje lodówki. W niniejszej instrukcji kod przeznaczenia będzie wykorzystywany jako punkt odniesienia.

Tabela 1: Przykładowe kody przeznaczenia

T1050	P	– N	307	AH	322	R	60	CI

T1050	Model lodówki
P	Wersja lodówki
-N	Rynek
307	Rodzaj szafy piankowej
AH	Rodzaj urządzenia chłodzącego

322	Rodzaj drzwi
R	Położenie zawiasów
60	Rodzaj panelu sterowania
CI	Rodzaj komunikacji

Tabela 2: Dostępne rysunki i modele

Model	Rysunki 2D	Pliki 3D	Panele drzwiowe
TR1050P - Drzwi uchylne	LE1638	LE1639	LE1654
TR1050P - Szuflada	LE1646	LE1647	LE1654
TR1050M - Drzwi uchylne	LE1640	L1641	nie dotyczy
TR1065P - Drzwi uchylne	LE1642	LE1643	LE1655
TR1065M - Drzwi uchylne	LE1644	LE1645	nie dotyczy
Wentylacja górna TR1050(M/P)	LE1617	LE1618	nie dotyczy
Wentylacja górna TR1065(M/P)	LE1630	LE1631	nie dotyczy
Wentylacja boczna (wymiary i położenie)	LE1632	LE1633	nie dotyczy
Ramka ozdobna 50L	LE1634	LE1635	nie dotyczy
Ramka ozdobna 65L	LE1636	LE1637	nie dotyczy

Rysunki i panele drzwiowe 2D są dostępne na życzenie, a rysunki 3D dostępne są wyłącznie dla zawodowych konstruktorów.

Wersje lodówek „P" są wyposażone w metalowy panel drzwiowy, który można wymienić na inny panel drzwiowy.
Wersje lodówek „M" są wyposażone w zintegrowany, szczotkowany metalowy panel drzwiowy, którego nie można wymienić.

5. Dane techniczne

Dane lodówki

Tabela 3: Dane techniczne

Model	TR1050	TR1065
Wyświetlacz	Wewnętrzny panel sterujący LED	
Całkowita pojemność (l)	52	67
Pojemność komory na żywność mrożoną (l)	4,9	6,7
Zużycie energii (kWh/24h)*	0,30	
Średnie zużycie w Ah/24h	25	
Tryb klasy klimatycznej	SN-T (10-43 °C)	
Poziom hałasu (dB(A))	Do ustalenia	Do ustalenia
Czynnik chłodniczy	R600a	

*Zużycie energii mierzone zgodnie z normą IEC62552.

Tabela 4: Wymiary i ciężar

Model	TR1050 Drzwi	TR1050 Szuflada	TR1065 Drzwi
Wymiary (szer. x wys. x gł.) (mm)	380 x 533 x 505		450 x 533 x 525
Wymiary (szer. x wys. x gł.) w tym wentylacja górna (mm)	380 x 575 x 505		450 x 575 x 525
Ciężar (kg) Model z panelem drzwiowym	16,7	20,5	19,0
Ciężar (kg) Model ze szczotkowanego metalu	17,2	Nd.	19,2
Maks. grubość panelu drzwiowego	2,5 mm		

Tabela 5: Dane elektryczne

Wymagane zasilanie	■ 12 V DC | 10,4-16,0 V DC (przy lodówce) ■ 24 V DC | 22,8-31,5 V DC (przy lodówce)
Bezpiecznik	■ 15 A dla 12 V DC ■ 7,5 A dla 24 V DC Blisko systemu zasilania oraz przy kablu wejściowym (bezpiecznik i oprawka bezpiecznika w zestawie)
Wymiary przewodów (grubość przewodu × długość przewodu)	■ 2,5 mm^2 ≤ 2,5 m ■ 4 mm^2 ≤ 4 m ■ 6 mm^2 ≤ 6 m
Przyłącza zasilania DC	Lodówka: Stocko VV 2041.100#G lub zamiennik Odpowiednik przewodu zasilania: Stocko VV 2041.200#G lub zamiennik
Złącza magistrali CI	Lodówka: Molex 39012020 Odpowiednik przewodu zasilania: Molex 39012021

Układ złączy zasilania DC

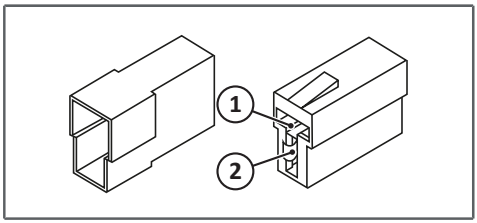

1. + (czerwony)
2. - (biały)

Układ złączy magistrali CI

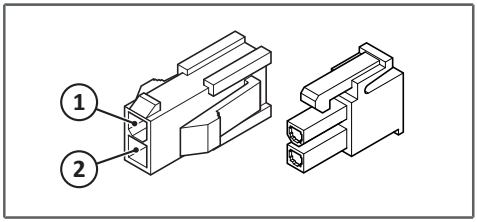

1. Dane (biały)
2. Masa (biało-niebieski)

Położenie złączy

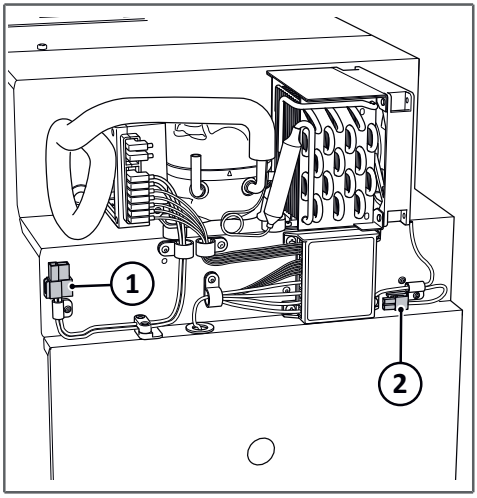

1. Podłączenie prądu stałego (DC)
2. Podłączenie magistrali CI

6. Przed montażem

Zawartość opakowania

W przypadku urządzenia dostarczanego w jednym opakowaniu należy sprawdzić, czy zawiera ono następujące elementy:

- Urządzenie serii TR1000
- Zapasowe zawiasy umożliwiające otwieranie drzwi w prawo
- Śruby i nakładki
- Blokada wentylacyjna
- Instrukcja obsługi
- Instrukcja montażu (niniejsza instrukcja)

Jeśli brakuje któregokolwiek z elementów, należy skontaktować się ze sprzedawcą.

Najpierw należy zapoznać się z właściwymi instrukcjami podanymi w rozdziale Bezpieczeństwo.

Wymiary montażowe

- Skorzystać z wymiarów montażowych w mm, jak przedstawiono poniżej.

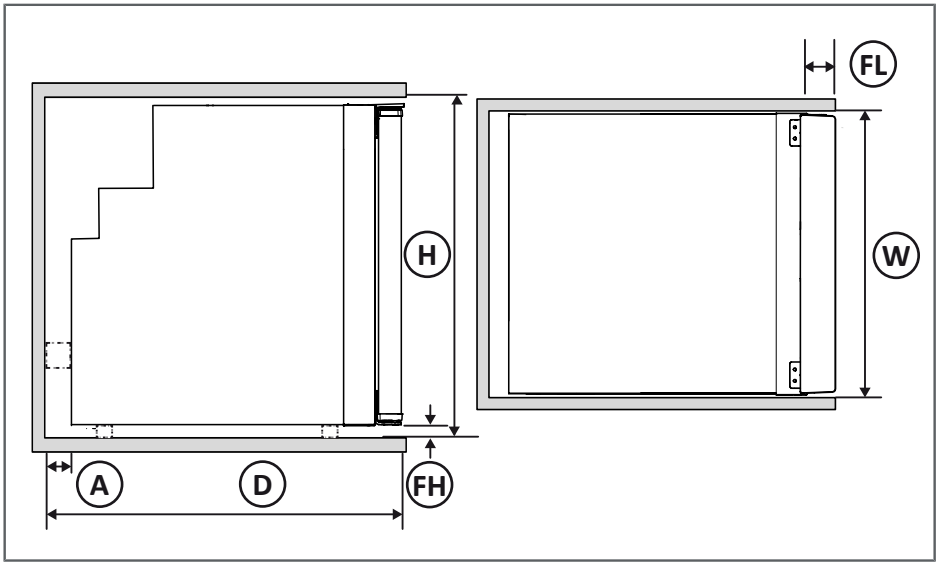

Tabela 6: TR1050 i TR1065

Model	H	W	D	FL	FH	A
TR1050	535	383	507	46	5	5
TR1065	535	453	527	46	5	5

Tabela 7: TR1050 & TR1065 z górnym otworem wentylacyjnym

Model	H	W	D	FL	FH	A
TR1050	577	383	507	46	5	5
TR1065	577	453	527	46	5	5

Tabela 8: TR1050 i TR1065 z ramką ozdobną

Model	H	W	D	FL	FH	A
TR1050	536	403	507	46	5	5
TR1065	536	473	527	46	5	5

Przygotowanie w modelach TR1050 i TR1065

Wentylacja

Wydajność i żywotność lodówki zależą od dobrej wentylacji. Gdy lodówka jest zabudowana, zalecane są dwa sposoby zapewnienia wentylacji: wentylacja górna i wentylacja boczna.

Wentylacja górna

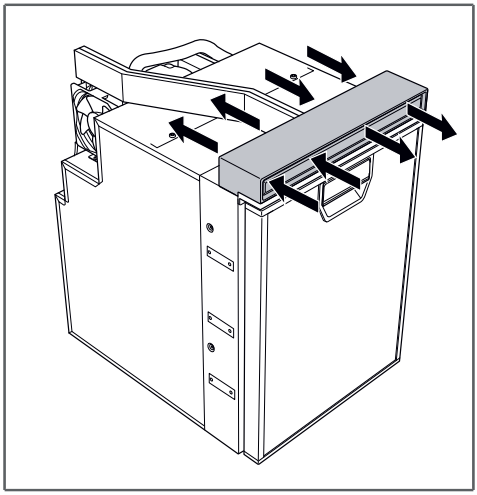

- Wentylację zapewniają przednie otwory wentylacyjne w lodówce.
- Powietrze z otoczenia wchodzi przez górny lewy przedni obszar i przechodzi przez układ chłodzenia.
- Ogrzane powietrze jest wypychane przez górny prawy obszar.

System wentylacji górnej jest sprzedawany osobno.

Wentylacja boczna

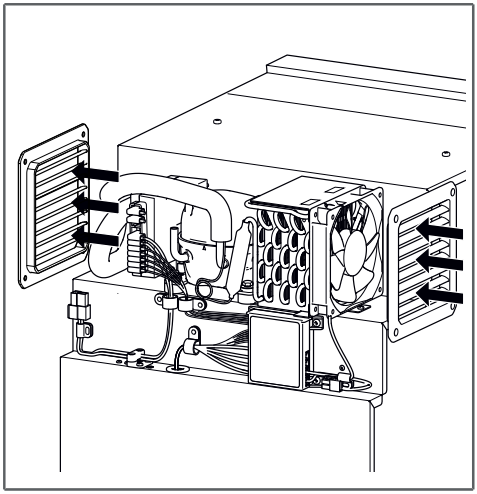

- Powietrze z otoczenia wchodzi przez boczny obszar obok wentylatora i przechodzi przez układ chłodzenia.
- Ogrzane powietrze jest wypychane z drugiej strony.

Boczne kratki wentylacyjne są sprzedawane osobno

Kratki wentylacyjne **NIE** nadają się do otworów wentylacyjnych wychodzących na zewnątrz, ponieważ są przeznaczone wyłącznie do użytku wewnątrz budynku.

Uwagi dotyczące wentylacji

Alternatywnie, prawidłową wentylację można zapewnić na różne sposoby zgodnie z następującymi zaleceniami:

- Wyznaczyć specjalny wlot i wylot powietrza.
- Gorące powietrze unosi się do góry, dlatego wylot powinien znajdować się wyżej niż wlot.
- Zachować minimum 80 cm^2 wolnej przestrzeni dla wlotu i wylotu powietrza.
- Umieścić wlot blisko obszaru wentylatora.
- Umieścić wylot blisko sterownika sprężarki.
- Unikać przeszkód blokujących przepływ powietrza.
- Unikać recyrkulacji powietrza wewnątrz obszaru jednostki chłodzącej.

W razie wątpliwości profesjonalni instalatorzy mogą skontaktować się z firmą Thetford w celu uzyskania pomocy.

Jeśli lodówka ma działać w konfiguracji wolnostojącej (bez zabudowy), dodatkowa wentylacja nie jest konieczna. Lodówki nie należy narażać na działanie bezpośredniego światła słonecznego.

Ramka ozdobna

Ramka ozdobna jest dostępna i sprzedawana osobno. Składa się z 4 elementów przykręcanych do obudowy. Ramkę można zamontować w pozycji wysuniętej lub równo z powierzchnią. Na ramce można zamontować 2 gumowe ograniczniki chroniące drzwi przed uszkodzeniem.

Ramka ozdobna

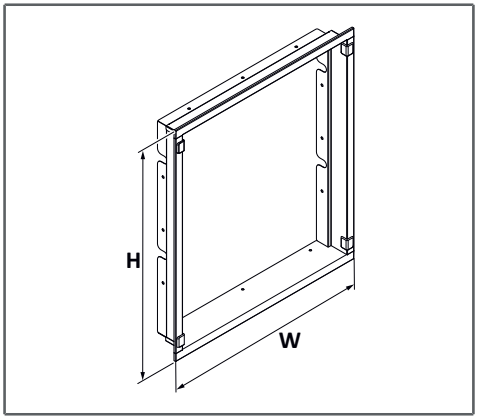

Wymiary zewnętrzne ramki ozdobnej:

- TR1050
  - 436 mm szerokość
  - 568 mm wysokość
- TR1065
  - 506 mm szerokość
  - 568 mm wysokość

Otwory do montażu ramki ozdobnej

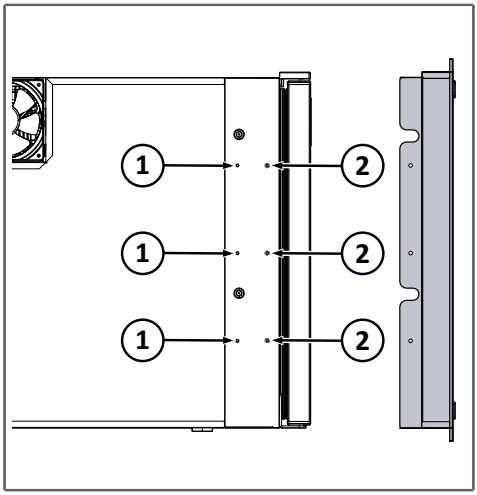

1. Montaż w pozycji wysuniętej
2. Montaż równo z powierzchnią
3. Ramka ozdobna

Wymiana panelu drzwiowego

Aby dopasować lodówkę do wnętrza pojazdu, panel drzwiowy można zamontować w sposób przedstawiony poniżej.

Jeśli lodówkę przechowywano lub ułożono na boku, przed włączeniem należy ustawić ją pionowo i pozostawić w tej pozycji przez co najmniej 2-3 godziny.

Nigdy nie podnosić ani nie przenosić lodówki za przewody zasilania.

Panel drzwiowy należy dopasować do drzwi przed montażem lodówki.

Położenie śrub panelu drzwiowego

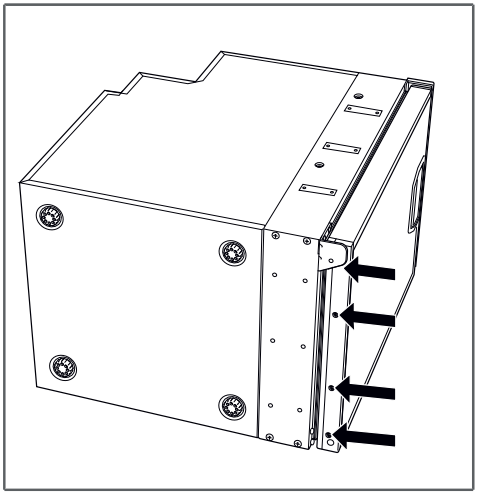

- Położyć lodówkę na boku
- Zdjąć osłonę panelu drzwiowego, wykręcając 4 śruby
- Wsunąć nowy panel na miejsce
- Założyć z powrotem osłonę i przykręcić 4 śruby

Tabela 9: Panel

Model	Rozmiar panelu (mm)
TR1050	Wys. 501 × szer. 365
TR1065	Wys. 501 × szer. 435

Rysunki referencyjne zamieszczono w rozdziale „Kody przeznaczenia, rysunki i modele”.

Adaptacja drzwi

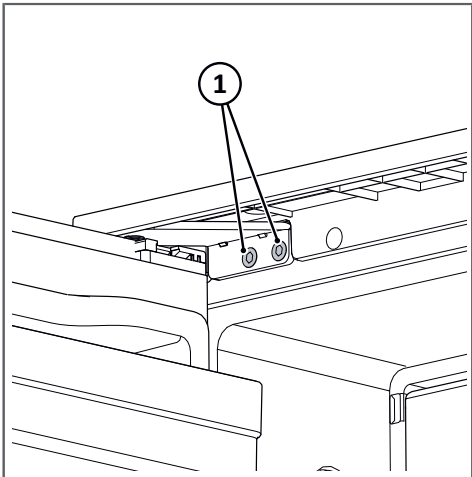

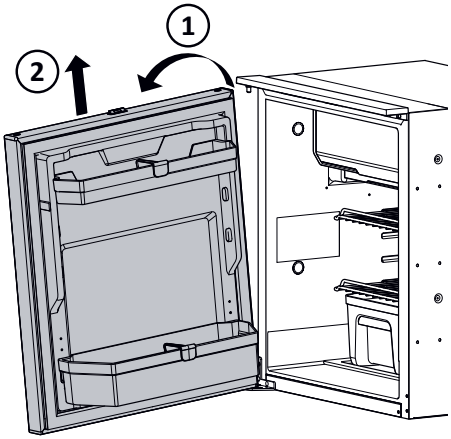

Zdejmowanie

- Otworzyć drzwi pod kątem 90° lub większym
- Zdjąć górny zawias, odkręcając 2 śruby (1)
- Lekko przechylić drzwi (2) i unieść je (3), aby wyjąć z zawiasów
- Zdjąć dolny zawias
- Zamontować dolny zawias dostarczony wraz z lodówką

Zakładanie

- Zamontować dolny zawias dostarczony wraz z lodówką
- Zamontować jednocześnie drzwi i górny zawias:
  - Przy lekkim przechyleniu zaczepić drzwi w dolnym zawiasie
  - Umieścić górny zawias w odpowiednim położeniu na górze drzwi
  - Przechylić drzwi w stronę lodówki, tak aby otwory w górnym zawiasie pokryły się z otworami na śruby
  - Dokręcić śruby, aby zamocować drzwi

7. Montaż lodówki

Najpierw należy zapoznać się z właściwymi instrukcjami podanymi w rozdziale Bezpieczeństwo.

Podłączanie zasilania elektrycznego

Zasilanie

Podłączyć zasilanie DC zgodnie z naklejką na lodówce i wartościami podanymi w rozdziale Dane techniczne i użyć **odpowiedniego bezpiecznika** dla 12 V lub 24 V DC.

- Podłączyć urządzenie do akumulatora pokładowego 12/24 V zamontowanego w pojeździe. Ten akumulator musi być przeznaczony wyłącznie do zasilania urządzeń pokładowych. Nie zaleca się podłączania do akumulatora silnikowego.
- Zamontować ogólny wyłącznik główny umożliwiający odłączenie wszystkich biegunów od zasilania 12/24 V, aby zapobiec biernemu poborowi prądu, gdy pojazd stoi nieużywany. Pozwoli to zapobiec wyczerpaniu akumulatora.
- Zastosować obwód ochronny akumulatora, aby nie dopuścić do uszkodzenia akumulatora 12/24 V przy niskim poziomie naładowania.

W celu łatwej konserwacji pozostawić odpowiednio długi przewód zasilający, tak aby móc wysunąć lodówkę co najmniej 50 cm do przodu.

Centralny panel sterowania

Aby podłączyć urządzenie do kompatybilnej centralnej tablicy rozdzielczej pojazdu, należy wykorzystać protokół magistrali CI (patrz www.civd.de).

Umiejscowienie przewodów i magistrali CI oraz przyłączy przy urządzeniu opisano w Dane techniczne.

- Podłączyć urządzenie do panelu sterowania na tablicy rozdzielczej, korzystając ze złączy magistrali CI.
- Przy jednostce głównej magistrali CI zastosować obwód zabezpieczający przed zrzutem obciążenia.
- Nie podłączać uziemienia złącza magistrali CI.
- Podłączyć uziemienie urządzenia do tego samego zasilania, z którego korzysta jednostka główna magistrali CI.

Montaż

- Wsunąć lodówkę do tyłu mebla.
- Tylne ograniczniki będą utrzymywać lodówkę we właściwym położeniu.
- Zamocować lodówkę śrubami, korzystając z otworów nawierconych w obudowie.
- Użyć śrub dopasowanych do wymiarów otworów.

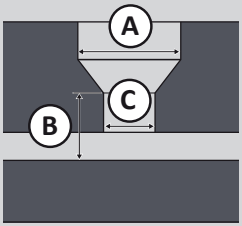	TR1000 bok
A	Ø 9 mm
B	8 mm
C	Ø 4 mm

Punkty mocowania

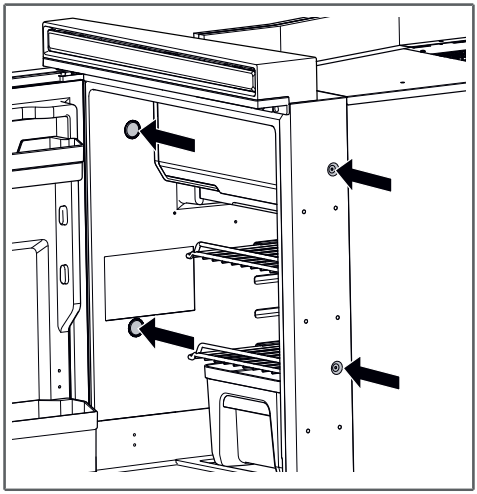

- Lodówka ma 4 punkty mocowania po bokach obudowy.
- Do wykończenia zastosować białe nakładki.

NIE przykręcać wkrętów do obudowy lodówki.

Model z szufladą będzie się przechylał do przodu po jej wysunięciu, jeśli nie będzie przymocowany do mebla. Przed przymocowaniem do mebla należy upewnić się, że lodówka stoi pionowo.

Upewnić się, że panele meblowe wytrzymają siły powstające po przymocowaniu urządzenia.

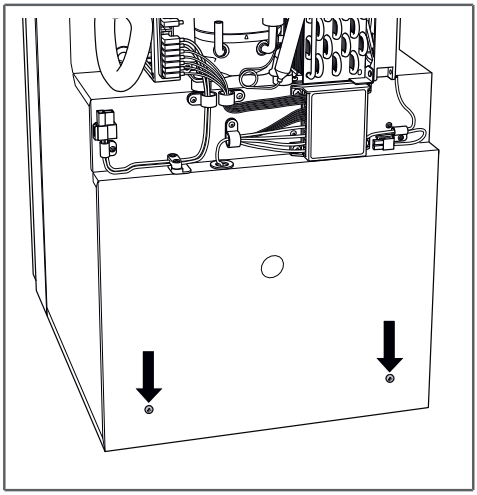

- Dostępne są dodatkowe 2 punkty mocowania z tyłu do instalacji wolnostojących.
- Ograniczniki mają grubość 5 mm i można je usunąć.
- Można użyć śrub o średnicy 4 mm. Maksymalna głębokość wkręcania wynosi 20 mm.
- Usunąć ograniczniki, aby uzyskać dostęp do otworów na śruby.
- Otwory znajdują się 50 mm nad podłogą.

Ograniczniki są konieczne, aby zapobiec skraplaniu, gdy lodówka stoi przy izolowanej ścianie.

8. Po zakończeniu montażu

Najpierw należy zapoznać się z właściwymi instrukcjami podanymi w rozdziale Bezpieczeństwo.

Napięcie włączeniowe/wyłączeniowe

Ustawienie fabryczne 12 V dla napięcia włączeniowego/wyłączeniowego wynosi 10,4 V (wyłączeniowe) i 11,7 V (włączeniowe). W przypadku zastosowań w przyczepach bez akumulatora pokładowego to ustawienie można zmienić na 11,3 V (wyłączeniowe) i 12,5 V (włączeniowe).

Ustawienie fabryczne 24 V dla napięcia włączeniowego/wyłączeniowego wynosi 22,8 V (wyłączeniowe) i 24,2 V (włączeniowe). W przypadku zastosowań w przyczepach bez akumulatora pokładowego to ustawienie można zmienić na 24,6 V (wyłączeniowe) i 26,0 V (włączeniowe).

Zmiana ustawienia włączeniowego/wyłączeniowego

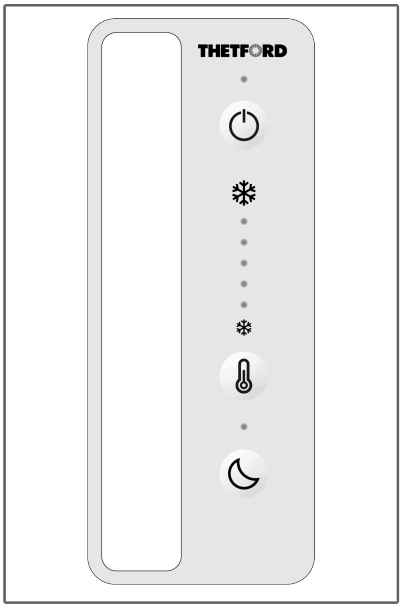

- Otwórz drzwi
- Naciśnij przycisk trybu nocnego i przytrzymaj przez 10 sekund, aż panel sterowania zamiga dwukrotnie, umożliwiając regulację ustawienia.
- Następnie ustawienie można zmienić przyciskiem temperatury

Ustawienie normalne (10,4 V/22,8 V)

- Zaświecą się diody LED 1 i 5

Ustawienie wysokie (11,3 V/24,2 V)

- Zaświecą się diody LED 2,3 i 4

Po kilku sekundach panel sterowania zapisze ustawienie i przejdzie w zablokowany tryb oczekiwania.

Kontrole wzrokowe

Sprawdzić, czy:

- wszystkie elementy opakowania zostały usunięte,
- otwory wentylacyjne nie są zasłonięte,
- przewody elektryczne nie są ściśnięte ani uszkodzone,
- przewody elektryczne nie zostały poprowadzone w pobliżu źródeł ciepła (takich jak palniki, piekarnik lub grzejnik) oraz źródeł ognia,
- złącza elektryczne są solidnie podłączone.

Próby działania

Sprawdzić, czy:

- urządzenie można włączyć/wyłączyć,
- lodówka zapewnia odpowiednie chłodzenie, czyli przy temperaturze otoczenia wynoszącej 25 °C temperatura w pustej lodówce powinna spaść poniżej 5 °C w ciągu 4 godzin,
- światło w komorze chłodzenia działa,
- kosze da się wyjąć z urządzenia,
- drzwi da się prawidłowo domknąć i otworzyć.

9. Serwis i pytania

Najpierw należy zapoznać się z właściwymi instrukcjami podanymi w rozdziale Bezpieczeństwo.

Serwis

Przed przystąpieniem do wykonywania jakichkolwiek prac serwisowych należy odłączyć urządzenie od zasilania elektrycznego. Po każdym serwisie urządzenia należy sprawdzić instalację elektryczną pod kątem bezpieczeństwa.

Wszystkie czynności serwisowe muszą być przeprowadzane przez uprawnioną i kompetentną osobę.

Pytania

Odpowiedzi na pytania na temat produktu, części, akcesoriów lub autoryzowanych serwisów znaleźć można na stronie **www.thetford.com**.

Kontaktując się z autoryzowanym serwisem lokalnym, należy podać nazwę modelu i numer seryjny, a także datę zakupu. Te informacje znajdują się na etykiecie dołączonej do urządzenia.

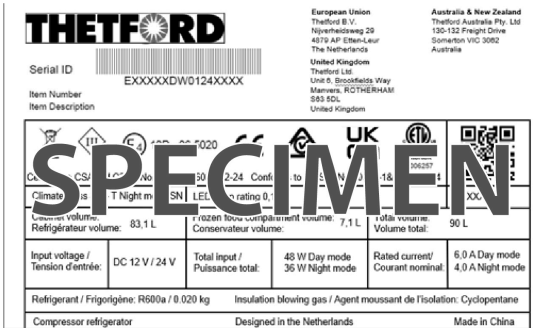

Gwarancja

Nasze warunki gwarancji przedstawiono na stronie **www.thetford.com**.

Deklaracja zgodności

Firma Thetford niniejszym deklaruje, że ten produkt spełnia niezbędne wymogi i jest zgodny z innymi istotnymi przepisami obowiązujących rozporządzeń, dyrektyw i norm. Kopię niniejszej deklaracji zgodności znaleźć można na stronie **www.thetford.com**.

THETFORD

EUROPEAN HEADQUARTERS
Thetford B.V.
P.O. Box 169
4870 AD Etten-Leur
The Netherlands

T +31 76 504 22 00
E info@thetford.eu

UNITED KINGDOM
Thetford Ltd.
Unit 6
Brookfields Way
Manvers, Rotherham
S63 5DL, England
United Kingdom

T +44 844 997 1960
E infogb@thetford.eu

GERMANY
Thetford GmbH
Schallbruch 14
D-42781 Haan
Deutschland

T +49 2129 94250
E infod@thetford.eu

FRANCE
Thetford S.A.R.L.
Bâtiment Le Louisiane
10, Chaussée Jules César
95520 Osny
France

T +33 1 30 37 58 23
E infof@thetford.eu

ITALY
Thetford Italy c/o Tecma s.r.l.
Via Flaminia
Loc. Castel delle Formiche
05030 Otricoli (TR)
Italia

T +39 0744 709071
E infoi@thetford.eu

SPAIN AND PORTUGAL
Mercè Grau Solà
Agente para España y Portugal
C/ Castellet, 36 bxs 2a
08800-Vilanova i la Geltrú
Barcelona
España

T +34 938 154 389
E infosp@thetford.eu

SCANDINAVIA
Thetford Scandinavia
Bangatan 6
521 43 Falköping
Sverige

T +46 31 336 35 80
E infos@thetford.eu

AUSTRALIA
Thetford Australia Pty. Ltd.
130-132 Freight Drive
Somerton VIC 3062
Australia

T +61 3 9358 0700
E infoaus@thetford.com.au
www.thetford.com.au

CHINA
Thetford China
Rm. 1207, Coastal Building
(East Block)
Haide 3rd Road, Nanshan District
Shenzen, 518054
China

T +86 755 8627 1393
E info@thetford.cn
www.thetford.cn

www.thetford.com

Copyright 2025 Thetford B.V. Wszelkie prawa zastrzeżone.

693750/0426-V01