THETFORD



MANUAL DO UTILIZADOR
FRIGORÍFICO
Série TR1000

PT
Tradução do manual do utilizador original

Índice

1 Introdução....2
2 Segurança.... 3
3 Antes da utilização.... 6
4 Visão geral....7
5 Utilização....9
6 Manutenção e limpeza....14
7 Eliminação do produto....19
8 Especificações técnicas....20
9 Manutenção e questões....21

1. Introdução

Geral

Este é o manual de utilizador para o seu frigorífico Thetford da série TR1000.

Leia atentamente as instruções de segurança e informações sobre a utilização e manutenção do frigorífico antes de continuar. Tal irá permitir-lhe utilizar o frigorífico de forma segura e eficiente. Conserve este manual para referência futura.

Este documento é a versão 693751/0426–V01 do manual do utilizador. Apostamos no desenvolvimento e melhoria contínuos. As especificações e ilustrações podem sofrer alterações após a publicação. Visite www.thetford.com para obter a versão mais recente.

Para obter mais informações sobre o seu produto, incluindo instruções de instalação, dados técnicos, resolução de problemas, tutoriais de reparação e peças sobresselentes, visite a página de assistência em **www.thetford.com**.

Símbolos

Os seguintes símbolos poderão ser utilizados neste manual:



Aviso. Risco de lesões e/ou danos graves.

Cuidado Risco de lesões e/ou danos moderados.

Atenção. Informação importante.

Nota. Informação adicional.

Dica **Vídeo.** Disponível vídeo com instruções adicionais.

2. Segurança

Geral

Risco de lesões graves causadas por queimaduras, explosão, esmagamento, eletrocussão, sufocamento e envenenamento ou danos no produto.

Risco de incêndio e explosão devido ao líquido refrigerante inflamável R600a. 

Este frigorífico destina-se a ser utilizado em veículos de lazer e é adequado para campismo.

- Leia atentamente as seguintes instruções de segurança antes de utilizar o frigorífico.

Crianças e pessoas vulneráveis

Este frigorífico poderá ser utilizado por crianças com idade igual ou superior a 8 anos, pessoas com capacidades físicas, sensoriais ou mentais reduzidas e/ou falta de experiência e conhecimento na condição de que sejam supervisionadas ou tenham recebido instruções sobre a utilização deste aparelho com segurança e compreendido os potenciais perigos.

- Mantenha as crianças com idade inferior a 8 anos afastadas do frigorífico, exceto sob supervisão permanente.
- Não permita que crianças brinquem com o frigorífico. Perigo de asfixia para as crianças na eventualidade de ficarem fechadas.
- Não permita que crianças limpem ou reparem este aparelho sem vigilância.
- Crianças entre os 3 e 8 anos de idade podem colocar e retirar alimentos e bebidas de aparelhos frigoríficos.

Utilização do produto



Risco de problemas de saúde ou danos no frigorífico.

- Utilize o frigorífico apenas para refrigeração e não para outros fins. Siga as instruções neste manual. O fabricante não poderá ser responsabilizado por danos resultantes de utilização indevida ou configuração incorreta dos botões de controlo. Se as instruções não tiverem sido seguidas, não serão aceites reclamações de garantias.
- Não utilize a gaveta como degrau ou escada.
- Não utilize aparelhos elétricos no interior dos compartimentos de armazenamento de alimentos do frigorífico, a menos que sejam do tipo recomendado pelo fabricante.
- Nunca exponha o frigorífico a humidade e/ou a chuva.
- Mantenha as aberturas de ventilação no compartimento do frigorífico ou na estrutura encastrada livres de obstrução.
- Não guarde neste frigorífico substâncias explosivas, tais como latas de aerossóis com propulsor inflamável.
- Nunca guarde líquidos gaseificados no compartimento de alimentos congelados.
- Nunca coma cubos de gelo ou gelados à base de água imediatamente após retirá-los do compartimento de alimentos congelados. Tal pode causar queimaduras.
- Uma vez que não é possível garantir a regulação constante da temperatura, o frigorífico poderá não ser adequado para o armazenamento correto de medicamentos. Consulte as instruções que acompanham os medicamentos.



Uso geral.

- A abertura da porta por longos períodos pode causar um aumento significativo da temperatura nos compartimentos do frigorífico.
- O consumo de energia real do frigorífico depende da da temperatura ambiente, do tempo que a porta está aberta e da carga térmica do conteúdo introduzido.
- Armazene os consumíveis em recipientes ou invólucros adequados no frigorífico para evitar contacto direto com o interior.
- Os compartimentos de alimentos congelados de duas estrelas são adequados para armazenar alimentos pré-congelados, armazenar ou fazer gelados e fazer cubos de gelo.
- Os compartimentos de uma, duas e três estrelas não são adequados para o congelamento de alimentos frescos.
- Para minimizar a formação de gelo no evaporador, tape sempre os produtos líquidos, deixe arrefecer os produtos quentes antes de os colocar no frigorífico e evite manter desnecessariamente a porta aberta.

Manutenção e limpeza

Risco de lesões graves causadas por eletrocussão ou danos no frigorífico.

- Antes de realizar qualquer tipo de manutenção ou limpeza no frigorífico, desligue-o, desligue ambas as e CC.
- Não utilize dispositivos mecânicos ou outros meios diferentes dos recomendados pelo fabricante para acelerar o processo de descongelação.
- Não utilize produtos de limpeza abrasivos, esfregões metálicos ou escovas duras. Estes poderão danificar o sistema de refrigeração.
- Nunca limpe o com sabão ou produtos de limpeza agressivos, cáusticos ou à base de soda cáustica.
- Não exponha o frigorífico à água.
- Os elementos soltos do frigorífico não são adequados para lavagem à máquina.
- A acumulação de pó no condensador reduz o desempenho do frigorífico e aumenta o risco de sobreaquecimento do sistema de refrigeração. Em caso de suspeita de mau desempenho, o condensador e a ventoinha de arrefecimento devem ser limpos por um técnico de serviço qualificado.

Manutenção e resolução de problemas

Risco de lesões graves causadas por queimaduras, explosão, sufocamento, eletrocussão, fogo e envenenamento ou danos no frigorífico.

Nunca abra ou danifique o circuito de líquido refrigerante do sistema de refrigeração na parte traseira ou no interior do frigorífico. O sistema de refrigeração é pressurizado e contém substâncias inflamáveis.



- Nunca abra ou danifique o circuito do líquido refrigerante do sistema de refrigeração na parte traseira ou no interior do aparelho. O sistema de refrigeração é pressurizado e contém substâncias que podem ser nocivas para a saúde.
- Todos os serviços de manutenção deverão ser realizados por uma pessoa competente aprovada.
- Certifique-se de que a instalação, as ligações elétricas e a manutenção serão realizadas por um técnico qualificado, de acordo com a legislação nacional em vigor.
- Utilize apenas peças fornecidas pelo fabricante.
- Não substitua nem ajuste nada no frigorífico, exceto se a substituição for autorizada pelo fabricante ou respetivo representante.
- A Thetford recomenda a realização de um serviço de inspeção anual por um centro de assistência aprovado.

Eletricidade



Risco de lesões graves causadas por eletrocussão, queimaduras e fogo ou danos no frigorífico e respetiva área envolvente.

- Este frigorífico foi concebido para uma tensão de alimentação de 12 V ou 24 V CC. Não tente ligar o sistema de refrigeração a qualquer outra tensão ou meio de alimentação.
- Ao posicionar o frigorífico, assegure que o cabo de alimentação não está preso ou danificado.
- Se o cabo de alimentação estiver danificado, este deverá ser substituído pelo fabricante, pelo agente de manutenção ou por uma pessoa com qualificações semelhantes, como medida de prevenção de risco.
- Não coloque várias tomadas ou fontes de alimentação portáteis na parte posterior do frigorífico.

Armazenamento



Risco de danos no aparelho devido a inundações e humidade.

- Se o aparelho frigorífico for deixado vazio durante longos períodos, desligue, descongele, limpe, seque e deixe a porta aberta para evitar o desenvolvimento de bolor no interior do aparelho.

Ambiental



O líquido refrigerante é R600a. A manutenção e eliminação do frigorífico devem ser efetuadas por pessoal qualificado.

- Quando o veículo está exposto à luz solar direta, recomenda-se vivamente a aplicação de ventilação adequada no veículo para reduzir o consumo de energia.

3. Antes da utilização



Primeiro, leia as instruções aplicáveis no capítulo Segurança.

Antes de utilizar o aparelho:

- Certifique-se de que todos os materiais de embalamento foram removidos.
- Limpe o aparelho com água quente e detergente de uso doméstico e seque-o cuidadosamente com um pano macio.
- Certifique-se de que a fonte de alimentação elétrica CC está ligada e ativada.

4. Visão geral

Modelos de porta e gaveta TR1050 e TR1065

Modelo de porta pivotante

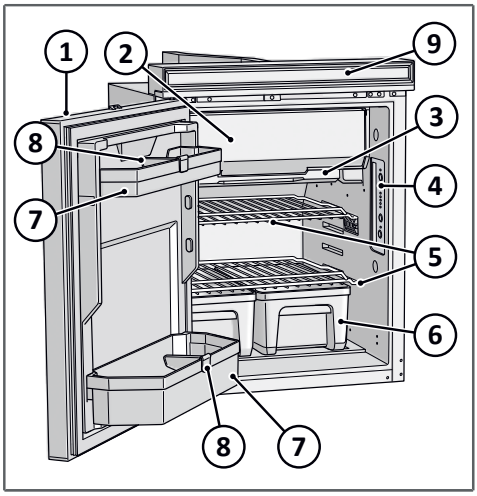

1. Porta do frigorífico
2. Porta do compartimento de alimentos congelados
3. Tabuleiro de água
4. Painel de controlo com luz interior
5. Prateleiras de armazenamento
6. Compartimentos para vegetais
7. Compartimento da porta
8. Retentores para garrafas ajustáveis
9. Grelha superior opcional

Modelo de porta de gaveta

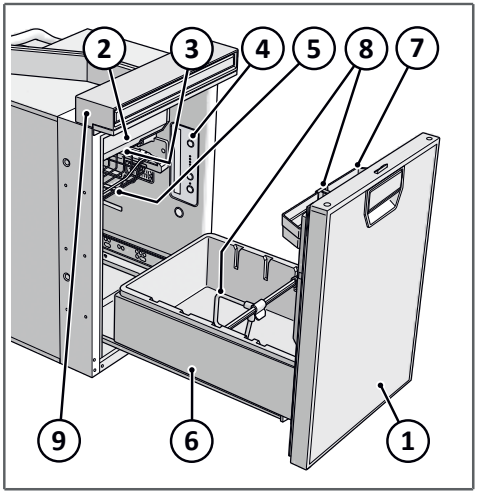

1. Porta do frigorífico
2. Porta do compartimento de alimentos congelados
3. Tabuleiro de água
4. Painel de controlo com luz interior
5. Gaveta de arame
6. Compartimento da porta de gaveta
7. Compartimento da porta
8. Retentores para garrafas ajustáveis
9. Grelha superior opcional

Painel de controlo do TR1000

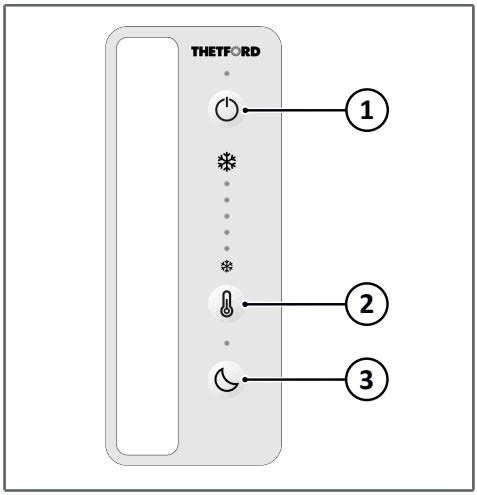

1. Botão para ligar/desligar
2. Botão para definição de temperatura
3. Botão de modo noturno

5. Utilização

Primeiro, leia as instruções aplicáveis no capítulo Segurança.

Painel de controlo

Para ligar o frigorífico

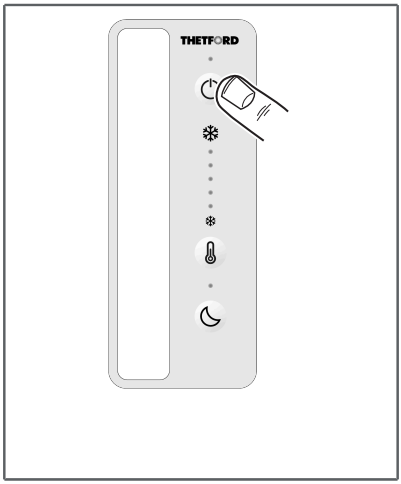

Para ligar o frigorífico:

- Prima sem soltar o botão de ligar/desligar durante 2 segundos até que a luz indicadora acenda.

Após alguns segundos, o painel de controlo irá mudar para o modo de espera. O botão azul de ligar/desligar mantém-se aceso, indicando que o frigorífico ainda se encontra em funcionamento.

Para desligar o frigorífico:

- Prima sem soltar o botão de ligar/desligar durante alguns segundos até que a luz indicadora azul de ligado/desligado apagar, confirmando que o frigorífico está desligado.

Para um desempenho otimizado, ligue o frigorífico 4 horas antes de armazenar quaisquer alimentos.

Selecionar o nível de refrigeração

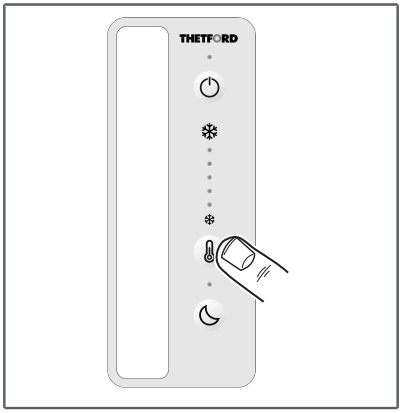

Selecione um de cinco níveis para o nível desejado de refrigeração do compartimento de alimentos frescos.

- Um LED é o menos frio
- Cinco LED é o mais frio

Para selecionar o nível de refrigeração desejado:

- Prima o botão para definição de temperatura
- Volte a premir o botão para selecionar o nível de refrigeração pretendido

Selecionar o modo noturno

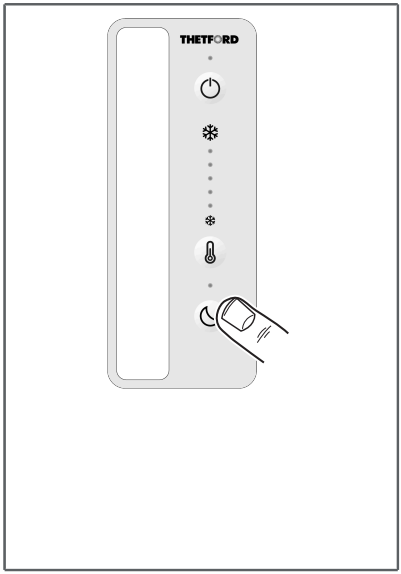

O frigorífico ajusta automaticamente a sua capacidade de refrigeração. Em condições normais, funciona da forma mais silenciosa possível. Quando é necessária uma maior capacidade de refrigeração (por exemplo, a altas temperaturas ambiente ou quando são colocados produtos quentes), o ventilador ou o compressor podem funcionar mais rapidamente, o que pode causar mais ruído. Pode ativar o modo noturno para minimizar o ruído de funcionamento e reduzir o consumo de energia; no entanto, o arrefecimento pode demorar mais tempo. A luz azul indica que o modo noturno está ativo.

Para ligar o modo noturno:

- Prima o botão de modo noturno até que o indicador acenda.

Utilize o modo noturno apenas quando as temperaturas no interior do veículo forem inferiores a 30 °C. Depois de 12 horas, o modo noturno irá desligar-se automaticamente. Ao desligar manualmente o modo noturno, o controlo de temperatura passará para o modo automático.

Utilização do compartimento de alimentos frescos

Para evitar a acumulação de gelo no seu frigorífico, cubra sempre os produtos líquidos e deixe os produtos quentes arrefecerem antes de os colocar no frigorífico. Não deixe a porta aberta durante um período de tempo superior ao necessário.

- A carga máxima da prateleira/cesto de arame é de 6 kg.
- A carga máxima da porta é de 6 kg.

Para organizar o seu frigorífico como desejado, é possível deslocar prateleiras de armazenamento não fixas, divisórias de gavetas e compartimentos de porta.

Depois de ter reorganizado as prateleiras e os compartimentos, certifique-se de que consegue fechar a porta.

Cesto de arame

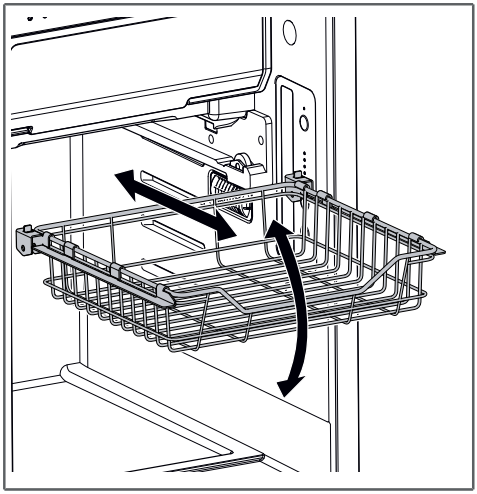

Nos modelos de gaveta, há um cesto de arame retrátil que pode ser removido.

Para remover:

- Puxe o cesto de arame completamente para fora
- Levante a parte frontal do cesto de arame para o remover

Remover a prateleira de armazenamento

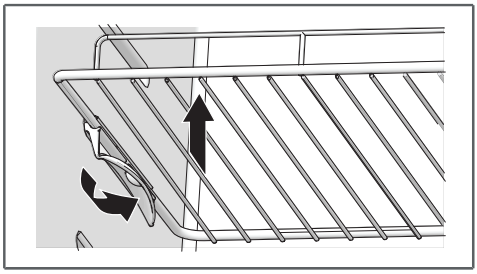

Para remover:

- Vire o grampo de plástico da prateleira de armazenamento para cima.
- Levante ligeiramente o lado esquerdo.

Substituir a prateleira de armazenamento

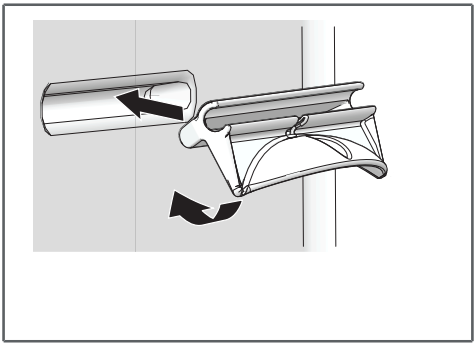

- Desloque a prateleira de armazenamento para a posição desejada.
- Coloque o lado direito (lado sem grampo) da prateleira de armazenamento na parede do frigorífico.
- Coloque o outro lado (com o grampo) na respetiva ranhura.
- Vire o grampo de plástico para baixo.

No desenho, o grampo é mostrado sem a prateleira.

Retentores para garrafas

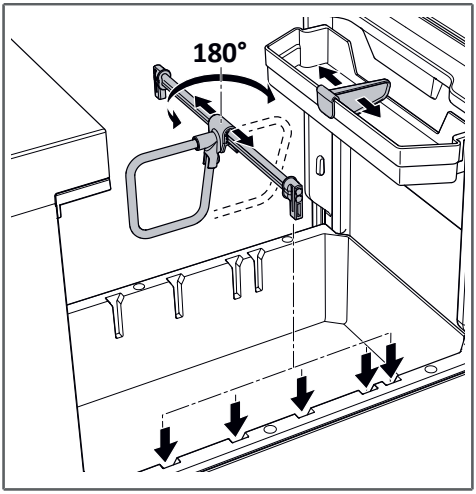

- O retentor para garrafas pode ser deslocado para a posição desejada
- O retentor para garrafas no varão pode ser deslocado e posicionado no interior da gaveta

Compartimento da porta

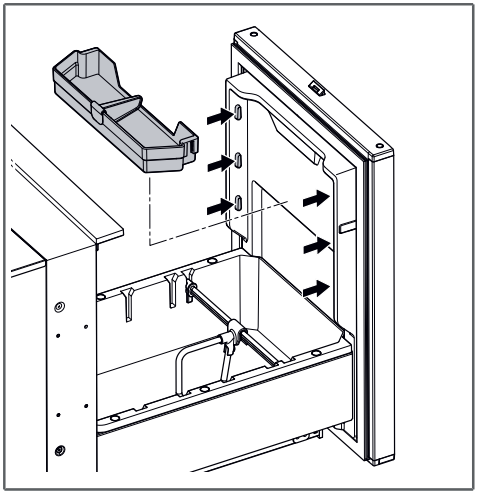

O compartimento da porta pode ser deslocado para a posição desejada.

Para remover o compartimento da porta:

- Segurando o compartimento da porta de ambos os lados, levante-o cuidadosamente até se soltar completamente dos suportes

Para colocar o compartimento da porta:

- Coloque o compartimento da porta logo acima dos suportes, contra a porta, e deslize-o para baixo até ficar firme.

Utilização do compartimento de alimentos congelados

O compartimento de alimentos congelados pode ser utilizado para armazenar alimentos perecíveis ou congelados. A temperatura deste compartimento de alimentos congelados é de -6 °C ou inferior.

Porta do compartimento de alimentos congelados

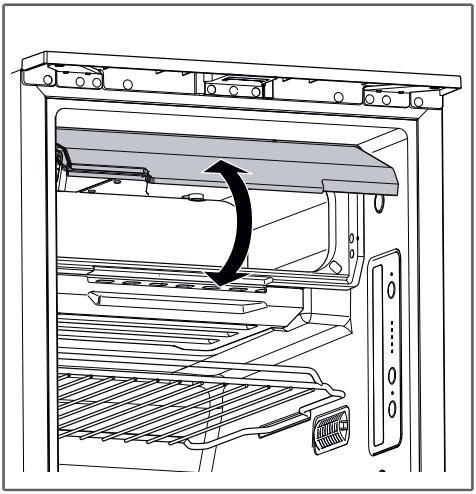

- A porta pode ser aberta rodando-a para cima
- A porta dispõe de ímanes para ficar aberta
- Empurre a porta do congelador para baixo e solte-a
- Certifique-se de que a porta fica bem fechada após a utilização para evitar a acumulação de gelo nas extremidades

Depois de ter reorganizado as prateleiras e os compartimentos, certifique-se de que consegue fechar a porta.

Durante a deslocação

- Assegure-se de que nenhum produto no interior do seu frigorífico se move durante a deslocação. Fixe as garrafas na porta com o retentor para garrafas, as garrafas e produtos de grandes dimensões na gaveta com as divisórias de gavetas.
- Feche a porta do frigorífico.

Quando exerce pressão para fechar a porta do frigorífico, o sistema de bloqueio é acionado automaticamente.

6. Manutenção e limpeza

Primeiro, leia as instruções aplicáveis no capítulo Segurança.

A Thetford recomenda limpar o sistema de refrigeração uma vez a cada dois anos ou quando existirem suspeitas de mau desempenho ou de consumo de energia excessivo.

A Thetford recomenda a realização de um serviço de inspeção anual por um centro de assistência aprovado. Limpe o frigorífico regularmente.

- Remova sempre todos os derrames ou contaminações imediatamente com um detergente de uso doméstico não abrasivo e um pano macio.
- Se necessário, retire as prateleiras, os compartimentos de porta e para vegetais e limpe o interior do frigorífico, incluindo elementos soltos.
- Limpe o exterior do frigorífico com um pano macio humedecido.

Retire a gaveta

O modelo de gaveta tem tendência para se inclinar para a frente quando a gaveta está aberta e não está fixo ao móvel.

A porta com gaveta é uma peça única. Idealmente, este procedimento deve ser realizado por duas pessoas.

Compartimento de gaveta

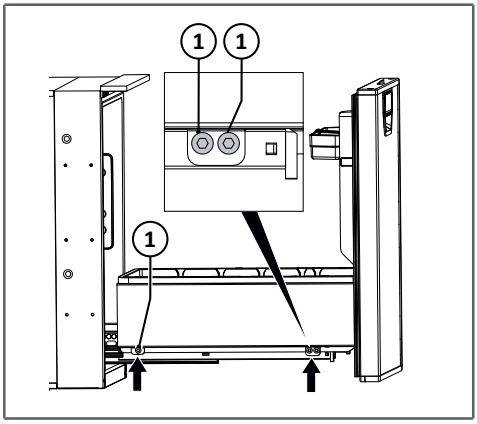

Para remover:

- Puxe a gaveta completamente para fora
- Remova os 3 parafusos (1) de cada lado
- Levante todo o conjunto da porta e da gaveta para o retirar das guias deslizantes

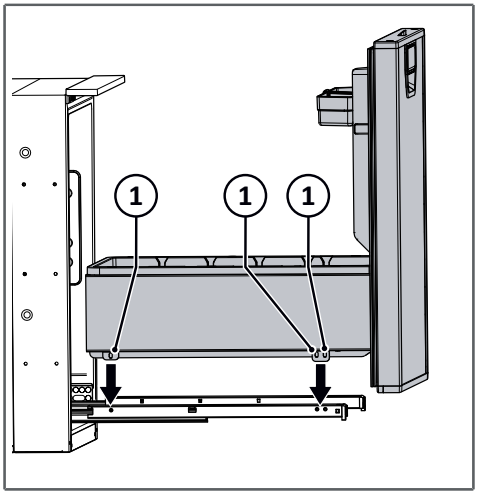

Para substituir:

- Com as calhas deslizantes totalmente estendidas, encaixe a gaveta cuidadosamente nas guias deslizantes.
- Alinhe as guias deslizantes com os orifícios dos parafusos e aperte os 3 parafusos (1) de cada lado

Esvazie o tabuleiro da água de descongelação

Durante a utilização, a água da condensação é recolhida na parede posterior do frigorífico e escorre para o respetivo tabuleiro.

Tabuleiro de água

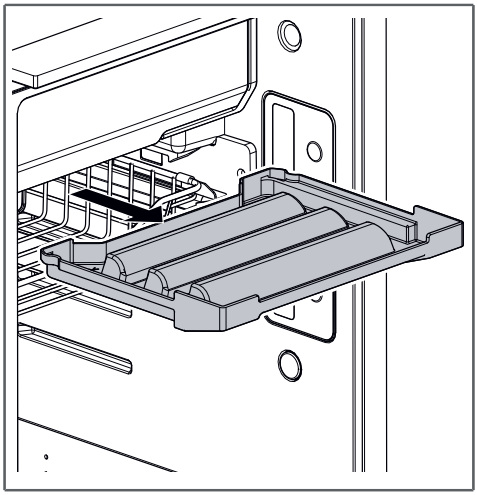

Para esvaziar o tabuleiro da água de descongelação:

- Puxe cuidadosamente o tabuleiro de água de descongelação para fora do frigorífico
- Esvazie-o e coloque-o novamente no lugar

Verifique regularmente o tabuleiro da água de descongelação e esvazie-o **sempre** antes de conduzir o veículo.

Armazenamento

Se não utilizar o frigorífico durante um período de tempo prolongado:

- Esvazie o frigorífico.
- Descongele o compartimento de alimentos congelados desligando o frigorífico.
- Faça uma limpeza integral e minuciosa do frigorífico e seque o interior com um pano.
- Mantenha a porta do frigorífico e a porta do compartimento de alimentos congelados abertas.

Mantenha a porta aberta

Localize o bloqueio de ventilação

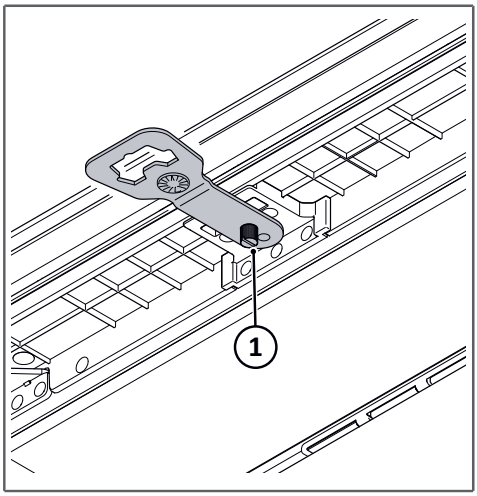

- Abra a porta
- Localize o bloqueio de ventilação
- Rode o parafuso (1) do bloqueio de ventilação até ao fecho da porta.

Utilização do bloqueio de ventilação

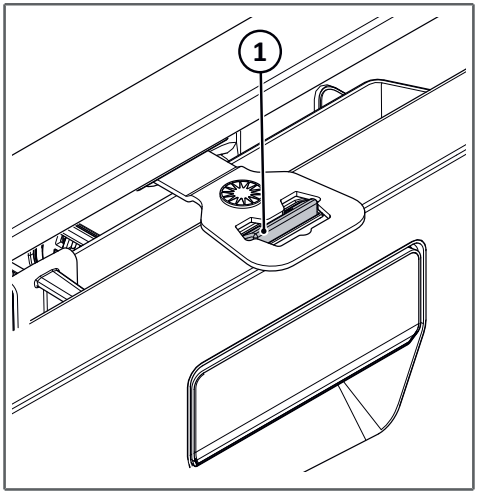

- Feche a porta e certifique-se de que o fecho (1) se encontra na zona aberta do bloqueio de ventilação.

NÃO utilize o bloqueio de ventilação durante a condução.

O bloqueio de ventilação também pode funcionar como abre-garrafas. Não utilize esta função quando o bloqueio de ventilação está montado no fecho da porta.

Descongelação

Pode ocorrer formação de gelo no compartimento de alimentos congelados e na superfície posterior do compartimento do frigorífico. Quando se verificar uma acumulação de gelo superior a 3 mm em qualquer local dos compartimentos, o frigorífico tem de ser descongelado. O incumprimento desta medida pode danificar o sistema de refrigeração. Para descongelar o frigorífico:

- Retire todos os alimentos.
- Desligue o frigorífico.
- Coloque uma toalha no compartimento de alimentos congelados e na parte inferior do compartimento de alimentos frescos para absorver quaisquer fugas de água.
- Certifique-se de que a porta do compartimento de alimentos congelados está aberta.
- Esvazie o tabuleiro da água de descongelação quando todo o gelo tiver derretido.
- Seque minuciosamente o frigorífico depois da descongelação.

7. Eliminação do produto

Assim que o frigorífico chegar ao fim da sua vida útil, este deverá ser eliminado de acordo com as legislações locais. Não elimine o frigorífico juntamente com o lixo doméstico.

Risco de incêndio e explosão devido ao líquido refrigerante inflamável R600a.

Proteção ambiental

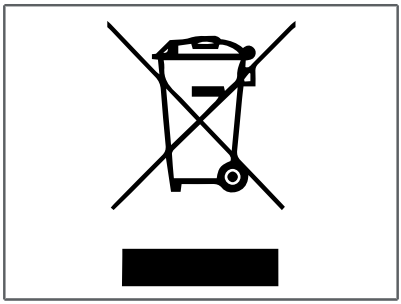

Os eletrodomésticos são recicláveis e não devem ser eliminados juntamente com o lixo doméstico. Contribua ativamente para os nossos esforços de conservação de recursos e de proteção ambiental entregando este eletrodoméstico em centros de recolha (se disponíveis).

8. Especificações técnicas

Especificações do frigorífico

Tabela 1: Especificações técnicas

Modelo	TR1050	TR1065
Ecrã	Painel LED de controlo interno	
Volume total (L)	52	67
Volume do compartimento de alimentos congelados (L)	4,9	6,7
Consumo de energia (kWh/24h)*	0,30	
Utilização média de Ah/24h	25	
Modo de classe climática	SN-T (10-43 °C)	
Nível de ruído (dB(A))	TBD	TBD
Líquido refrigerante	R600a	

* Consumo de energia medido de acordo com a norma IEC62552.

Tabela 2: Dimensões e peso

Modelo	TR1050 Porta	TR1050 Gaveta	TR1065 Porta
Dimensões (LxAxP) (mm)	380 x 533 x 505		450 x 533 x 525
Dimensões (LxAxP) incl. grelha superior (mm)	380 x 575 x 505		450 x 575 x 525
Peso (kg) Modelo com painel de porta	16,7	20,5	19,0
Peso (kg) Modelo em metal escovado	17,2	n/a	19,2
Espessura máx. do painel da porta	2,5 mm		

9. Manutenção e questões

Primeiro, leia as instruções aplicáveis no capítulo Segurança.

Manutenção

Antes de iniciar qualquer trabalho de manutenção, desligue o aparelho da alimentação elétrica. Após cada serviço de manutenção, o eletrodoméstico terá de ser verificado quanto à segurança elétrica.

Todos os serviços de manutenção deverão ser realizados por uma pessoa competente aprovada.

Resolução de problemas

Problema	Causa possível	Solução
O frigorífico não refrigera, o compressor não funciona de todo	Tensão da bateria demasiado baixa	Recarregar a bateria
	Atraso de arranque de 1 minuto (não constitui um problema)	Aguardar 1 minuto
	Sobreaquecimento devido a temperatura ambiente elevada	Desligar o frigorífico durante 1 hora, ventilar o veículo, desligar o modo noturno
	Fusível do veículo queimado	Verificar o calibre do fusível, substituir por um de 15 A ou 7,5 A
O compartimento de alimentos congelados não congela	A temperatura no interior do veículo é inferior a 10 °C	Aumentar a temperatura no interior do veículo acima dos 10 ºC OU selecionar um nível de refrigeração mais elevado (mínimo 4)
O frigorífico não refrigera, o compressor desliga-se imediatamente após entrar em funcionamento	Sobreaquecimento devido a temperatura ambiente elevada	Desligar o frigorífico durante 1 hora, ventilar o veículo, desligar o modo noturno

Problema	Causa possível	Solução
O frigorífico está em sobrearrefecimento	A definição de temperatura é demasiado elevada	Escolher uma definição de temperatura mais baixa
O frigorífico não refrigera, o compressor funciona ininterruptamente	Dirigir-se a um centro de assistência	
A refrigeração do frigorífico é insuficiente	Sobreaquecimento devido a temperatura ambiente elevada	Desligar o frigorífico durante 1 hora, ventilar o veículo
	As aberturas de ventilação estão completa ou parcialmente obstruídas	Limpar ou remover a obstrução
	A porta não fecha devidamente	Fechar a porta Verificar se o vedante da porta está em boas condições
	Demasiado gelo no evaporador (mais de 3 mm)	Descongelar o evaporador Verificar se o vedante da porta está em boas condições
O frigorífico emite mais ruído do que o normal	Temperatura ambiente elevada (superior a 30 °C)	Ligar o modo noturno Ou aguardar até que o frigorífico tenha atingido a definição de temperatura selecionada
	Produtos quentes foram colocados dentro do frigorífico	
	O frigorífico é ligado depois de ter estado desligado durante um longo período de tempo	
	Foi selecionada uma definição de baixa temperatura	
A luz não está a funcionar corretamente	Dirigir-se a um centro de assistência	

Para a resolução de problemas, consulte o website **www.thetford.com**

Questões

Se tiver alguma questão sobre o seu produto, peças, acessórios ou manutenções autorizadas, visite **www.thetford.com**.

Se contactar um centro de assistência local autorizado no seu país, forneça os detalhes do modelo, o número de série e a data de aquisição. Poderá encontrar as informações na etiqueta afixada no aparelho.

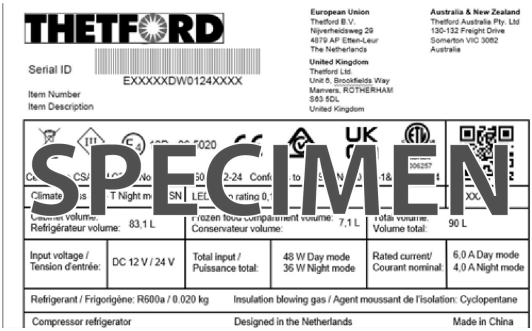

Garantia

Para conhecer a nossa cláusula de garantia, consulte as condições indicadas em **www.thetford.com**.

Declaração de conformidade

A Thetford declara que este produto está em conformidade com os requisitos essenciais e outras disposições relevantes dos regulamentos, diretivas e normas aplicáveis. Pode encontrar uma cópia da Declaração de conformidade em **www.thetford.com**.

EUROPEAN HEADQUARTERS
Thetford B.V.
P.O. Box 169
4870 AD Etten-Leur
The Netherlands

T +31 76 504 22 00
E info@thetford.eu

UNITED KINGDOM
Thetford Ltd.
Unit 6
Brookfields Way
Manvers, Rotherham
S63 5DL, England
United Kingdom

T +44 844 997 1960
E infogb@thetford.eu

GERMANY
Thetford GmbH
Schallbruch 14
D-42781 Haan
Deutschland

T +49 2129 94250
E infod@thetford.eu

FRANCE
Thetford S.A.R.L.
Bâtiment Le Louisiane
10, Chaussée Jules César
95520 Osny
France

T +33 1 30 37 58 23
E infof@thetford.eu

ITALY
Thetford Italy c/o Tecma s.r.l.
Via Flaminia
Loc. Castel delle Formiche
05030 Otricoli (TR)
Italia

T +39 0744 709071
E infoi@thetford.eu

SPAIN AND PORTUGAL
Mercè Grau Solà
Agente para España y Portugal
C/ Castellet, 36 bxs 2a
08800-Vilanova i la Geltrú
Barcelona
España

T +34 938 154 389
E infosp@thetford.eu

SCANDINAVIA
Thetford Scandinavia
Bangatan 6
521 43 Falköping
Sverige

T +46 31 336 35 80
E infos@thetford.eu

AUSTRALIA
Thetford Australia Pty. Ltd.
130-132 Freight Drive
Somerton VIC 3062
Australia

T +61 3 9358 0700
E infoaus@thetford.com.au
www.thetford.com.au

CHINA
Thetford China
Rm. 1207, Coastal Building
(East Block)
Haide 3rd Road, Nanshan District
Shenzen, 518054
China

T +86 755 8627 1393
E info@thetford.cn
www.thetford.cn

Copyright 2025 Thetford B.V. Todos os direitos reservados.
693751/0426-V01