THETFORD

Hob
140-145 Series

User Manual

THETFORD

DECLARATION OF CONFORMITY

We: **THETFORD Ltd**

Address: Unit 6 Brookfields Way, Manvers, Rotherham, S63 5DL
Telephone: (+44) (0) 844 997 1960. Fax: (+44) (0) 844 997 1961

Declare under our sole responsibility that;

Product Types; Domestic build-in LP Gas and dual fuel cooking appliances;

Model Number/Description; SHB353xx Series Hobs & SCU353xxx Series Combination Hobs; SHB33000 to SHB33099 Triangular Hobs & SHB34000 to SHB34599 Rectangular Hobs; SHB140xx, SHB144xx, SHB143xx, SHB145xx & SHB142xx Series Argent Gas & Dual Fuel Hobs; SHB174xx & SHB172xx Series Linear Gas & Dual Fuel Hobs;

Are in conformity with the relevant European Union harmonization legislation, Regulation (EU) 2016/426, which applies as from 21 April 2018 and are manufactured in accordance with the harmonised European standards; EN 30-1-1:2008+A3:2013 & EN 30-2-1:2015;

Satisfy the essential requirements of the Low Voltage Directive 2014/35/EU, where applicable and are manufactured in accordance with the harmonised European standards; EN 60335-1 (IEC 60335-1:2010); EN 60335-2-6 (IEC 60335-2-6:2002 +A1:2004 +A2:2008); EN 60335-2-102 (IEC 60335-2-102:2006 +A1:2010);

Satisfy the essential requirements of the Electro Magnetic Compatibility Directive 2014/30/EU and are manufactured in accordance with the harmonized European standards; EN 55014-1: 2006 + A1:2009 + A2:2011 & EN55014-2: 1997 + A1:2001 + A2: 2008; EN 61000-3-2:2006 +A1:2009 & EN 61000-3-3:2013 where applicable;

We also declare that the production of each specific model will be in conformity with the type as described in the EC type-examination certificate;

CE 680544, Issued by BSI

We also declare that the production of each specific model will be in conformity with the type as described in Test Report(s):

8515933, 8432405, TR 14/404 & TR 15 049 as applicable, Issued by BSI

Name	:	**Bartho Anderson**
Title/Position	:	Director
Place & Date of Issue	:	Rotherham 23rd February 2018
Signature	:	

SL

Prevod izvirnega priročnika za uporabo

Kazalo

1 Uvod....138
2 Simboli....138
3 Varnost....139
4 Glavni sestavni deli....142
5 Pred uporabo....143
6 Uporaba gorilnikov....143
7 Uporaba električne kuhalne plošče (če je na voljo)....144
8 Varno kuhanje....145
9 Vzdrževanje in čiščenje....146
10 Puščanje plina....146
11 Odpravljanje težav....147
12 Servisiranje....147
13 Shranjevanje....147
14 Tehnični podatki....148
15 Odlaganje....149
16 Vprašanja....149
17 Garancija....149

1. Uvod

To je priročnik za uporabo kuhališča Thetford. Pred nadaljevanjem natančno preberite varnostna navodila in informacije o uporabi in vzdrževanju kuhališča. Tako boste lahko varno in učinkovito uporabljali kuhališče. Shranite priročnik, saj ga boste še potrebovali.

Najnovejša različica je na voljo na spletnem mestu www.thetford.com.

2. Simboli

Legenda simbolov

Opozorilo. Nevarnost poškodb/gmotne škode.

Pozor. Vroča površina. Nevarnost poškodb/gmotne škode.

Pozor. Pomembne informacije.

Opomba. Informacija.

3. Varnost

To napravo lahko uporabljajo otroci, starejši od 8 let, in osebe z zmanjšanimi fizičnimi, čutilnimi ali miselnimi sposobnostmi in/ali pomanjkanjem izkušenj in znanja, samo če so pod nadzorom ali so dobili navodila za varno uporabo naprave in razumejo potencialno nevarnost.

Otroci, mlajši od 8 let, ne smejo biti v bližini naprave, če niso pod stalnim nadzorom.

Otroci se ne smejo igrati z napravo.

Otroci ne smejo čistiti ali vzdrževati te naprave brez nadzora.

Uporabljajte samo dele, ki jih dobavlja proizvajalec.

Ne spreminjajte ali prilagajajte česarkoli na napravi, če tega ne dovoli proizvajalec ali njegov zastopnik.

Napravo uporabljajte samo za kuhanje, ne za druge namene, npr. gretje prostora. S tem lahko povzročite zastrupitev z ogljikovim monoksidom in pregrevanje. Proizvajalec ne more biti odgovoren za škodo, ki izhaja iz nepravilne uporabe ali nepravilnih nastavitev.

Ta naprava ni namenjena za uporabo z zunanjim časovnikom ali ločenim daljinsko vodenim sistemom.

Uporaba plinske kuhalne naprave povzroči tvorjenje toplote, vlage in produktov zgorevanja v prostoru, v katerem je nameščena. Pazite, da ima prostor zadostno ventilacijo, ko uporabljate napravo. Med daljšo uporabo bo morda potrebno dodatno prezračevanje, tako da odprete okno ali povečate moč nape.

Ognja pri kuhi nikoli ne gasite z vodo. Izklopite gorilnik in pokrijte plamene s pokrovko ali protipožarno odejo.

Gorilniki in stojala za posodo so med uporabo in po njej vroči. Pustite, da se vsi deli ohladijo, preden se jih dotaknete, da ne pride do poškodb.

Nenadzorovano kuhanje na kuhališču z uporabo masti ali olja je lahko nevarno in lahko povzroči požar. Naprave med uporabo ne puščajte brez nadzora.

Uporaba neprimernih ščitnikov kuhališča lahko povzroči nesreče.

Ne shranjujte predmetov na kuhalni površini kuhališča.

Za čiščenje naprave ne uporabljajte parnih ali tlačnih čistilnikov. Glejte Vzdrževanje in čiščenje za navodila.

Ne dovolite, da se na napravi nakopiči olje ali mast. Po vsaki uporabi napravo očistite.

Stekleni pokrov se lahko pri koncu poti zapiranja hitro zapre zaradi zapornega mehanizma tečaja. Pazite, da si pri zapiranju pokrova ne priščipnete prstov.

Za čiščenje stekla ne uporabljajte agresivnih abrazivnih čistil ali ostrih kovinskih strgal, saj opraskajo površino, posledica pa je lahko razdrobitev stekla.

S steklenega pokrova obrišite morebitno polito tekočino, preden ga odprete.

Ne zapirajte steklenega pokrova, če so gorilniki prižgani ali še vedno vroči.

SL

4. Glavni sestavni deli

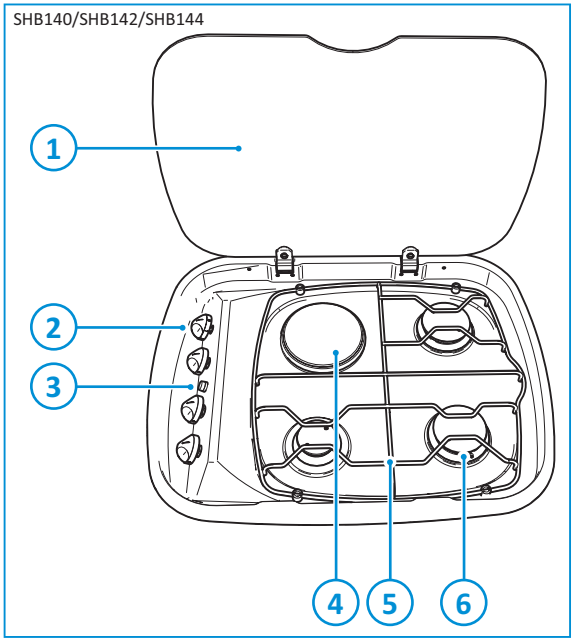

1. Pokrov (izbirno)
2. Nadzorna plošča
3. Vžig z iskro (izbirno)
4. Električna grelna plošča (SHB142)
   Plinski gorilnik (SHB140/SHB144)
5. Nosilci za posodo
6. Plinski gorilniki

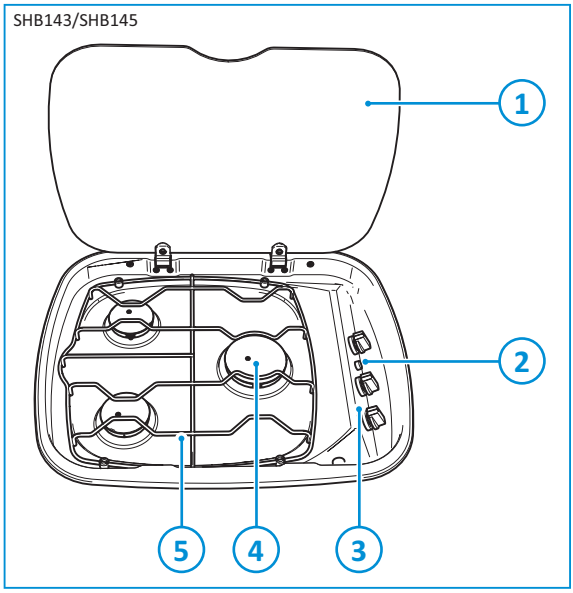

1. Pokrov (izbirno)
2. Vžig z iskro (izbirno)
3. Nadzorna plošča
4. Plinski gorilniki
5. Nosilci za posodo

Tipi gorilnikov se lahko glede na tip naprave razlikujejo. Glejte Tehnični podatki za več informacij.

5. Pred uporabo

Pred uporabo naprave:

- Prepričajte se, da ste odstranili vso embalažo.
- Previdno očistite napravo s toplo vodo in z gospodinjskim detergentom ter jo previdno obrišite z mehko krpo.
- Prepričajte se, da je dovod plina priklopljen in odprt.
- Za modele z vžigom: Preverite, ali je naprava priključena na akumulator z enosmerno napetostjo 12 V za vžig iskre.
- Preverite, ali so stojala za posode pravilno nameščena.
- Prižgite gorilnike in pustite, da gorijo, da se odstranijo vonji in hlapi.

Samo za modele z dvojnim virom energije:

- Preverite, ali je električno napajanje priključeno in vklopljeno.
- Kuhalno ploščo pripravite tako, da jo za nekaj časa vklopite, ne da bi nanjo položili posodo, da jo utrdite in sežgete zaščitni premaz. Pustite jo delovati 3–5 minut na srednji do visoki temperaturi. Pri tem poskrbite za ustrezno prezračevanje, da zagotovite odvajanje nastalega dima. Počakajte, da se kuhalna plošča ohladi.
- Kuhalno ploščo pripravite tako, da jo 30 sekund segrevate pri srednji temperaturi, nato pa jo izklopite. Čisto suho krpo ali papirnato brisačo natopite z majhno količino nesoljenega rastlinskega olja ter na tanko premažite kuhalno ploščo. Obrišite odvečno olje, nato ploščo 1 minuto segrevajte pri srednji temperaturi. Z občasnim mazanjem boste ohranili videz plošče.

Uporabljajte samo utekočinjen naftni plin (UNP). Ta naprava deluje na propan ali butan. Priporočamo propan, saj butan slabo gori pri temperaturi okolice pod 10 °C in ga ni mogoče uporabljati pri temperaturi okolice pod 5 °C.

6. Uporaba gorilnikov

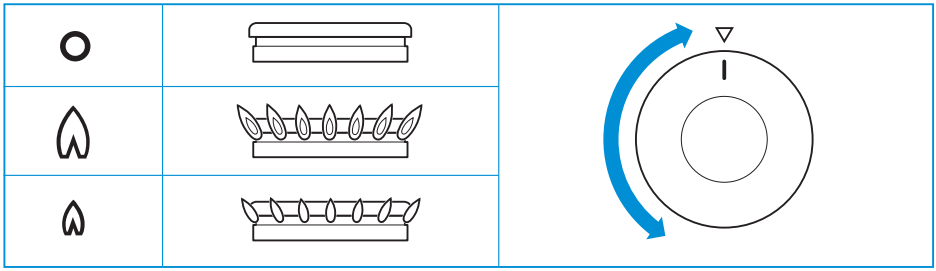

Za natančno lokacijo krmilnih gumbov glejte Glavni sestavni deli.

Vklop:

- Pritisnite in obrnite krmilni gumb.
- Obrnite krmilni gumb v levo na položaj za največjo temperaturo.
  - Modeli z običajnim vžigom: Pritisnite gumb za vžig.
  - Modeli brez vžiga: Držite prižgano vžigalico ali vžigalico za plin v bližini gorilnika.

SL

- Krmilni gumb držite pritisnjen 10–15 sekund, nato pa ga spustite.
- Nastavite višino plamena.

Če gorilnik po nesreči ugasne, obrnite krmilni gumb na položaj 0 in počakajte vsaj 1 minuto, preden znova prižgete gorilnik.

Če se gorilnik ne prižge po 15 sekundah, obrnite krmilni gumb nazaj na položaj 0 in ga spustite. Počakajte vsaj 1 minuto, nato pa ponovite zgornji postopek, da vklopite napravo.

Izklop:

- Obrnite krmilni gumb v desno na položaj 0, da izklopite gorilnik.

Ko prenehate z uporabo plinskih gorilnikov, vedno preverite, ali je krmilni gumb na položaju 0.

Ne zapirajte steklenega pokrova, če so gorilniki prižgani ali še vedno vroči.

7. Uporaba električne kuhalne plošče (če je na voljo)

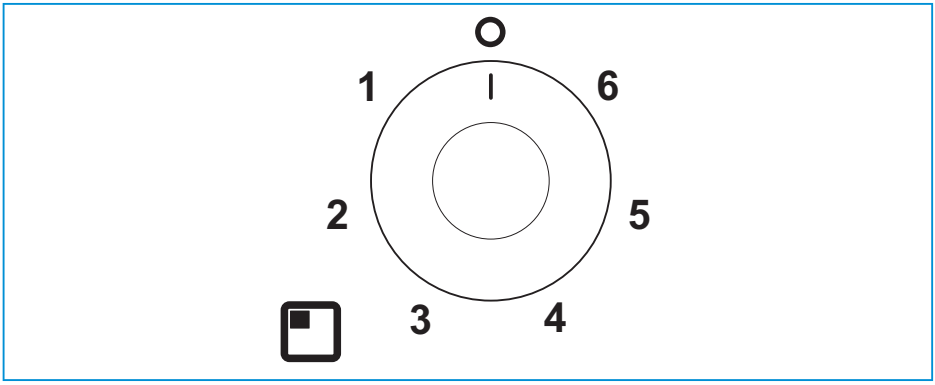

Za natančno lokacijo krmilnega gumba glejte Glavni sestavni deli.

Vklop:

- Obrnite krmilni gumb v levo ali desno na želeni položaj (1–6).

Največjo učinkovitost zagotovite z uporabo posode ustrezne velikosti z debelim dnom. Posoda naj bo enake velikosti ali malo večja od grelne plošče (večja za največ 2,5 cm).

Izklop:

- Obrnite krmilni gumb na položaj 0, da izklopite gorilnik.

Ko prenehate uporabljati grelno ploščo, se vedno prepričajte, ali je krmilni gumb izklopljen.

Ne zapirajte steklenega pokrova, če je grelna plošča vklopljena ali še vedno vroča.

8. Varno kuhanje

- Pazite, da kuhalne posode ne bodo segale čez rob naprave. Uporabite pravilne velikosti posod in vsako namestite tako, da bo gorilnik na sredini.

SHB140/SHB144

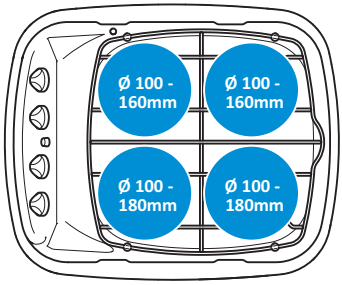

SHB142

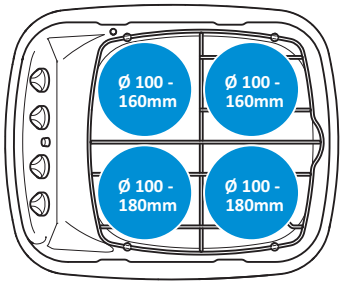

SHB143

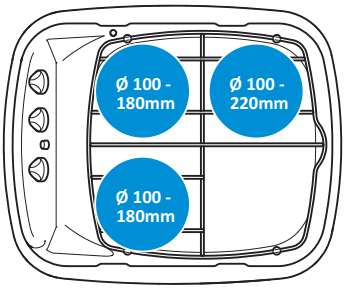

SHB145

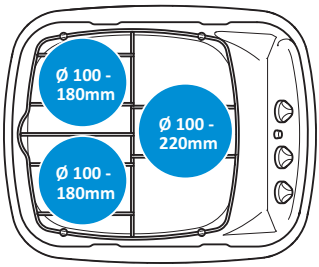

SL

- Pazite, da bo med posodami in robom kuhališča razmik vsaj 10 mm.
- Obrnite posode tako, da ročaji ne bodo segali čez sprednji del naprave.
- Plamen naj greje dno posode, ne stranic.
- Naprave med uporabo ne puščajte brez nadzora.
- Ne uporabljajte naprave, če se vozilo premika.
- Po kuhanju obrnite krmilni gumb nazaj na položaj 0.
- Napravo morate redno čistiti ter preprečiti nabiranje masti in ostankov hrane.

9. Vzdrževanje in čiščenje

Podjetje Thetford priporoča letni servisni pregled, ki naj ga izvede odobren servisni center. Med letnimi servisi po vsaki uporabi očistite aparat. Pred začetkom kakršnega koli servisnega opravila je treba pustiti, da se naprava ohladi, ter jo odklopiti iz dovoda plina in električnega toka.

- Vedno odstranite razlitja ali umazanijo takoj po uporabi z milom in vročo vodo. Površino obrišite z mehko krpo.
- Za odstranjevanje trdovratne umazanije ali masti uporabljajte neabrazivno večnamensko kremasto čistilo in najlonsko krpico.

Ne uporabljajte abrazivnih čistil, kovinskih gobic ali trdih krtač. S tem lahko poškodujete kuhališče.

Če čistite obroče gorilnika, preverite, da luknje niso zamašene.

S steklenega pokrova obrišite morebitno polito tekočino, preden ga odprete.

Krmilne gumbe lahko odstranite za čiščenje. Gumbe zlahka namestite nazaj.

10. Puščanje plina

Ko zavohate plin:

- Prepričajte se, da so vsi gorilniki izklopljeni.
- Ugasnite vse nezaščitene svetilke in ne kadite.
- Takoj zaprite dovod plina na jeklenki.
- Ne uporabljajte električnih stikal.
- Odprite vsa vrata in okna.

Plin je težji od zraka. Uhajajoči plin se nabira pri tleh. S sledenjem močnemu neprijetnemu vonju plina lahko določite, kje prihaja do puščanja. Če želite določiti natančno mesto, uporabite pršilo za zaznavanje puščanja. Puščanja nikdar ne iščite z odprtim plamenom!

11. Odpravljanje težav

Težava	Morebitni razlog	Rešitev
Gorilnik ne gori ali gori neenakomerno	Jeklenka s plinom je prazna Cev za plin je zaprta Pokrovi gorilnika niso pravilno nameščeni Gorilniki so mokri ali zamašeni	Zamenjajte jeklenko Odprite cev za plin Pustite, da se pokrovčki ohladijo, nato jih prestavite Posušite oziroma očistite gorilnike
Vžigalnik ne tvori iskre	Izpraznjen akumulator 12 V Razrahljani priključki Točke vžiga so umazane ali mokre	Napolnite akumulator Privijte priključke Očistite ali osušite točke vžiga
Krmilni gumbi ne delujejo	Gumbi so nepravilno nameščeni	Pravilno namestite gumbe

Če težave ne morete odpraviti, se obrnite na pooblaščeni lokalni servisni center ali službo za pomoč strankam Thetford v vaši državi.

12. Servisiranje

Vse servise mora izvesti pooblaščena in strokovno usposobljena oseba. Pred začetkom kakršnega koli servisnega opravila je treba pustiti, da se naprava ohladi, in jo odklopiti z dovoda plina in električnega toka. Po vsakem servisu je treba preveriti napravo glede tesnosti na plin in električno varnost.

Glede servisa stopite v stik s pooblaščenim lokalnim servisnim centrom in navedite podatke o modelu in serijsko številko s tipske ploščice ter datum nakupa.

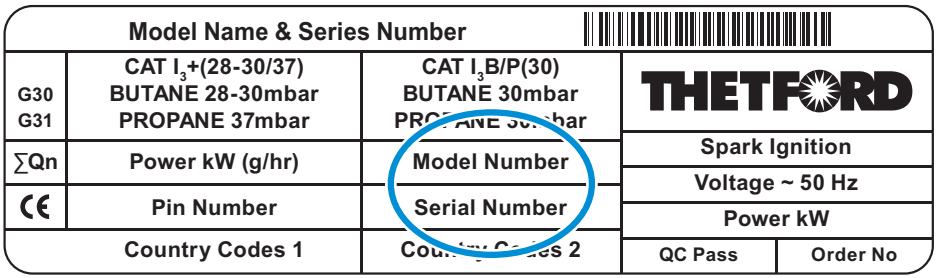

13. Shranjevanje

- Zaprite plinski ventil na jeklenki.
- Modeli z dvojnim virom energije: Izklopite električno napajanje.
- Samo za modele z vžigom z iskro: Odklopite akumulator.
- Vse krmilne gumbe prestavite na položaj 0.
- Zaprite pokrov, če je prisoten.

- Očistite in osušite napravo.

14. Tehnični podatki

Tabela 12: Tehnični podatki gorilnika

	Serija SHB140/SHB144			Serija SHB142		
	Dovod plina		Šoba	Dovod plina		Šoba
	kW	g/h	mm	kW	g/h	mm
Plinski gorilniki	4 x 1,5	4 x 108	0,61	2 x 1,5 1 x 1,0	2 x 108 1 x 72	0,61 0,52
Gorilnik kuhalne plošče				1 x 800 W, 230 VAC, 50 Hz		
Skupaj	6,0	432		4,0 (plin) 800 W (elektrika)	288	

	Serija SHB143			Serija SHB145		
	Dovod plina		Šoba	Dovod plina		Šoba
	kW	g/h	mm	kW	g/h	mm
Plinski gorilniki	3 x 1,5	3 x 108	0,61	2 x 1,5 1 x 2,4	2 x 108 1 x 173	0,61 0,77
Skupaj	4,5	324		5,4	389	

Ta naprava je primerna za uporabo z utekočinjenim naftnim plinom. Ne smete je uporabljati z drugimi vrstami plina.

Napravo je treba ozemljiti.

Meritve in izračuni porabe energije so skladni s standardom EN60350-2 2013.				
Oznaka modela gospodinjskega aparata Thetford	Plošče za kuhanje	Vrsta plošče (W)	Premer plošče	Poraba energije $PE_{e\text{-}lektrična\ plošča}$ (Wh/kg)
Srebrna kuhališča z dvojnim gorivom serije SHB142XX	1	Kuhalna plošča 800 W	115 mm	190,0

Za manjšo porabo energije pri kuhanju upoštevajte naslednje napotke:

- Uporabljajte posodo primerne velikosti – posoda, ki po velikosti ustreza grelni plošči, porabi manj energije kot prevelika ali premajhna.
- Za počasno ali hitro vrenje uporabljajte le toliko energije, kot je zares potrebno – odvečna energija gre v nič.
- Posodo pokrijte, če je to mogoče. To pomaga zadrževati toploto.
- Ne uporabljajte starih, poškodovanih ali ukrivljenih posodo, ker to zmanjša učinkovitost.

15. Odlaganje

Vaš izdelek je bil oblikovan in proizveden z uporabo materialov in sestavnih delov visoke kakovosti, ki jih je mogoče reciklirati in ponovno uporabiti. Ko poteče življenjska doba vašega izdelka, ga odvrzite v skladu z lokalnimi predpisi. Izdelka ne odvrzite skupaj z gospodinjskimi odpadki. Za preprečitev škodljivih posledic na okolje in zdravje ljudi pravilno odvrzite star izdelek.

16. Vprašanja

Če imate vprašanja o kuhališču, delih, dodatni opremi ali pooblaščenih servisih:

- Obiščite www.thetford.com
- Če težave ne morete odpraviti, se obrnite na pooblaščeni lokalni servisni center ali službo za pomoč strankam Thetford v vaši državi.

17. Garancija

Garancijske pogoje najdete v garancijski izjavi na naslovu www.thetford-europe.com/service/warranty. Glede podrobnosti se obrnite službo za pomoč strankam družbe Thetford v vaši državi.

SINS2013/0318-V02

EUROPEAN HEADQUARTERS
Thetford B.V.
Nijverheidsweg 29
P.O. Box 169
4870 AD Etten-Leur
The Netherlands

T +31 76 504 22 00
F +31 76 504 23 00
E info@thetford.eu

UNITED KINGDOM
Thetford Ltd.
Unit 6
Brookfields Way
Manvers, Rotherham
S63 5DL, England
United Kingdom

T +44 844 997 1960
F +44 844 997 1961
E infogb@thetford.eu

GERMANY
Thetford GmbH
Schallbruch 14
D-42781 Haan
Deutschland

T +49 2129 94250
F +49 2129 942525
E infod@thetford.eu

FRANCE
Thetford S.A.R.L.
Parc BUROPLUS / Bâtiment 6
18, Boulevard de la Paix
95800 CERGY
France

T +33 1 30 37 58 23
F +33 1 30 37 97 67
E infof@thetford.eu

ITALY
Thetford Italy c/o Tecma s.r.l.
Via Flaminia
Loc. Castel delle Formiche
05030 Otricoli (TR)
Italia

T +39 0744 709071
F +39 0744 719833
E infoi@thetford.eu

SPAIN AND PORTUGAL
Mercè Grau Solà
Agente para España y Portugal
c/ Castellet, 36 bxs 2ª
08800 Vilanova i la Geltrú
Barcelona
España

T +34 938 154 389
F not available
E infosp@thetford.eu

SCANDINAVIA
Thetford B.V.
Representative Office Scandinavia
Hantverkaregatan 32D
521 61 Stenstorp
Sverige

T +46 31 336 35 80
F +46 31 44 85 70
E infos@thetford.eu

AUSTRALIA
Thetford Australia Pty. Ltd.
41 Lara Way
Campbellfield VIC 3061
Australia

T +61 3 9358 0700
F +61 3 9357 7060
E infoau@thetford.eu
www.thetford.com.au

CHINA
Thetford China
Rm. 1207, Coastal Building
(East Block)
Haide 3rd Road, Nanshan District
Shenzen, 518054
China

T +86 755 8627 1393
F +86 755 8627 1673
E info@thetford.cn
www.thetford.cn

©Thetford 2018

www.thetford.com